TDM ELECTRIC

SHOP220

Контроллер для светодиодных лент и модулей **RGB**
Руководство по эксплуатации. Паспорт

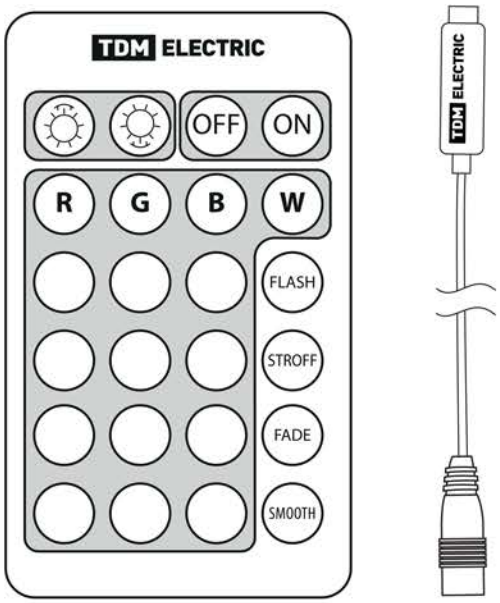

1. Назначение и область применения

1.1. Контроллер для светодиодных лент и модулей RGB торговой марки TDM ELECTRIC (далее – контроллер) предназначен для управления многоцветными (RGB) светодиодными лентами.

1.2. Функции контроллеров:
- регулирование яркости;
- изменение цвета свечения;
- установка динамических цветовых сцен;
- установка скорости смены цветов.

2. Технические характеристики и габаритные размеры

2.1. Основные технические характеристики контроллера представлены в таблице 1

Таблица 1. Технические характеристики

Наименование параметра	Значение
Артикул	SQ0331-0505
Напряжение питания, В	DC 12/24
Выходное напряжение, В	DC 12/24
Максимальный выходной ток на канал, А	2
Количество каналов	3
Выходная мощность, Вт	72/144
Диапазон рабочих температур окружающей среды, °С	от -20 до +45
Защита от пыли и влаги	IP20
Тип связи пульта и контроллера	IR (инфракрасный)
Элемент питания пульта, В	3 (элемент CR2025)

2.2. Габаритные размеры контроллера представлены на рисунке 1.

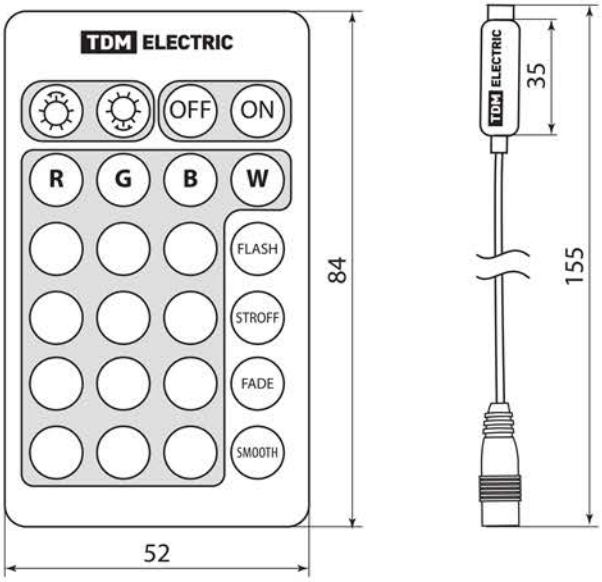

Рисунок 1. Габаритные размеры контроллера, мм

3. Комплектность

3.1. В комплект поставки входят:
- Контроллер – 1 шт.
- Пульт ДУ – 1 шт.
- Элемент питания CR2025 – 1 шт.
- Руководство по эксплуатации. Паспорт – 1 шт.
- Упаковка – 1 шт.

4. Требования безопасности

Внимание! Все подключения к устройству проводить только при отключенном напряжении сети питания.

Запрещается:
- **подключать контроллер с механическими повреждениями корпуса;**
- **подключать контроллер к неисправной проводке.**

4.1. Установка и подключение контроллера должны выполняться только квалифицированным специалистом.

4.2. Установку контроллера производить в местах с хорошей вентиляцией, а также вдали от источников тепла.

4.3. При обнаружении неисправностей и по истечении срока службы, изделие утилизировать.

4.4. Контроллер со степенью защиты IP20 используется только внутри помещений, попадание влаги на токоведущие части не допускается.

5. Монтаж и эксплуатация

5.1. Подключайте нагрузку к контроллеру только при отключенном питании. Напряжение питания контроллера 12 В DC (или 24 В DC), более высокое напряжение выведет контроллер из строя.

5.2. Номинальная мощность контроллера должна соответствовать суммарной мощности подключаемых лент.

5.3. Производите подключение нагрузки к контроллеру согласно схеме, приведенной на рисунке 2.

5.4. Расстояние между контроллером и источником питания должно составлять не менее 25 см.

5.5. Расстояние между контроллером и нагрузкой должно составлять не менее 20 см.

5.6. Расстояние между двумя соседними контроллерами должно составлять не менее 25 см.

5.7. Не рекомендуется устанавливать контроллер на расстоянии более 7 м от нагрузки. При установке контроллера на большом расстоянии от нагрузки возможно снижение светового потока.

6. Схема подключения

6.1. Схема подключения контроллера к электрической сети представлена на рисунке 2.

Рисунок 2. Схема подключения контроллера

7. Управление

7.1. Управление контроллером RGB осуществляется через инфракрасный приёмник с помощью пульта дистанционного управления.
7.2. Назначение кнопок пульта дистанционного управления представлено на рисунке 3:

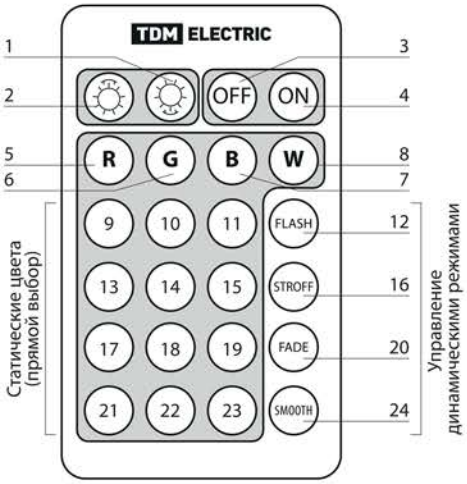

№	Назначение	№	Назначение	№	Назначение	№	Назначение
1	Яркость/ скорость повышение (16 режимов)	2	Яркость/ скорость понижение (16 режимов)	3	Выключение	4	Включение
5	Статический красный	6	Статический зеленый	7	Статический синий	8	Статический белый
9	Статический оранжевый	10	Статический салатовый	11	Статический темно-синий	12	Режим мигания семи цветов
13	Статический темно-жёлтый	14	Статический голубой	15	Статический коричневый	16	Режим смены яркости белого цвета
17	Статический жёлтый	18	Статический светло-голубой	19	Статический розовый	20	Режим медленного перехода с цвета на цвет, без мигания. Всего 7 цветов
21	Статический ярко-жёлтый	22	Статический цвет неба	23	Статический фиолетовый	24	Режим мигания трех цветов

Рисунок 3. Назначение кнопок пульта дистанционного управления

8. Условия транспортирования и хранения

8.1. Транспортирование изделий допускается в упаковке изготовителя любым видом крытого транспорта, обеспечивающим защиту упакованной продукции от механических повреждений, загрязнений и попадания влаги.

8.2. Хранение изделия осуществляется только в упаковке изготовителя в помещениях с естественной вентиляцией при температуре от -25 до +50 °С.

9. Правила утилизации

9.1. Контроллер утилизируется в соответствии с правилами утилизации бытовой электронной техники.
9.2. Извлеките элементы питания из пульта управления перед утилизацией прибора. Элементы питания необходимо сдать в специализированные приёмные пункты по месту жительства, занимающиеся сбором такого вида отходов.

10. Гарантийные обязательства

10.1. Купленное Вами изделие требует специальной установки и подключения. Вы можете обратиться в уполномоченную организацию, специализирующуюся на оказании такого рода услуг. При этом требуйте наличия соответствующих разрешительных документов (лицензии, сертификатов и т. п.). Лица, осуществившие установку и подключение изделия, несут ответственность за правильность проведенной работы. Помните, квалифицированная установка изделия необходима для его дальнейшего правильного функционирования и гарантийного обслуживания.

10.2. Если в процессе эксплуатации изделия Вы сочтете, что параметры его работы отличаются от изложенных в данном Руководстве по эксплуатации, рекомендуем обратиться за консультацией в организацию, продавшую Вам изделие.
10.3. Производитель устанавливает гарантийный срок на данное изделие в течение 2 лет со дня продажи при условии соблюдения потребителем правил транспортирования, хранения и эксплуатации, изложенных в данном Руководстве по эксплуатации.
10.4. Во избежание возможных недоразумений сохраняйте в течение срока службы документы, при-

лагаемые к изделию при его продаже (накладные, гарантийный талон).

10.5. Гарантия не распространяется на изделие, недостатки которого возникли вследствие:

- нарушения потребителем правил транспортирования, хранения или эксплуатации изделия;
- действий третьих лиц;
- ремонта или внесения несанкционированных изготовителем конструктивных или схемотехнических изменений неуполномоченными лицами;
- отклонения от государственных стандартов (ГОСТов) и норм питающих сетей;
- неправильной установки и подключения изделия;
- действий непреодолимой силы (стихия, пожар, молния и т. п.).

11. Оганичение ответственности

11.1. Производитель не несет ответственности:

- за прямые, косвенные или вытекающие убытки, потерю прибыли или коммерческие потери, каким бы то ни было образом связанные с изделием;
- за возможный вред, прямо или косвенно нанесенный изделием людям, домашним животным, имуществу, в случае если это произошло в результате несоблюдения правил и условий эксплуатации и установки изделия либо умышленных или неосторожных действий покупателя (потребителя) или третьих лиц.

11.2. Ответственность производителя не может превысить собственной стоимости изделия.

11.3. При обнаружении неисправностей в период гарантийных обязательств необходимо обращаться по месту приобретения изделия.

12. Гарантийный талон

Контроллер для светодиодных лент и модулей RGB _____ _____торговой марки TDM ELECTRIC изготовлен и принят в соответствии с обязательными требованиями государственных стандартов ТР ТС 020/2011, ТР ЕАЭС 037/2016, действующей технической документацией и признан годным к эксплуатации.

Гарантийный срок 2 года со дня продажи.

Дата изготовления «_____»_____20___г.

Штамп технического контроля изготовителя_____

Дата продажи «_____»_____20___г.

Подпись продавца_____ ШТАМП МАГАЗИНА

Претензий по внешнему виду и комплектности изделия не имею, с условиями эксплуатации и гарантийного обслуживания ознакомлен:

Подпись покупателя_____

EAC

Произведено под контролем правообладателя товарного знака «TDM ELECTRIC» в Китае на заводе Вэньчжоу Рокгранд Трэйд Кампани, Лтд., Китай, г. Вэньчжоу, ул. Шифу, здание Синьи, оф. A1501

TDM ELECTRIC

RU Паспорт

1. Наименование продукции, тип (серия), модель:
Контроллеры для светодиодных лент и модулей RGB.

2. Область применения: в быту.

3. Основные технические характеристики и параметры:
12/24 В; 72/144 Вт; IP20; от -20 до +45 °С.

4. Правила и условия монтажа:
В соответствии с технической документацией изготовителя, хранить в упаковке, перевозить в закрытом транспорте. Не требует специальной утилизации.

5. Правила и условия безопасной эксплуатации (использования):
Не разбирать, не бросать, не погружать в воду.

6. Информация о мерах, которые следует принять при обнаружении неисправности продукции: обращаться по месту приобретения.

7. Месяц/год изготовления продукции, срок службы, гарантийный срок:
Дата изготовления «_____»_____ 20_____г.
Срок службы не менее 30 000 часов.
Гарантийный срок 2 года.

8. Наименование и местонахождение изготовителя (уполномоченного представителя), импортера, информация для связи с ними:
Произведено под контролем правообладателя товарного знака
«TDM ELECTRIC» на заводе:
Вэньчжоу Рокгранд Трэйд Кампани, Лтд.
Адрес: Китай, г. Вэньчжоу, ул. Шифу, здание Синьи, оф. А1501.

9. Свидетельство о приёмке:
Продукция торговой марки TDM ELECTRIC изготовлена и принята в соответствии с обязательными требованиями государственных стандартов, действующей технической документацией и признана годной для эксплуатации.

10. Комплектность:
- Изделие.
- Паспорт.
- Упаковка.