SHOP220

Руководство по эксплуатации

Розетки компьютерные и телефонные серии «W45»

1. Назначение и область применения

Розетки компьютерные и телефонные серии W45, предназначены для подключения устройств, работающих в различных системах передачи информации в аудио-, видео-, теле- и компьютерных сетях при внутренней установке в жилых, общественных и промышленных помещениях.

2. Технические характеристики

2.1 Основные технические параметры розеток приведены в таблице 1.

Параметры	Значение		
Референс	RIN-144T	RIN-144K5E	RIN-145K5E
Описание	телефон	компьютер	компьютер
Количество мест	1	1	1
Вид установки	Кабель-канальная		
Цвет	B – Белый, BE – Белый RAL9010		
Номинальное напряжение, В	150	50	50
Номинальный ток, А	1		
Электрическое сопротивление, МОм	500		
Тип разъёмов	RJ11 cat.3	RJ45 cat.5E	RJ45 cat.5E
Калибр кабеля по AWG	24-26	22-24	22-24
Контактные зажимы	для проводов с диаметром токопроводящих жил от 0,4 до 0,8 мм		
Степень защиты от пыли и влаги	IP20		
Климатическое исполнение	УХЛ4		

таблица 1

2.2 Электрическая схема соединений розеток представлена в таблицах 2.

Компьютер

	T568A	T568B
Контакты	Цвет провода	Цвет провода
1	белый/зеленый	белый/оранжевый
2	зеленый	оранжевый
3	белый/синий	белый/синий
4	синий	синий
5	белый/оранжевый	белый/зеленый
6	оранжевый	зеленый
7	белый/коричневый	белый/коричневый
8	коричневый	коричневый

Телефон

Контакты	Цвет провода
1	белый/оранжевый
2	синий
3	белый/синий
4	оранжевый

таблица 2

2.3 Габаритные размеры розеток представлены на рисунке 1.

RIN-144T, RIN144K5E

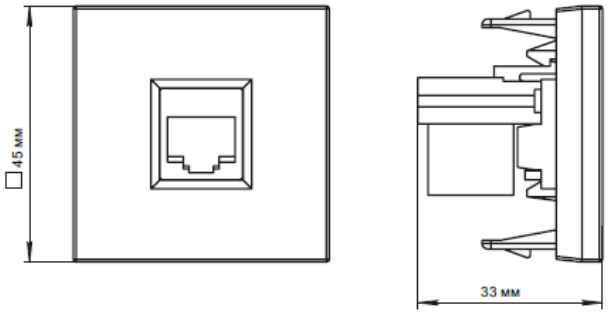

RIN-145T, RIN145K5E

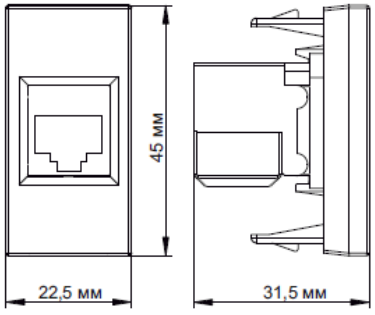

рисунок 1

3. Правила и условия безопасной эксплуатации.

Монтаж и замену производить квалифицированным специалистом согласно ПУЭ. При закреплении розетки в коробке нужно строго следит за тем, чтобы провода не попадали под распорные лапки. Винты для крепления рамок нужно заворачивать поочередно и равномерно.

Internal

Запрещается монтаж и эксплуатация розетки при обнаружении трещин или сколов крышке. Запрещается подключение розетки к неисправной проводке.

4. Правила и условия монтажа.

- Снять разъем с накладки путём отжатия фиксирующей защёлки. Зачистить кабель, удалив внешнюю изоляцию на длине 50 мм; освободить провода. Разместить провода согласно таблице подсоединения телефонных и компьютерных разъёмов. Внимание: не рекомендуется расплетать витую пару более чем на 13 мм. Закрепить провода пластиковым зажимом (зажимами). При необходимости обрезать концы проводов, выступающие за габариты пластикового зажима.
- гнездо под нажимом протолкнуть в отверстие рамки до надежной фиксации защелки.
- установить розетку в кабель-канал, при этом замки корпуса после защелкивания должны зафиксировать розетку в рабочем положении.

5. Правила и условия хранения

Условия хранения розетки - 5 лет в упаковке предприятия-изготовителя при температуре от +5 ^{0}С до +40 ^{0}С и относительной влажности до 60%.

6. Правила и условия перевозки

Перевозка любым транспортом в упаковке изготовителя.

7. Правила и условия реализации

Особых условий не требуется, реализация через розничные сети.

8. Правила и условия утилизации

Утилизировать как твёрдые коммунальные отходы согласно региональным программам в области обращения с отходами.

9. Гарантийные обязательства

Гарантийный срок эксплуатации розеток – 5 лет со дня розничной продажи.
Срок службы для розеток 10 лет со дня розничной продажи.

10. Свидетельство о приёмке

Изделие сертифицировано на соответствие требованиям ТР ЕАЭС 037/2016 и признано годным для эксплуатации
Месяц и год изготовления указаны на упаковке
Штамп технического контроля изготовителя _____
Дата продажи _____ Штамп магазина _____

11. Комплект поставки

- розетки -1 шт.
- упаковочный пакет – 1 шт. на изделие.
- руководство по эксплуатации – 1 шт. на изделие.