IEK

SHOP220

ТЕРМОРЕГУЛЯТОР

Краткое руководство по эксплуатации

Терморегулятор серии FORTE&PIANO товарного знака IEK (далее - терморегулятор) предназначен для управления электрическими теплыми полами. Терморегулятор поддерживает установленную температуру обогреваемой поверхности. Терморегулятор позволяет управлять обогревом пола по выносному датчику (входит в комплект поставки).

Терморегулятор применяется для скрытой установки внутри помещений, устанавливается в стандартные монтажные коробки с диаметром оси крепежных винтов - 60 мм, глубиной 40 мм. Терморегулятор монтируется в стену в непосредственной близости от установочных проводов нагревательного кабеля.

Терморегулятор соответствует требованиям ТР ТС 004/2011, ТР ТС 020/2011, ТР ЕАЭС 037/2016.

Правила монтажа

Датчик температуры размещается в гофрированную пластиковую трубку. Торец трубки закрывается герметичной заглушкой, предотвращающей попадание внутрь раствора для крепления плитки или цементного раствора при устройстве теплого пола. Гофрированная трубка с датчиком внутри располагается на уровне нагревательного кабеля, между его витками, на равном удалении от них (рисунок 3). Другой конец трубки с установочным проводом датчика температуры внутри укладывается в подготовленную в полу канавку (штробу) и подводится к месту установки терморегулятора или распаячной коробки. Излишки трубки и установочного провода обрезаются по месту. Монтаж датчика температуры пола производится на этапе установки нагревательного мата, секции или пленки. Терморегулятор устанавливается в конце монтажа теплого пола.

Монтаж терморегулятора: присоедините подготовленные к монтажу электрические провода к винтовым зажимам (рисунок 1). К клеммам «RT+» и «RT-» (полярность при этом не имеет значения) подключается датчик температуры. К клемме «L» подключается фазный провод питания L, к клемме «N» подключается провод нейтрали N. К клеммам «L1» и «N1» подключается вывод нагревательного элемента (секции, мата). Установите механизм в монтажную коробку, закрепить с помощью саморезов.

Расширенная информация по установке приведена в инструкции по монтажу (входит в комплект изделия).

Работа с терморегулятором: включение/отключение терморегулятора с помощью нажатия сенсорной клавиши на корпусе в течении 5 секунд. Регулировка температуры нагрева осуществляется с помощью вращения клавиши. На экране отображается температура нагрева. Контурная подсветка красного цвета означает что идет процесс нагрева. Контурная подсветка синего цвета означает что достигнута заданная температура нагрева.

ВНИМАНИЕ

Обязательно убедитесь в отсутствии напряжения на месте работ с помощью указателя напряжения. При монтаже терморегулятора необходимо убедиться в том, что монтажная коробка прочно удерживается в отверстии стены. При закреплении терморегулятора в коробке нужно строго следить за тем, чтобы провода не попадали под распорные лапки. Монтаж и замену производить квалифицированным специалистом.

ЗАПРЕЩАЕТСЯ

Эксплуатация терморегулятора при образовании трещин в процессе использования или сколов в основании терморегулятора. Подключение терморегулятора к неисправной электропроводке.

Технические данные / Technical data / Техникалық деректер / Date tehnice / Техникийн баримт / Texnik ko'rsatkichlar

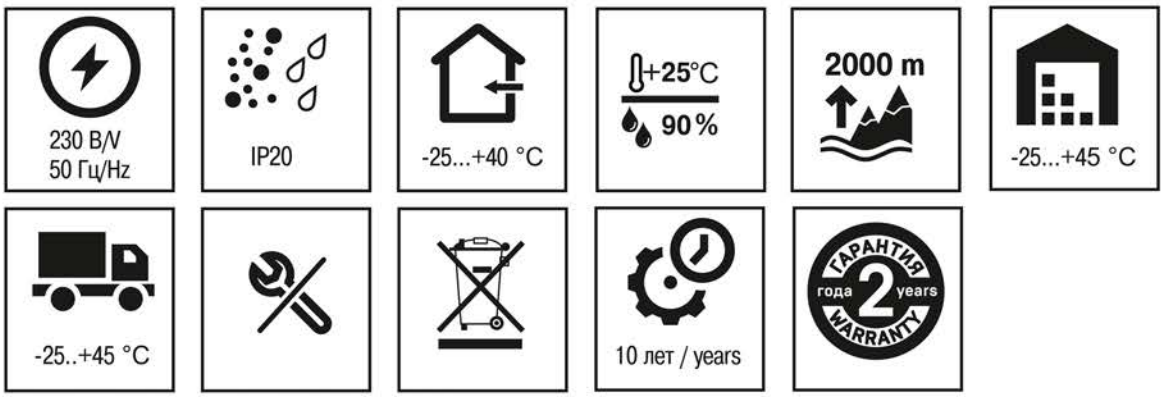

Наименование показателя / Parameter name / Көрсеткіштің атауы / Denumirea indicatorului / Үзүүлэлтийн нэр / Ko'rsatkich nomi	Значение для / Value for / Үшін мағынасы / Valoarea pentru / Төлөө утга учир / Uchun ma'nosi
	FPX*52Y**
Ток нагрузки / Load current / Жүктеме тогы / Curent de sarcină / Ачаалалын гүйдэл / Quvvatlanish toki, A	16
Мощность / Power / Қуаты / Putere / Хүч чадал / Quvvat, кВт/kW	3,5
Шаг регулировки / Adjustment step / Ретке келтіру қадамы / Etapa de reglare / Зохицуулахын алхам / Regulirovka qilinishdagi eng kam o'lchov birligi, °C	1
Сечение присоединяемых проводников / Cross-section of the connected conductors / Жалғанатын сымдардың қимасы / Холбогдох дамжуулагчын огтолсон газар / Ulangan o'tkazgichlarning kesimi, мм^2 / mm^2	1-2,5

IEK

Технические данные (продолжение) / Technical data (continuation) / Техникалық деректер (жалғасы) / Date tehnice (continuare) / Техникийн баримт (үргэлжлэл) / Texnik ko'rsatkichlar (davomi)

Наименование показателя / Parameter name / Көрсеткіштің атауы / Denumirea indicatorului / Үзүүлэлтийн нэр / Ko'rsatkich nomi	Значение для / Value for / Үшін мағынасы / Valoarea pentru / Төлөө утга учир / Uchun ma'nosi
	FPX*52Y**
Пределы регулирования температуры / Temperature control limits / Температураны реттеу шектері / Secțiunea a conductoarelor conectate / Limite de control al temperaturii / Температурын зохицуулах заг / Haroratni regulirovka qilish ko'lami chegaralari, °C	+ 5 ÷ + 45 (± 5 %)
Длина кабеля датчика / Temperature sensor cable length / Датчиктің кабелінің ұзындығы / Lungime cablu senzor / Үзүүлэгчийн кабелийн урт / Datchik kabelining uzunligi, м/m	2,4
Датчик температуры / Temperature sensor / Температура датчигі / Senzor de temperatura / Температурын үзүүлэгч / Harorat datchigi tipi	NTC 10 kOhm
Цвет и его условное обозначение / Color and its designation / Түсі және оның шартты таңбаланымы / Culoarea și simbolul acesteia / Өнгө болон үүний таних тэмдэг / Rang va uning ramziy ko'rsatkichi	1 – черный / black / қара / negru / хар / qora; 2 – белый / white / ақ / alb / цагаан / oq; 3 – серый / gray / сұр / gri / бор / kulrang; 4 – ваниль / vanilla / vanilie / vanil; 5 – сталь / steel / болат / oţel / ган / po'lat; 6 – шампань / champagne / șampanie / цайвар / shampan; 7 – никель / nickel / nichel / nikel; 8 – серый сланец / gray slate / сұр тақтатас / ardezie gri / саарал / kulrang slanes
Материал изделий и его условное обозначение / Product material and its designation / Бұйымдардың материалы және оның шартты таңбаланымы / Materialul produsului și simbolul acestuia / Барааны хэрэглэгдэхүүн болон үүний таних тэмдэг / Mahsulot yasalishida qo'llanilgan materiallar va ularning ramziy ko'rsatkichi	G – стекло / glass / шыны / sticlă / шил / shisha; M – металл / metal / metal / төмөрлөг; без условного обозначения – пластик / without designation – plastic / шартты таңбаланымсыз -пластик / fără simbol – plastic / таних тэмдэггүй – пластик / ramziy belgisiz-plastik
Комплектность / Complete set / Жиынтықтама / Set complet / Иж бүрдэл / Komplektning tarkibi	Изделие - 1 шт., инструкция по монтажу – 1 шт., паспорт- 1 экз. (на групповую упаковку) / Product - 1 pc., installation instructions - 1 ex., passport - 1 ex. (for group packaging) / бұйым- 1 дн., монтаждау жөніндегі нұсқаулық – 1 дн., паспорт - 1 дана (топтық қаптамаға) / Produs - 1 buc., instrucțiuni de instalare - 1 buc., pașaport - 1 copie (pentru ambalare de grup) / Бараа - 1 ш., суурилуулах дүрэм - 1ш., паспорт - 1 ш. (бүлгийн баглах дээр) / Mahsulot - 1 dona, montaj qilish bo'yicha yo'l-yo'riqlar - 1 dona, pasport - 1 nusxa (guruhlab qadoqlashda)

* X – кодовое обозначение цветового исполнения изделий / code designation of the product color version / өнім түстерінің кодтық белгіленуі / codificarea culorilor produsului / бүтээгдэхүүний өнгөний код тэмдэглэгээ / mahsulot ranglarini kod belgilash.
** Y- кодовое обозначение материала изделий / code designation of the product material. / өнім материалының кодтық белгіленуі / denumirea de cod a materialului produsului / бүтээгдэхүүний материалын код тэмдэглэгээ / mahsulot materialining kod belgisi.

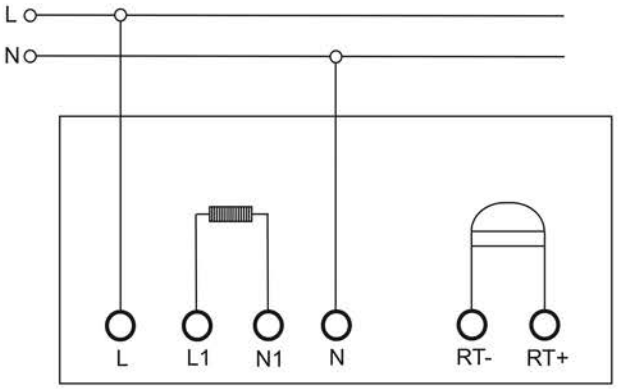

Рисунок 1 – Электрическая схема подключения терморегулятора / Figure 1 – Electrical diagram for connecting the thermostat / 1 сурет – Термореттегішті жалғаудың электрлік схемасы / Figura 1 - Circuitul electric al termostatului / Зураг 1 - Терморегуляторын асаах цахилгааны бүдүүвч / 1-rasm - Termoregulyatorni ulash bo'yicha elektr sxemasi

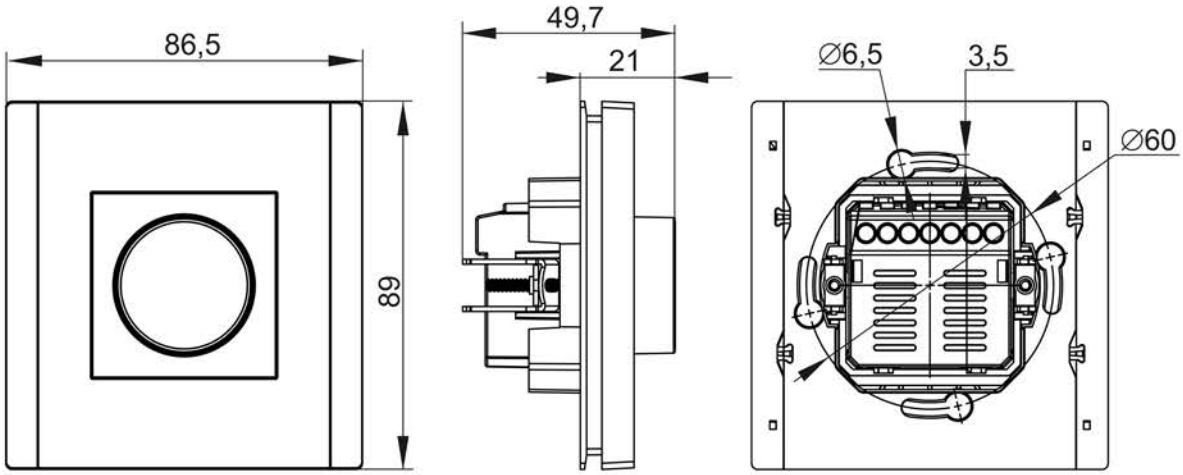

Рисунок 2 – Габаритные и установочные размеры терморегулятора / Figure 2 - Overall and installation dimensions of the thermostatic regulator / 2 сурет – Термореттегіштің габариттік және орнату өлшемдері / Figura 2 - Dimensiunile generale și de instalare ale termostatului / Зураг 2 - Терморегуляторын овор ба суурилуулах хэмжээ / 2-rasm - Termoregulyatorning gabariti bo'yicha va o'rnatilish natijasidagi o'lchamlari

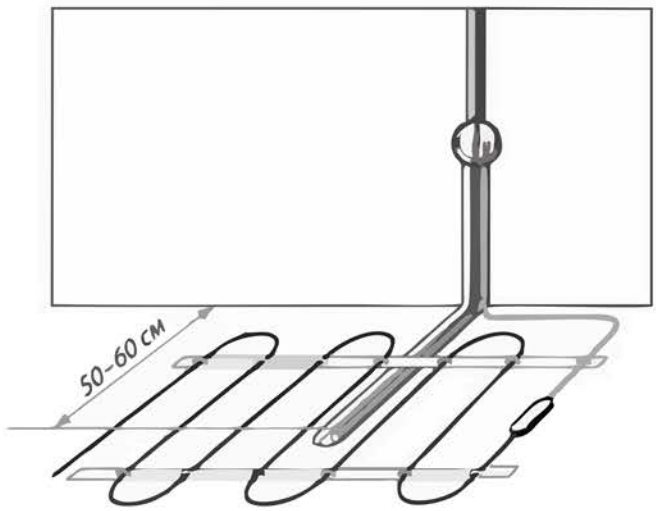

Рисунок 3- Монтаж терморегулятора / Figure 3 - Installation of the thermostat / 3 сурет – Термореттегішті монтаждау / Figura 3- Instalarea termostatului / Зураг 3 - Терморегуляторын суурилуулах / 3-rasm - Termoregulyatorni montaj qilish