IEK

SHOP220

ДАТЧИК ДВИЖЕНИЯ

Краткое руководство по эксплуатации

RU

Датчик движения серии FORTE&PIANO товарного знака IEK (далее - датчик) предназначен для автоматического включения нагрузки при появлении движущихся объектов в зоне обнаружения датчика и выключения нагрузки с возможностью настройки времени отключения, уровня освещенности. Служит для автоматического управления внутренним свещением.

Датчик предназначен для скрытой установки внутри помещений, устанавливается в стандартные монтажные коробки с диаметром оси крепежных винтов - 60 мм, глубиной - 40 мм.

Датчик соответствует требованиям ТР ТС 004/2011, ТР ТС 020/2011, ТР ЕАЭС 037/2016.

При выборе места установки датчика необходимо учитывать, что наибольшую чувствительность датчик движения имеет, когда движущийся объект перемещается перпендикулярно лучам в зоне обнаружения (рисунок 2).

Факторы, которые могут вызвать ошибочное срабатывание датчика: кондиционеры, близко расположенные приборы с вращающимися лопастями, проезжающие автомобили (тепло от двигателей), деревья и кустарники в ветреную погоду, электромагнитные помехи от грозы или статические предгрозовые разряды.

Установка и подключение датчика: снимите лицевую панель с основания датчика, (рисунок 3). Выполните подключение датчика и нагрузки в соответствии со схемами, представленными на рисунке 4. Установите изделие в монтажную коробку, закрепите с помощью саморезов или закрутите два винта до надёжной фиксации распорными лапками. Установите на основание датчика лицевую панель до фиксации на защёлках.

Расширенная информация по установке приведена в инструкции по монтажу (входит в комплект изделия).

Тестирование датчика движения после подключения

Датчик может работать в трёх режимах в зависимости от положения функционального переключателя ON/OFF/AUTO: ON - нагрузка постоянно включена независимо от наличия движения в зоне охвата датчика, OFF - датчик движения и нагрузка отключены, AUTO - датчик движения включён. Включение нагрузки произойдёт автоматически при обнаружении движения в зоне охвата датчика.

Регулятор выдержки времени включения датчика TIME, освещённости LUX находится под лицевой панелью (рисунок 3). Регулировка осуществляется с помощью отвёртки с прямым шлицем:

- регулятор порога срабатывания в зависимости от уровня освещенности **LUX** (✱) установите в положение максимальной освещенности (позиция « \ »), регулятор выдержки времени включения **TIME** (⏲) установите в положение

минимального времени срабатывания (позиция « / »);

- подайте на датчик напряжение питания. Включение нагрузки произойдёт после выхода датчика на рабочий режим в течение 30 секунд. Отключение нагрузки произойдёт через (10 ± 3) секунды.

- введите в зону обнаружения датчика движущийся объект, произойдет включение нагрузки. После прекращения движения объектов в зоне обнаружения должно произойти отключение нагрузки по истечении времени, заданного регулятором **TIME** (⏲);

- регулятор порога срабатывания в зависимости от уровня освещенности **LUX** (✱) установите в положение минимальной освещённости (позиция « / »). При освещенности выше минимальной освещённости 3 лк (сумерки) датчик не должен включать нагрузку;

– закройте линзу датчика светонепроницаемым предметом, при этом должно произойти включение нагрузки;

- отключение нагрузки должно произойти по истечении времени, заданного регулятором **TIME** (⏲), после прекращения движения объектов в зоне обнаружения датчика.

При установке необходимо располагать датчик вдали от химически активной среды, горючих и легковоспламеняющихся веществ.

Питание датчика должно осуществляться через защитное устройство (автоматический выключатель, предохранитель).

ВНИМАНИЕ

Перед подачей напряжения обязательно проверьте правильность всех подключений и убедитесь в отсутствии замыканий. Короткое замыкание в цепи нагрузки датчика может вывести его из строя. Несоответствие параметров питающей сети, а также мощности нагрузки требованиям настоящего паспорта может привести к выходу датчика из строя и лишению гарантии. Монтаж и замену производить квалифицированным специалистом.

ЗАПРЕЩАЕТСЯ

Подключение датчика к неисправной электропроводке.

Загрязнение линзы датчика может привести к уменьшению дистанции охвата. Чистку датчиков производить мягкой ветошью, смоченной в слабом мыльном растворе.

IEK

Технические данные / Technical data / Техникалық деректер / Date tehnice / Техникийн баримт / Texnik ko'rsatkichlar

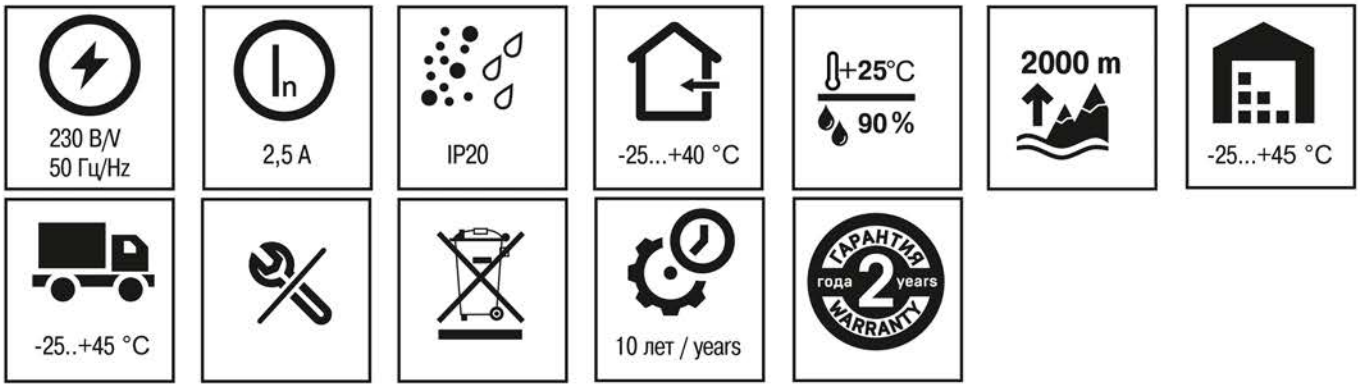

Наименование показателя / Parameter name / Көрсеткіштің атауы / Denumirea indicatorului / Үзүүлэлтийн нэр / Ko'rsatkich nomi			Значение для / Value for / Үшін мағынасы / Valoarea pentru / Төлөө утга учир / Uchun ma'nosi	
			FPX*55Y**	FPX*56Y**
Встроенные регуляторы / Built-in regulators / Кіріктірмелі реттегіштер / Butoane de control incorporate / Суурилуулсан зохицуулагч / O'rnatilgan ichki regulyatorlar		min, s	20 ± 3	
		max, min	6 ± 1	
		lx	10...1275	
Мощность нагрузки ламп накаливания / Power of the incandescent lamp / Қыздыру шамдарының жүктеме қуаты / Қыздыру шамының жүктеме қуаты / Puterea maximă de sarcină a lămpii incandescente / Улайсдаг чийдэнгийн ачааллын хүч чадал / Cho'g'lanma lampaning maksimal quvvatlash kuchi, max, Вт/W			500	
Мощность нагрузки светодиодных ламп / Load power of LED lamps / Жарықдиодты шамдардың жүктеме қуаты / Жарық диодты шамдардың жүктеме қуаты / Puterea de încărcare a lămpilor LED / Лэл гэрлийн ачааллын хүч / LED lampalarining quvvatlash kuchi, max, Вт/W			200	

IEK

Технические данные (продолжение) / Technical data (continuation) / Техникалық деректер (жалғасы) / Date tehnice (continuare) / Техникийн баримт (үргэлжлэл) / Texnik ko'rsatkichlar (davomi)

Наименование показателя / Parameter name / Көрсеткіштің атауы / Denumirea indicatorului / Үзүүлэлтийн нэр / Ko'rsatkich nomi	Значение для / Value for / Үшін мағынасы / Valoarea pentru / Төлөө утга учир / Uchun ma'nosi	
	FPX*55Y**	FPX*56Y**
Цветовая температура светодиодов / LED color temperature / Жарық диодтардың түс температурасы / Temperatura de culoare a LED-ului / Лед гэрлийн өнгийн температур / LED lampalarining rangli harorati, K	-	4000
Мощность подсветки / Backlight power / Жарық түсіру қуаты / Puterea iluminării de fundal / Арын гэрэлтийн хүч чадал / Yoritib berishlik quvvati, Вт/W	-	3
Дальность обнаружения / Detection range / Анықтау ұзақтығы / Raza de detectare / Илрүүлэх урт / Harakatni aniqlab berish uzoqligi, м/m	3	
Дальность обнаружения (сбоку) / Detection range (side) / Анықтау ұзақтығы (бүйірден) / Raza de detectare (din partea laterală) / Илрүүлэх урт (хажууд) / Harakatni aniqlab berish uzoqligi (yon tomondan), м/m	6	
Угол обзора / Viewing angle / Шолу бұрышы / Unghi de vedere / Харах өнцөг / Ko'rish burchagi	160°	
Сечение присоединяемых проводников / Cross-section of the connected conductors / Жалғанатын сымдардың қимасы / Холбогдох дамжуулагчын огтолсон газар / Ulangan o'tkazgichlarning kesimi, мм^2 / mm^2	1÷2,5	
Цвет и его условное обозначение / Color and its designation / Түсі және оның шартты таңбаланымы / Culoarea și simbolul acesteia / Өнгө болон үүний таних тэмдэг / Rang va uning ramziy ko'rsatkichi	1 – черный / black / қара / negru / хар / qora; 2 – белый / white / ақ / alb / цагаан / oq; 3 – серый / gray / сұр / gri / бор / kulrang; 4 – ваниль / vanilla / vanilie / vanil; 5 – сталь / steel / болат / oţel / ган / po'lat; 6 – шампань / champagne / șampanie / цайвар / shampan; 7 – никель / nickel / nichel / nikel; 8 – серый сланец / gray slate / сұр тақтатас / ardezie gri / саарал / kulrang slanes	
Материал изделий и его условное обозначение / Product material and its designation / Бұйымдардың материалы және оның шартты таңбаланымы / Materialul produsului și simbolul acestuia / Барааны хэрэглэгдэхүүн болон үүний таних тэмдэг / Mahsulot yasalishida qo'llanilgan materiallar va ularning ramziy ko'rsatkichi	G – стекло / glass / шыны / sticlă / шил / shisha; M – металл / metal / metal / төмөрлөг; без условного обозначения – пластик / without designation – plastic / шартты таңбаланымсыз -пластик / fără simbol – plastic / таних тэмдэггүй – пластик / ramziy belgisiz-plastik	

Технические данные (продолжение) / Technical data (continuation) / Техникалық деректер (жалғасы) / Date tehnice (continuare) / Техникийн баримт (үргэлжлэл) / Texnik ko'rsatkichlar (davomi)

Наименование показателя / Parameter name / Көрсеткіштің атауы / Denumirea indicatorului / Үзүүлэлтийн нэр / Ko'rsatkich nomi	Значение для / Value for / Үшін мағынасы / Valoarea pentru / Төлөө утга учир / Uchun ma'nosi	
	FPX*55Y**	FPX*56Y**
Комплектность / Complete set / Жиынтықтама / Set complet / Иж бүрдэл / Komplektning tarkibi	Изделие - 1 шт., инструкция по монтажу – 1 шт., паспорт- 1 экз. (на групповую упаковку) / Product - 1 pc., installation instructions - 1 ex., passport - 1 ex. (for group packaging) / бұйым- 1 дн., монтаждау жөніндегі нұсқаулық – 1 дн., паспорт - 1 дана (топтық қаптамаға) / Produs - 1 buc., instrucțiuni de instalare - 1 buc., pașaport - 1 copie (pentru ambalare de grup) / Бараа - 1 ш., суурилуулах дүрэм - 1ш., паспорт - 1 ш. (бүлгийн баглах дээр) / Mahsulot - 1 dona, montaj qilish bo'yicha yo'l-yo'riqlar - 1 dona, pasport - 1 nusxa (guruhlab qadoqlashda)	

* X – кодовое обозначение цветового исполнения изделий / code designation of the product color version / өнім түстерінің кодтық белгіленуі / codificarea culorilor produsului / бүтээгдэхүүний өнгөний код тэмдэглэгээ / mahsulot ranglarini kod belgilash.
** Y- кодовое обозначение материала изделий / code designation of the product material. / өнім материалының кодтық белгіленуі / denumirea de cod a materialului produsului / бүтээгдэхүүний материалын код тэмдэглэгээ / mahsulot materialining kod belgisi.

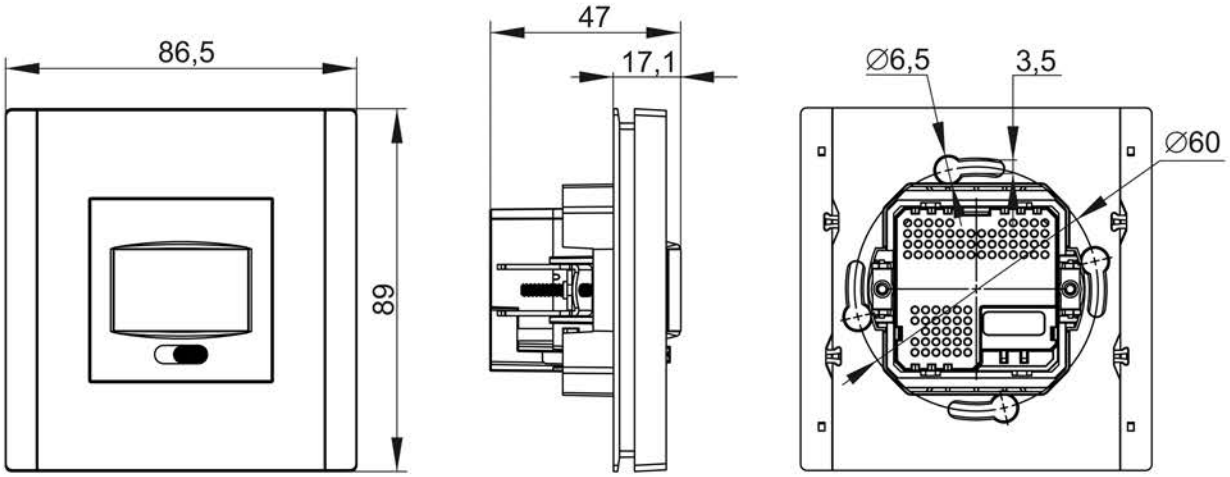

а)

Рисунок 1 – Габаритные и установочные размеры датчика движения (а), датчик движения с LED (b) / Figure 1 – Overall and installation dimensions of the motion sensor (a), motion sensor with LED (b) / 1 сурет – Қимыл датчигінің (А) габариттік және орнату өлшемдері (а), LED бар қимыл датчигі (b) / Figura 1 - Dimensiunile generale și de instalare ale senzorului de mișcare (a), senzor de mișcare cu LED (b) / Зураг 1 - Хөдлөх бүртгэгч (а), LED-тэй хөдлөх бүртгэгчийн (b) овор болон суурилуулах хэмжээ / 1-rasm - Harakat sensori (a) ning hamda LED (b) bilan jihozlangan harakat sensorining gabaritlari bo'yicha hamda o'rnatilishdagi o'lchamlari

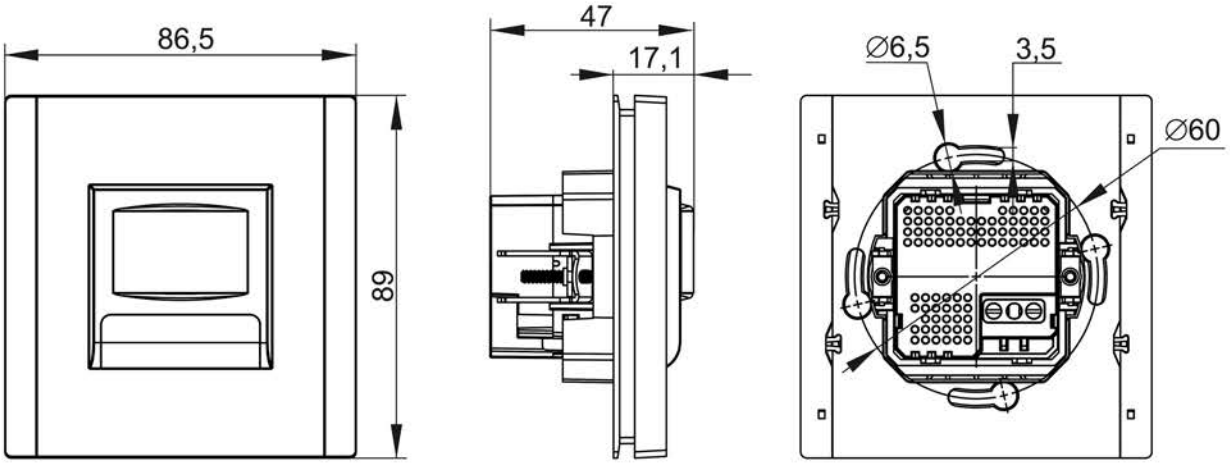

b)

Рисунок 1 (продолжение) / Figure 1(continuation) / 1 сурет (жалғасы) / Figura 1 (continuare) / Зураг 1 (үргэлжлэл) / 1-rasm (davomi)

наибольшая чувствительность / highest sensitivity / ең көп сезімталдығы / cea mai mare sensibilitate / хамгийн өндөр мэдрэмж / eng yuqori sezuvchanlik

наименьшая чувствительность / lowest sensitivity / ең аз сезімталдығы / cea mai mică sensibilitate / хамгийн бага мэдрэмж / eng past sezuvchanlik

Рисунок 2 – Чувствительность датчика движения / Figure 2 – Motion sensor sensitivity / 2 сурет – Қимыл датчигінің сезімталдығы / Figura 2 - Sensibilitatea senzorului de mișcare / Зураг 2 -Хөдлөх бүртгэгчийн мэдрэмж / 2-rasm - Harakat sensori sezuvchanligih

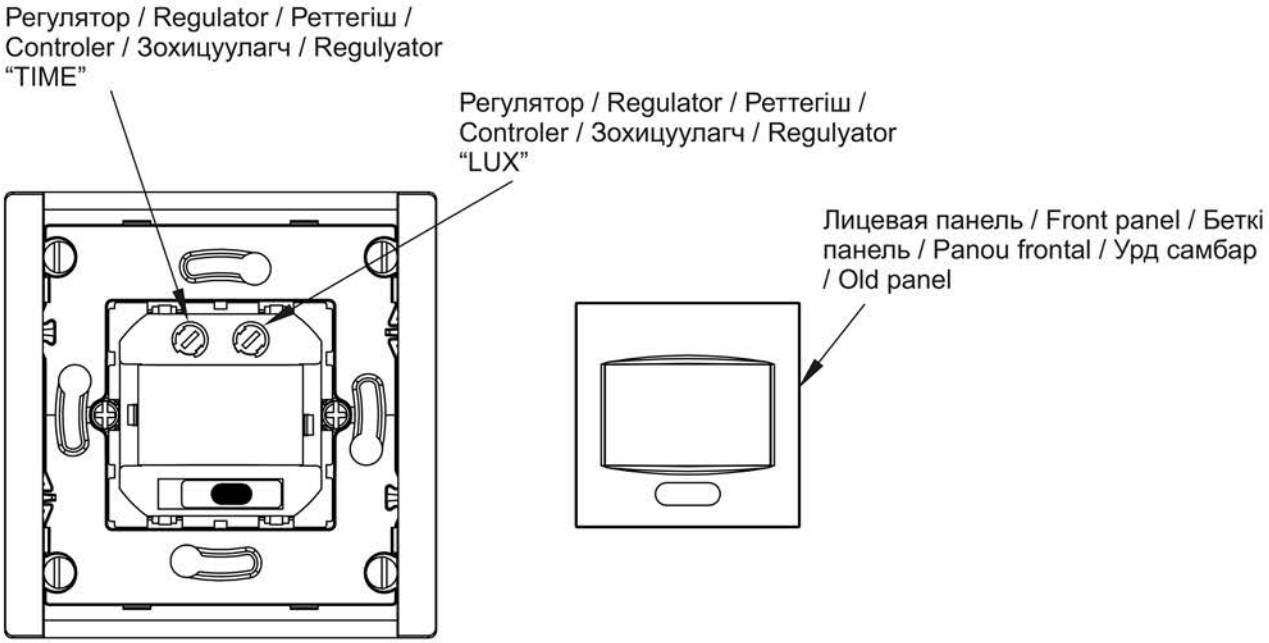

Рисунок 3 – Конструкция датчика движения / Figure 3 – Motion sensor design / 3 сурет – Қимыл датчигінің құрылымы / Figura 3 - Designul senzorului de mișcare / Зураг 3 - Хөдлөх бүртгэгчийн бүтээц / 3-rasm - Harakat sensorining konstruktsiyasi

Рисунок 4 – Электрические схемы подключения датчиков движения / Figure 4 – Electrical diagrams for connecting motion sensors / 4 сурет – Қимыл датчиктерін жалғаудың электрлік схемалары / Figura 4 - Circuitele electrice pentru conectarea senzorilor de mișcare / Зураг 4 - Хөдлөх бүртгэгчийн холбоох цахилгаан бүдүүвч / 4-rasm - Harakat sensorlarini ulash bo'yicha elektr sxemalar