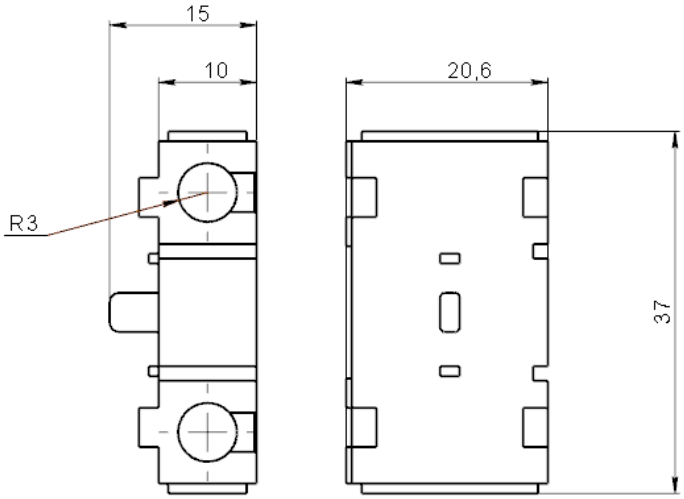

Рисунок 1 – Общий вид и габаритные размеры контакта вспомогательного.

При установке, на выводы группы I

Положение рукоятки	Для контакта типа	
	NC	NO
I		
0		
II		

При установке, на выводы группы II

Положение рукоятки	Для контакта типа	
	NC	NO
I		
0		
II		

а) реверсивные ВРК

При установке, на верхний ряд

Положение рукоятки	Для контакта типа	
	NC	NO
I		
0		
T		

При установке, на нижний ряд

Положение рукоятки	Для контакта типа	
	NC	NO
I		
0		
T		

б) не реверсивные ВРК

Рисунок 2 – Состояние контактов вспомогательных при установке в ВРК

При установке слева

Положение рукоятки	Для контакта типа	
	NC	NO
I		
0		
II		

При установке справа

Положение рукоятки	Для контакта типа	
	NC	NO
I		
0		
II		

а) реверсивные ВРМ

При установке слева или справа

Положение рукоятки	Для контакта типа	
	NC	NO
I		
0		

б) не реверсивные ВРМ

Рисунок 3 – Состояние контактов вспомогательных при установке в ВРМ

1 Правила и условия безопасного и эффективного использования и монтажа

1.1 Монтаж и пуск контакта вспомогательного в эксплуатацию должны осуществляться только квалифицированным электротехническим персоналом, прошедшим инструктаж по технике безопасности, с соблюдением правил, установленных в нормативно-технической документации.

1.2 Присоединение внешних проводников следует выполнять в соответствии с требованиями ГОСТ 10434.

1.3 При обнаружении неисправностей по окончании гарантийных обязательств или по истечении срока службы изделие утилизировать.

1.4 Для не реверсивных ВРК, установка контакта вспомогательного возможна только во внутрь корпуса ВРК. Максимальное количество устанавливаемых контактов, приведено в таблице 2.

Таблица 2

Номинальный ток ВРК, А	Максимальное количество устанавливаемых контактов вспомогательных
160…250	2
315…400	4
630…800	4
1000…1600	4

Порядок монтажа контакта вспомогательного, во внутрь ВРК:

- Снять переднюю крышку с ручного привода ВРК, оттянув защелки и потянув ее на себя;
- Присоединить проводники к контакту вспомогательному и затянуть с усилием 1 Н·м;
- Установить контакт вспомогательный в посадочное место (до характерного щелчка), винты должны смотреть в левую сторону;
- Уложить смонтированные проводники и вывезти их наружу, через специальные отверстия в корпусе ВРК (рисунок 3);
- Установить крышку обратно на ручной привод ВРК.

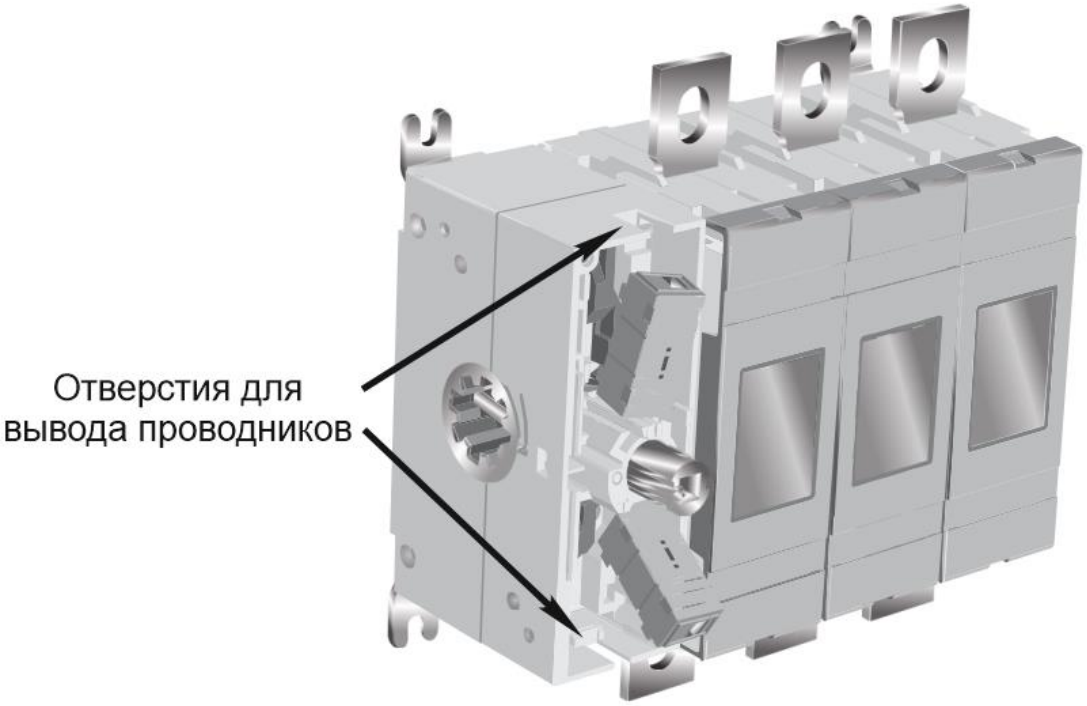

Рисунок 3 – Пример монтажа контакта вспомогательного, во внутрь не реверсивного ВРК

1.5 Для реверсивных ВРК, установка контакта вспомогательного, возможна только с правой стороны корпуса. Максимальное количество устанавливаемых контактов: 4. Места для установки и пример монтажа, приведены на рисунке 4.

1.6 Для ВРМ, установка контакта вспомогательного, возможна как справой так и с левой стороны. Места установки указаны на рисунке 5.

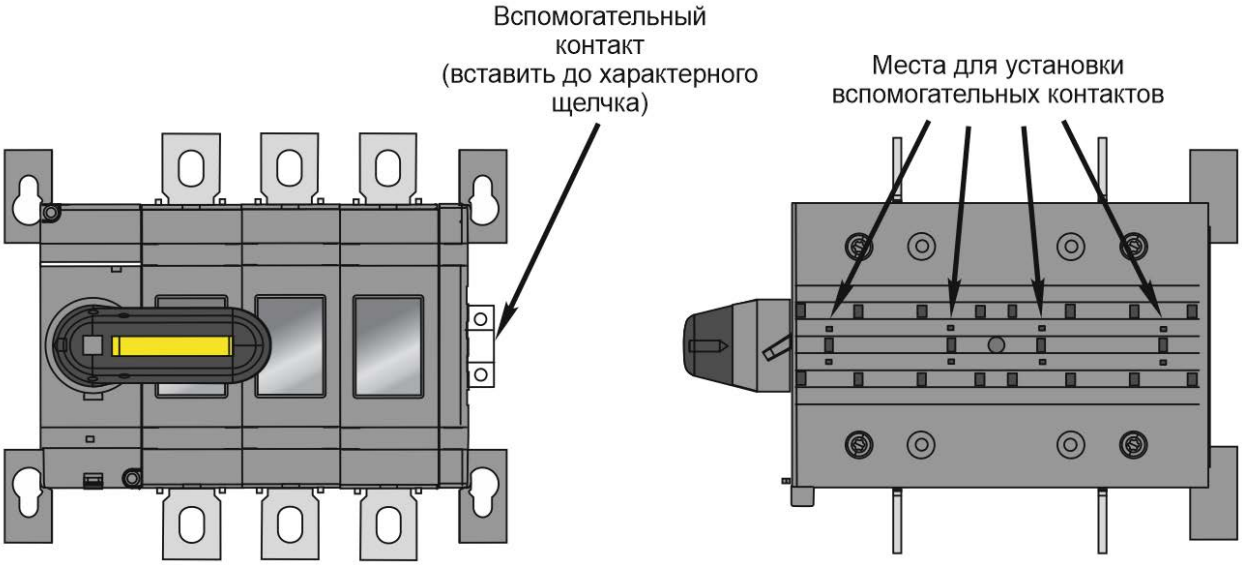

Рисунок 4 – Пример монтажа контактов вспомогательных, на реверсивный ВРК

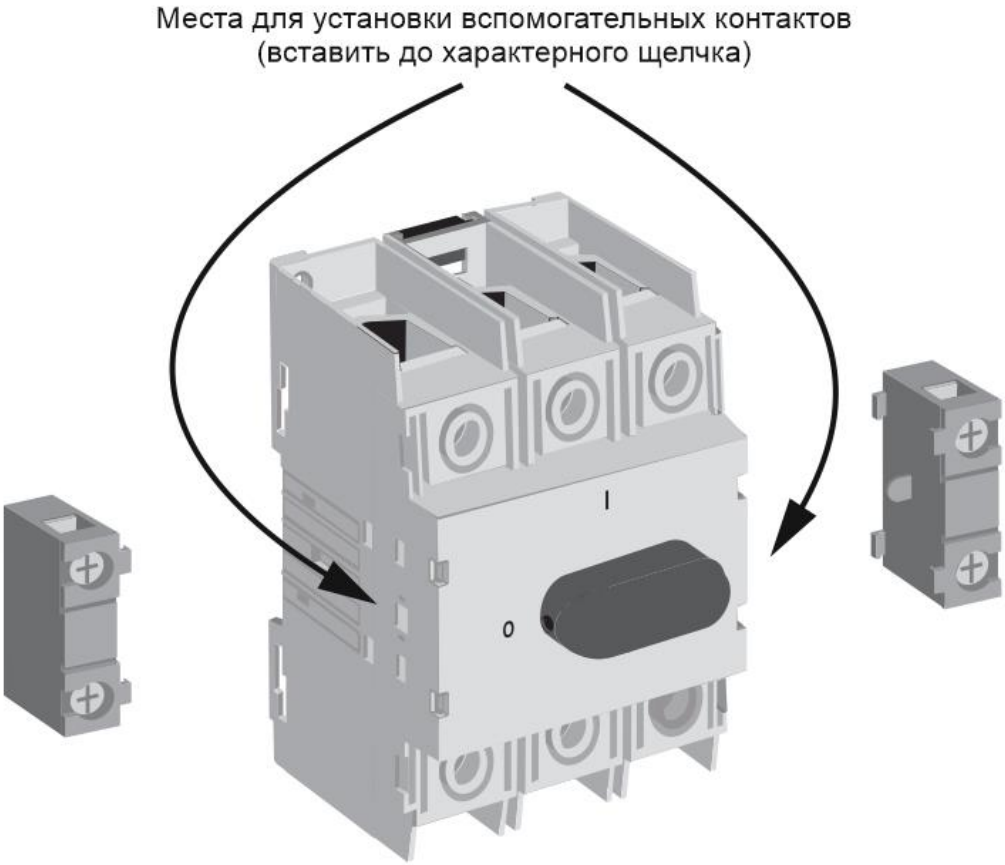

Рисунок 5 – Пример монтажа контактов вспомогательных, на ВРМ