Устройства для защиты ВЛИ и заземления EKF PROxima

Устройство для закорачивания EKF PROxima

Применяется в качестве основного средства защиты от поражения электрическим током на воздушных линиях электропередачи (ВЛ) СИП постоянного и переменного тока промышленной частоты напряжением до 1 кВ включительно и предназначено для защиты людей, работающих на отключенных участках ВЛ, при непредусмотренном появлении на этих участках высокого или наведенного напряжения. Устройство присоединяется к СИП через специальный адаптер РМСС, устанавливаемый со стороны ответвления в прокалывающих зажимах. Один из разъемов соединяется со штекером спуска заземления.

Наименование	Штепсельных патронов с байонетными разъемами, шт	Масса, кг	Артикул
Устройство для закорачивания М 5D EKF PROxima	5	1,1	m5d
Устройство для закорачивания М 6D EKF PROxima	6	1,4	m6d
Устройство для закорачивания М 7D EKF PROxima	7	1,7	m7d

ТЕХНИЧЕСКИЕ ХАРАКТЕРИСТИКИ

Параметры	Значения
Материал жил	Медь
Материал изоляции	Полиуретан
Сечение провода, мм^2	16
Рабочее напряжение, кВ	до 1
Диапазон эксплуатационных температур, °С	От -55 до +60
Длина межфазных перемычек, м	0,3
Ток термической стойкости в течении 3с, кА	2,3
Ток динамической стойкости, кА	14

Устройство для заземления EKF PROxima

Применяется в качестве основного средства защиты от поражения электрическим током на воздушных линиях электропередачи (ВЛ) СИП постоянного и переменного тока промышленной частоты напряжением до 1 кВ включительно и предназначено для защиты людей, работающих на отключенных участках ВЛ, при непредусмотренном появлении на этих участках высокого или наведенного напряжения. Спуск заземления соединяется с разъемом устройства для закорачивания

Наименование:	Штепсельная вилка со штыковым замком, шт.	Масса, кг	Артикул
Устройство для заземления МаТ EKF PROxima	1	2,3	mat

ТЕХНИЧЕСКИЕ ХАРАКТЕРИСТИКИ

Параметры	Значения
Материал жил	Медь
Материал изоляции	Полиуретан
Материал струбцины	Алюминиевый сплав
Сечение провода, мм^2	16
Рабочее напряжение, кВ	до 1
Диапазон эксплуатационных температур, °С	От -55 до +60
Длина заземляющего спуска, м	10
Ток термической стойкости в течении 3 с, кА	2,3
Ток динамической стойкости, кА	14

Зажимы прокалывающие, ответвительные EKF PROxima

Зажимы прокалывающие ответвительные предназначены для герметичного соединения и ответвления изолированных абонентских проводов и проводов освещения. При затягивании болта со срывной головкой зубцы контактных пластин прорезают изоляцию и входят в зацепление с проводником, образуя надежное соединение с минимальным переходным сопротивлением. Контактные зубцы покрыты силиконовой смазкой и закрыты резиновым уплотнителем. Болты стальные, горячей оцинковки. Испытано под напряжением 6 кВ в воде на глубине 1 м в течение минуты. Конструкция из стеклонаполненного погодо- и ультрафиолетостойкого полиамида.

Изображение	Наименование	Сечение жил магистрали/сечение жил ответвления, мм²	Болт	Количество болтов	Масса нетто, кг	Артикул
	Зажим прокалывающий ответвительный P1X-95 EKF PROxima	16-95 /1,5-10	M6, срывная головка на 10, несрывная на 13	1	0,06	p-1x-95
	Зажим прокалывающий ответвительный P2X-95 EKF PROxima	16-95/2.5-35	M8, срывная головка на 13, несрывная на 17	1	0,14	p-2x-95
	Зажим прокалывающий ответвительный P3X-95 EKF PROxima	25-95/25-95	M8, срывная головка на 13, несрывная на 17	1	0,19	p-3x-95
	Зажим прокалывающий ответвительный P4X-150 EKF PROxima	50-150/6-35	M8, срывная головка на 13, несрывная на 17	1	0,25	p-4x-150
	Зажим прокалывающий ответвительный P5X-150 EKF PROxima	35-150/35-150	M8, срывная головка на 13, несрывная на 17	1	0,3	p-5x-150
	Зажим прокалывающий ответвительный P6X-95 EKF PROxima	25-95/2,5-35	M8, срывная головка на 13, несрывная на 17	1	0,2	p-6x-95

ТЕХНИЧЕСКИЕ ХАРАКТЕРИСТИКИ

Параметры	Значения					
	P1X-95	P2X-95	P3X-95	P4X-150	P5X-150	P6X-95
Номинальное напряжение, кВ	До 1					
Структура СИП	СИП-2, СИП-4					
Токопроводимость зажима, А	70	165	260	180	239	200
Диапазон эксплуатационных температур, °С	От -60 до +50					
Температура монтажа, °С	От - 20 до +50					

Габаритные и установочные размеры

Зажим прокалывающий ответвительный P1x-95

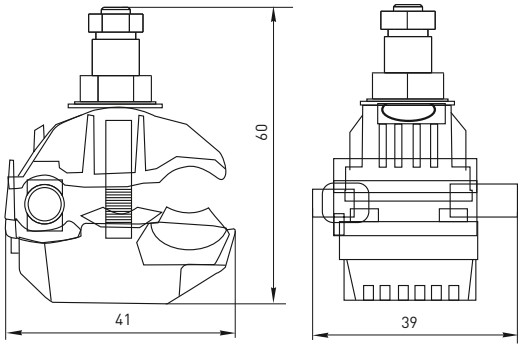

Зажим прокалывающий ответвительный P2x-95

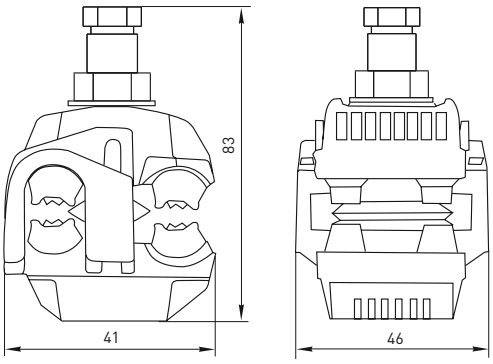

Зажим прокалывающий ответвительный P3x-95

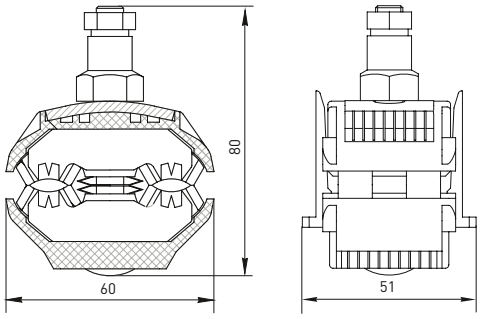

Зажим прокалывающий ответвительный Р4х-150

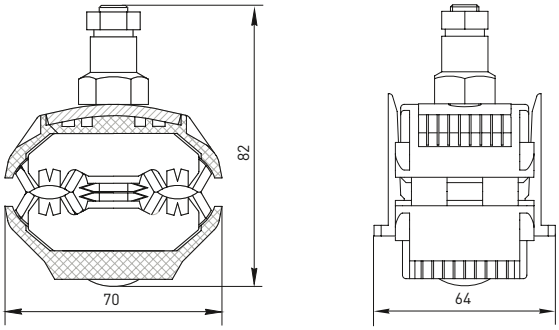

Зажим прокалывающий ответвительный Р5х-150

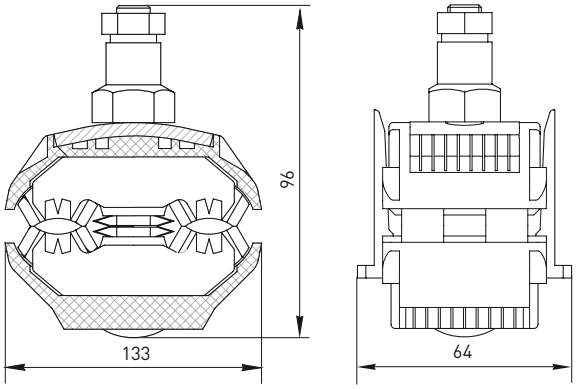

Зажим прокалывающий ответвительный Р6Х-95

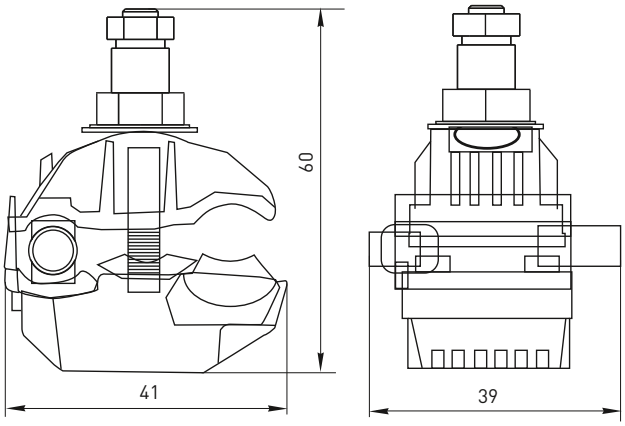

Особенности эксплуатации и монтажа
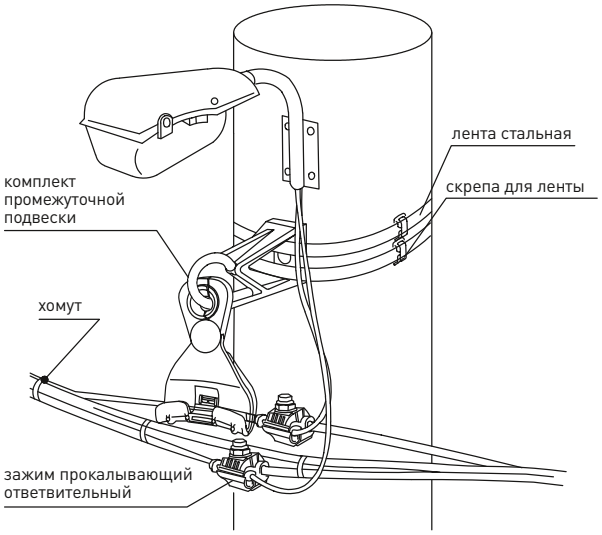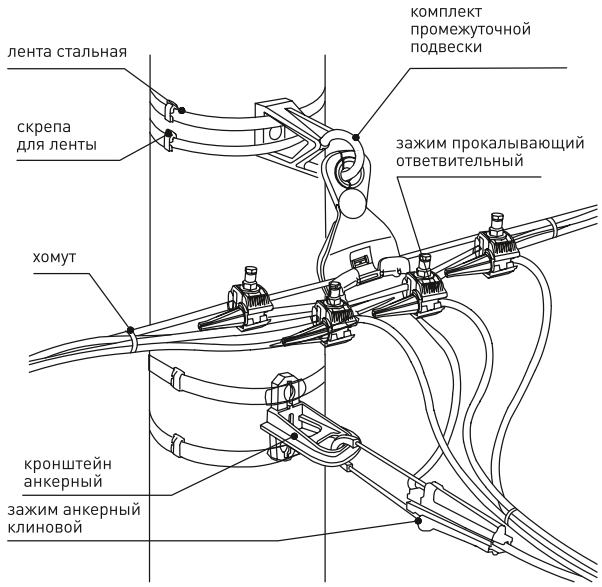
Демонтаж зажимов прокалывающих возможен (вторичный монтаж не допускается).
Для монтажа/демонтажа зажимов используются трещоточные ключи с головками на 10, 13, 17. Для монтажа под напряжением ключи должны быть изолированными и выдерживать напряжение 1000 В.