# КОРПУС ПЛАСТИКОВЫЙ ТИПА КМПн

**Краткое руководство по эксплуатации**

RU

## Основные сведения об изделии

Корпус пластиковый типа КМПн серии TEKFOR товарного знака IEK (далее – корпус) предназначен для установки в него модульных устройств на DIN-рейку.

Корпус предназначен для установки в жилых, общественных, производственных и подсобных помещениях.

## Технические данные

Основные технические данные корпуса приведены в таблице 1.

Габаритные и установочные размеры корпуса представлены на рисунке 1 и в таблице 2.

Расположение и размеры защищаемого пространства приведены на рисунке 1 и в таблице 2.

## Комплектность

Комплект поставки корпуса приведен в таблице 3.

## Меры безопасности

Все работы по монтажу, эксплуатации и техническому обслуживанию корпуса должны производиться в обесточенном состоянии электросети специально обученным персоналом с соблюдением требований нормативно-технической документации в области электротехники.

Защита от прямого прикосновения к токоведущим частям обеспечивается оболочкой. Класс защиты от поражения электрическим током определяется и маркируется изготовителем комплектного устройства.

При обнаружении неисправности по истечении гарантийного срока корпус утилизировать.

По истечении срока службы корпус утилизировать.

## Правила монтажа

Монтаж корпуса должен осуществляться при температуре от минус 20 °С до плюс 40 °С.

Порядок монтажа:

– открыть дверцу корпуса и, отвернув винты, снять крышку корпуса;

– при помощи инструмента прорезать по разметке отверстия для установки сальников для ввода и вывода проводников. Для сохранения заявленной степени защиты корпуса необходимо установить сальники со степенью защиты не хуже IP65 по ГОСТ 14254 (IEC 60529);

– установить корпус на месте эксплуатации. Для установки непосредственно на стене:

а) при помощи инструмента проделать отверстия для винтов по разметке на тыльной стороне корпуса;

б) закрепить корпус на месте эксплуатации при помощи самонарезающих винтов, ввинчиваемых в дюбели Ø6 мм (приобретается отдельно), заранее установленные в стену;

в) установить заглушки на отверстия внутри корпуса;

– на собранную раму из DIN-реек установить всю электроаппаратуру и поместить в корпус (кроме КМПн-6, КМПн-8, у них установка происходит внутри корпуса);

– выполнить внутренние электрические соединения;

– подключить вводные и отходящие проводники;

– наклеить маркировочную ленту на крышку;

– закрыть или запереть на замок (приобретается отдельно) дверцу щита.

Возможность установки монтажной панели (приобретается отдельно): совместить отверстия на монтажной панели с отверстиями внутри корпуса и закрутить на Винт самонарезающий 3,9–11 тупой.

Таблица / Table / Кесте 1

| Наименование показателя / Parameter name / Көрсеткіш атауы | | | Значение для корпуса типа / Value for a enclosure type / Корпус үшін мән | | | | | | |
|---|---|---|---|---|---|---|---|---|---|
| | | | КМПн-6 | КМПн-8 | КМПн-12 | КМПн-18 | КМПн-24 | КМПн-36 | КМПн-54 |
| Номинальное напряжение, В / Rated voltage, V / Номиналды кернеу, В | | | 1000 | | | | | | |
| Максимальный ток / Maximum current / Максималды ток, А | | | 63 | | | | | | |
| Номинальное напряжение изоляции, В / Rated insulation voltage, V / Оқшаулаудың номиналды кернеуі, В | | | 400 | | | | | | |
| Количество рядов / Number of rows / Аппараттар қатарының саны | | | 1 | 1 | 1 | 1 | 2 | 3 | 3 |
| Количество модульной аппаратуры / Number of modules / Модульдік аппараттардың саны | | | 6 | 8 | 12 | 18 | 24 | 36 | 54 |
| Потеря эффективной мощности, Р, Вт / Efficient power loss, P, W / Тиімді қуаттың жоғалуы, Р, Вт | | | 24 | 32 | 48 | 72 | 96 | 144 | 216 |
| Превышение температуры в средней части корпуса, $\Delta t_{0,5}$, К / Temperature rise in the middle section of the enclosure, $\Delta t_{0.5}$, K / Корпусының ортаңғы бөлігінде температураның жоғарылауы $\Delta t_{0,5}$, К | | | 28 | 33 | 29 | 31 | 35 | 40 | 47 |
| Превышение температуры в верхней части корпуса, $\Delta t_{1,0}$, К / Temperature rise in the upper section of the enclosure, $\Delta t_{1.0}$, K / Корпустың жоғарғы бөлігіндегі температураның жоғарылауы $\Delta t_{1,0}$, К | | | 33 | 38 | 34 | 35 | 43 | 50 | 58 |
| Степень защиты от внешних механических ударов по ГОСТ IEC 62262 / Degree of protection against external mechanical shocks acc. to IEC 62262 / МЕМСТ IEC 62262 бойынша сыртқы механикалық соққылардан қорғау дәрежесі | | | IK05 | | | | | | |
| Статическая нагрузка, Н / Static load, N / Статикалық жүктеме, Н | | | 6,6 | 8,8 | 13,2 | 19,8 | 26,4 | 39,6 | 59,4 |
| Степень защиты оболочки по ГОСТ 14254 (IEC 60529) / Protection degree of the sheath acc. to IEC 60529 / МЕМСТ 14254 (IEC 60529) бойынша қабықтың қорғаныс дәрежесі | | | IP65 | | | | | | |
| Цвет корпуса / Case color / Корпус түсі | | | серый / gray / сұр RAL 7035 | | | | | | |
| Материал / Material | с непрозрачной дверью / with opaque door / мөлдір емес есікпен | | корпус и дверь – АБС-пластик / case and door – ABS plastic / корпус пен есік – ABS пластик | | | | | | |
| | с прозрачной дверью / with transparent door / мөлдір есікпен | | корпус – АБС-пластик, дверь – поликарбонат / case – ABS plastic, door – polycarbonate / корпус – ABS пластик, есік – поликарбонат | | | | | | |
| Масса, кг / Weight, kg / Салмағы, кг | с непрозрачной дверью / with opaque door / мөлдір емес есікпен | серая непрозрачная дверь / gray opaque door / сұр түссіз есік | 0,7 | 0,8 | 1,4 | 2,05 | 2,51 | 3,4 | 4,23 |

## Продолжение таблицы / Continuation of the table / Кестенің жалғасы 1

| Наименование показателя / Parameter name / Көрсеткіш атауы | | | Значение для корпуса типа / Value for a enclosure type / Корпус үшін мән | | | | | | |
|---|---|---|---|---|---|---|---|---|---|
| | | | КМПн-6 | КМПн-8 | КМПн-12 | КМПн-18 | КМПн-24 | КМПн-36 | КМПн-54 |
| Масса, кг / Weight, kg / Салмағы, кг | с прозрачной дверью / with transparent door / мөлдір есікпен | черная дверь / black door / қара есік | 0,7 | 0,8 | 1,4 | 2,07 | 2,56 | 3,39 | 4,27 |
| | | синяя дверь / blue door / көк есік | 0,7 | 0,8 | 1,4 | 2,01 | 2,56 | 3,4 | 4,28 |
| | | зеленая дверь / green door / жасыл есік | 0,7 | 0,8 | 1,4 | 2,08 | 2,56 | 3,4 | 4,27 |
| | | оранжевая дверь / orange door / қызғылт сары есік | 0,7 | 0,8 | 1,4 | 2,08 | 2,56 | 3,38 | 4,26 |

## Продолжение таблицы / Continuation of the table / Кестенің жалғасы 1

| Наименование показателя / Parameter name / Көрсеткіш атауы | Значение / Value / Мағынасы |
|---|---|
| Условия эксплуатации / Operation conditions / Қолдану ережелері | °C +40 −45 +40 °C 50 % +20 °C 90 %<br>Климатическое исполнение УХЛ3 по ГОСТ 15150 / For macroclimatic regions with a temperate and cold climate (indoors with natural ventilation). / Климаттық орындалу түрі – МЕМСТ 15150 бойынша ОСҚ3.<br>Окружающей среда: невзрывоопасная, не содержащая токопроводящей пыли, не содержащая агрессивных газов и паров, разрушающих полимерные материалы и ухудшающие электроизоляционные свойства изделий. / Environment: non-explosive, not containing conductive dust, not containing aggressive gases and vapors that destroy polymeric materials and degrade the electrical insulating properties of products. / Қоршаған орта: жарылғыш емес, өткізгіш шаңы жоқ, полимерлі материалдарды бұзатын және өнімнің электр оқшаулау қасиеттерін нашарлататын агрессивті газдар мен булар жоқ. |
| | °C +50 −50 |
| | °C +50 −50 +15 °C 75 % +25 °C 98 % |
| Ремонтопригодность / Repairability / Жөндеуге жарамдылығы | Неремонтопригодные / Non-repairable / Жөндеуге жарамсыз |

Продолжение таблицы / Continuation of the table / Кестенің жалғасы 1

| Наименование показателя / Parameter name / Көрсеткіш атауы | Значение / Value / Мағынасы |
|---|---|
| Утилизация / Disposal / Кәдеге жарату | Для утилизации корпуса разделить его по виду материалов и передать в организации, занимающиеся вторичной переработкой / To dispose of the enclosure, separate it by type of material and hand it over to recycling organizations / Корпусты кәдеге жарату үшін оны материал түріне қарай бөліп, қайта өңдеу ұйымдарына тапсырыңыз |
| / Warranty period of operation, years, from the date of sale, subject to the consumer's compliance with the rules of operation, transportation and storage / Тұтынушының пайдалану, тасымалдау және сақтау ережелерін сақтауына байланысты кепілдік мерзімі, сатылған күннен бастап жылдар | 5 |
| Срок службы, лет / Service life, years / Қызмет ету мерзімі, жылдар | 25 |

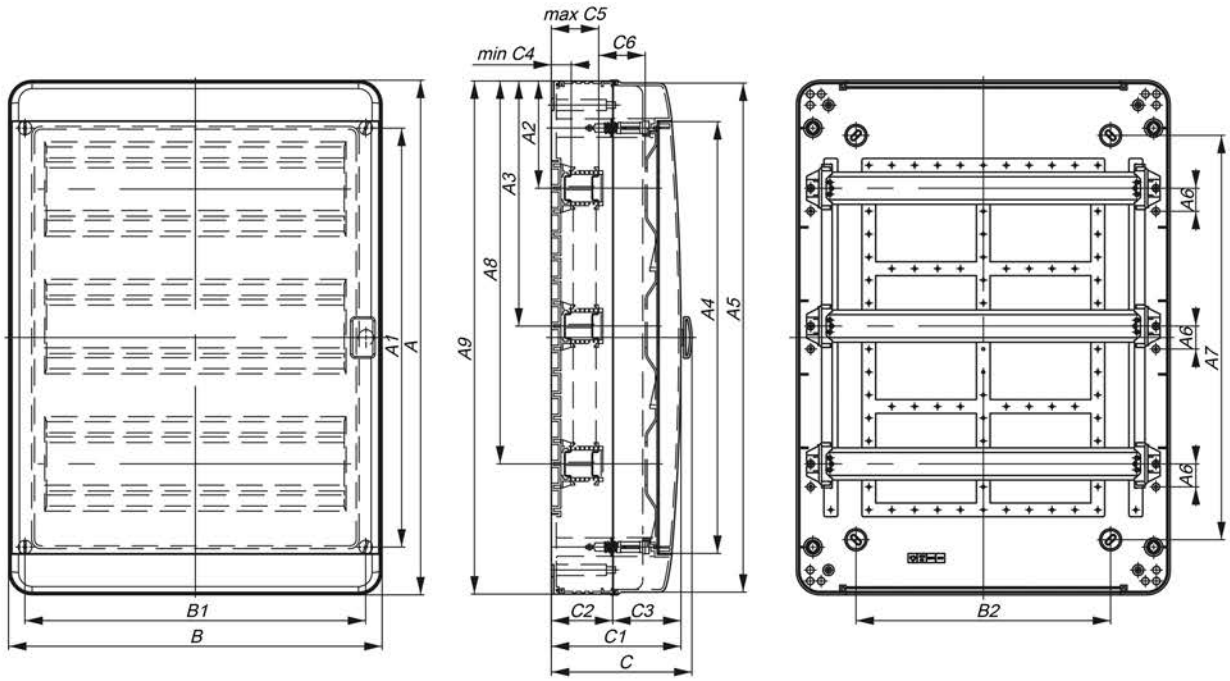


Рисунок / Figure / Сурет 1

Таблица / Table / Кесте 2

| Наименование / Name / Атауы | | КМПн-6 | КМПн-8 | КМПн-12 | КМПн-18 | КМПн-24 | КМПн-36 | КМПн-54 |
|---|---|---|---|---|---|---|---|---|
| Размеры, мм / Dimensions, mm / Өлшемдері, мм | A | 178 | 178 | 230 | 245 | 410 | 560 | 560 |
| | A1 | 85 | 85 | 135 | 156 | 306 | 456 | 456 |
| | A2 | 87.75 | 87.75 | 101 | 109 | 117 | 117 | 117 |
| | A3 | – | – | – | – | 267 | 267 | 267 |
| | A4 | 109 | 109 | 158 | 170 | 320 | 470 | 470 |
| | A5 | 170 | 170 | 222 | 238 | 404 | 554 | 554 |
| | A6 | – | – | 25 | 25 | 25 | 25 | 25 |
| | A7 | 80 | 130 | 140 | 140 | 290 | 440 | 440 |
| | A8 | – | – | – | – | – | 417 | 417 |
| | A9 | 175.5 | 175.5 | 227 | 243 | 409 | 559 | 559 |
| | B | 168 | 204 | 300 | 408 | 300 | 300 | 408 |
| | B1 | 134.5 | 170.5 | 266 | 372 | 264 | 264 | 372 |
| | B2 | 80 | 100 | 170 | 278 | 170 | 170 | 278 |
| | C | 114 | 114 | 137 | 153 | 153 | 153 | 153 |
| | C1 | 102 | 102 | 124.5 | 141.5 | 141.5 | 141.5 | 141.5 |
| | C2 | 52 | 52 | 67 | 67 | 67 | 67 | 67 |
| | C3 | 50 | 50 | 57 | 74.5 | 74.5 | 74.5 | 74.5 |
| | minC4 | 18.2 | 18.2 | 22 | 22 | 22 | 22 | 22 |
| | maxC5 | 18.2 | 18.2 | 62 | 62 | 62 | 62 | 62 |
| | C6 | 46.7 | 46.7 | 23 | 50 | 51 | 50 | 50 |

Таблица / Table / Кесте 3

| Наименование / Name / Атауы | | КМПн-6 | КМПн-8 | КМПн-12 | КМПн-18 | КМПн-24 | КМПн-36 | КМПн-54 |
|---|---|---|---|---|---|---|---|---|
| | | Количество, шт. (экз.) / Quantity, pcs. (copy) / Саны, дана (көшірме) | | | | | | |
| Корпус / Enclosure | | 1 | 1 | 1 | 1 | 1 | 1 | 1 |
| Заглушка модульная / Modular plug / Модульдік бітеуіш | | 1 | 1 | 1 | 1 | 1 | 2 | 3 |
| Маркировочная лента / Marking tape / Таңбалау таспасы | | 2 | 2 | 2 | 2 | 4 | 6 | 6 |
| Инструкция по сборке / Assembly instructions / Құрастыру нұсқаулары | | 1 | 1 | 1 | 1 | 1 | 1 | 1 |
| Винт самонарезающий 3,9-11(тупой) / Selftapping screw 3,9-11 (blunt) / Өздігінен бұрап тұратын бұранда 3,9-11 (доғал) | | 6 | 6 | 8 | 6 | 10 | 14 | 14 |
| Винт самонарезающий 3,9-11(острый) / Self-tapping screw 3,9-11 (sharp) / Өздігінен бұрап тұратын бұранда 3,9-11 (өткір) | | – | – | – | 4 | 4 | 7 | 7 |
| DIN-рейка оцинкованная / DIN rail galvanized / DIN рейка мырышталған | | 1 | 1 | 1 | 1 | 2 | 3 | 3 |
| Набор для крепления DIN-реек / DIN rail mounting kit / DIN рель-сті орнату жинағы | Кронштейн / Bracket / KR-65 БИ | – | – | 2 | 2 | 4 | 6 | 6 |
| | Перемычка / Jumper / Секіргіш PR-65 БИ | – | – | – | – | 2 | 4 | 4 |
| | Защелка / Latch / Бекіту | – | – | 2 | 2 | 4 | 6 | 6 |
| Заглушка отверстий / Hole plug / Тесік тығыны | | 4 | 4 | 4 | 4 | 4 | 4 | 4 |
| Петля для открывания крышки / Hinge for cover opening / Қақпақты ашуға арналған топса | | – | – | – | 2 | 2 | 2 | 2 |
| Уплотнительное кольцо силиконовое / O-ring silicone / O-сақина силикон | | 4 | 4 | 4 | 4 | 4 | 4 | 4 |
| Шина нулевая 6×9 / N busbar 6×9 / Шина нөл 6×9 | | 2 | 2 | 2 | 2 | 2 | 2 | 2 |
| Держатель шин / Busbar support / Шина ұстағыш | | 1 | 1 | 1 | 1 | 1 | 1 | 1 |
| Паспорт / Passport | | 1 | 1 | 1 | 1 | 1 | 1 | 1 |