SHOP220

Essential SmartBright LED Downlight

DN027B G3 LED9/NW 9W 220-240V D125 RU

Essential SmartBright LED Downlight, 9 Вт, 950 лм, 4000 K, Ширина светового пучка 110°, Белый

DN027 SmartBright LED downlight - светодиодный светильник, сочетающий себе качество и высокую эффективность при низкой стоимости. Для удовлетворения потребностей заказчиков в данном семействе представлены светильники разной мощности и разных форм-факторов (круглом или квадратном встраиваемом, либо в накладном)

Данные о продукции

Общая информация	
Сменный источник света	Нет
Количество единиц ПРА	1 шт.
Драйвер в комплекте	Да
Осветительная технология	LED
Гарантийный период	3 года
Знак пожароопасности	Для монтажа на средневоспламеняющихся поверхностях
Испытание на воспламеняемость от раскаленной проволоки	Температура 650 °C, продолжительность 30 с
Соответствие стандарту EU RoHS	Да

Технические характеристики освещения	
Светоотдача	950 лм
Коррелированная цветовая температура (ном.)	4000 K
Эффективность (номинальная) (ном.)	105,00 лм/Вт
Коэффициент цветопередачи (CRI)	80
Цвет источника света	Нейтральный белый 840
Оптический тип	Ширина светового пучка 110°
Светораспределение светильника	110°

Эксплуатационные и электрические характеристики	
Входное напряжение	От 220 до 240 Вт
Частота сети	50 or 60 Hz
Входная частота	50 или 60 Hz
Пусковой ток	2,25 A
Время пуска	0,101 ms
Энергопотребление	9 Вт
Коэффициент мощности (доля)	0.9
Кабель	Кабель 0,2 м без вилки

Essential SmartBright LED Downlight

Количество продуктов на модульном автоматическом выключателе, 16 A, тип B	86

Температура

Диапазон температур окружающей среды	От –20 до +40 °C

Системы управления и регулировка яркости света

Возможность диммирования	Нет
Драйвер/блок питания/трансформатор	Источник питания (Вкл./Выкл.)
Постоянная светоотдача	Нет

Механические компоненты и корпус

Материал корпуса	Металл/пластик
Материал отражателя	-
Оптический материал	Поликарбонат
Материал оптической крышки	Поликарбонат
Материал фиксации	Сталь
Цвет корпуса	Белый
Покрытие оптической крышки	Матовое
Общая длина	150 мм
Общая ширина	150 мм
Общая высота	42 мм
Общий диаметр	150 мм
Размеры (высота x ширина x глубина)	42 x 150 x 150 mm

Соответствие требованиям и область применения

Код защиты от проникновения (IP)	IP20/40 [Защита пальцев, светоизлучающая поверхность]
Код степени защиты от механических воздействий	IK03 [0,3 Дж]
Класс защиты IEC	Класс безопасности II

Первоначальная производительность (соответствие МЭК)

Допустимая погрешность светового потока	+/-10%
Начальная цветность	(IEC4000K, 0.38, 0.38) < 5SDCM
Допустимое значение потребляемой мощности	+/-10%

Производительность со временем (соответствие МЭК)

Коэффициент отказа драйвера при 5000 ч	0,012 %
Медианный полезный срок службы L70B50	30 000 часов

Условия эксплуатации

Подходит для случайного переключения	Нет

Данные об изделии

Название продукта для заказа	DN027B G3 LED9/NW 9W 220-240V D125 RU
Полное название продукта	DN027B G3 LED9/NW 9W 220-240V D125 RU
Полный код продукта	871951435139400
Код заказа	929002672802
Материал № (12NC)	929002672802
Нумератор — количество на упаковку	1
EAN/UPC — продукт/короб	8719514351394
Нумератор — упаковок на внешний короб	24
EAN/UPC — короб	8719514351400

Чертеж размеров

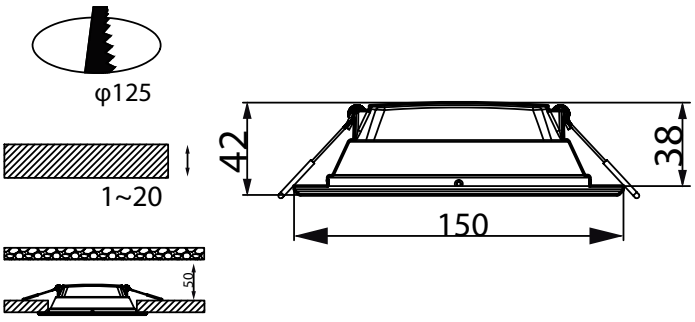

Essential SmartBright LED Downlight

Фотометрические данные

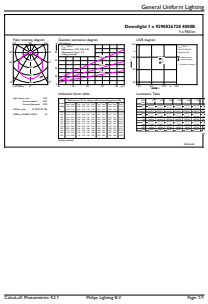

General uniform lighting - DN027B G3 LED9/NW 9W 220-240V D125 RU

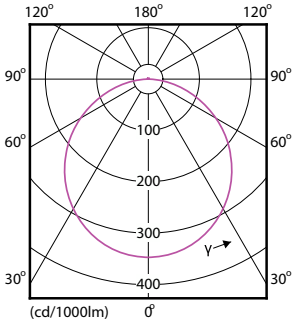

Light Distribution Diagram - DN027B G3 LED9/NW 9W 220-240V D125 RU

© 2023 Signify Holding Все права защищены. Signify никоим образом не гарантирует точность и полноту представленной здесь информации и не несет ответственности за любые действия, совершенные в этой связи. Информация, представленная в данном документе, не является коммерческим предложением и не является частью какого-либо предложения или контракта, если иное не подтверждено Signify. Philips и логотип Philips являются зарегистрированными товарными знаками компании Koninklijke Philips N.V.