Перейти к продукции

Распределительные щиты City9 Box

IP40

City9 Box

- Предназначены для установки модульного оборудования на объектах жилищного и гражданского строительства.
- Устанавливаются внутри помещений и доступны в навесном и встраиваемом исполнениях на 8, 12, 18, 24 и 36 модулей.
- Белая или прозрачная дверь с углом открытия 180°.
- Перфорированные отверстия для ввода кабелей с 4 сторон щита.
- От 1 до 3 DIN-реек в комплекте в зависимости от модели.
- Нейтральный и заземляющий клеммные блоки, установленные на держатель, в комплекте.
- Маркировочная лента для модульного оборудования.
- Разметка для крепления на задней поверхности щита.

City9 Box IT

- Корпус от 36-модульного щита City9 Box
- Встраиваемая версия
- Белая и дымчатая дверь
- Возможность изменения расположения двери (правое/левое)
- Комплектация: розетки Blanca – 2 шт., стяжки – 8 шт., гибкие стяжки (Rapstrap) – 4 шт.

Сертификация в соответствии с ТР ТС 004/2011 «О безопасности низковольтного оборудования»

Встраиваемые щиты

- Съемное шасси позволяет осуществлять монтаж модульного оборудования вне места установки.
- Простая и надежная конструкция.
- Глубина щита адаптирована для стен уменьшенной толщины.
- Асимметричная задняя часть щита.
- Изолирующие заглушки для ввода кабеля с 4 сторон.
- Регулируемая глубина установки DIN-рейки.

Встраиваемые щиты

Кол-во рядов	Кол-во модулей Ш=18 мм в ряду	Кол-во модулей Ш=18 мм в щите	Ном. ток (In)	№ по каталогу		Шина N	Шина PE
				Щит с белой дверцей	Щит с прозрачной дверцей		
1	8	8	63 A	**EZ9E108P2FRU**	**EZ9E108S2FRU**	1 шт. x 8 отв.	1 шт. x 8 отв.
1	12	12	63 A	**EZ9E112P2FRU**	**EZ9E112S2FRU**	1 шт. x 8 отв.	1 шт. x 8 отв.
1	18	18	63 A	**EZ9E118P2FRU**	**EZ9E118S2FRU**	2 шт. x 8 отв.	1 шт. x 17 отв.
2	12	24	63 A	**EZ9E212P2FRU**	**EZ9E212S2FRU**	2 шт. x 8 отв.	1 шт. x 17 отв.
3	12	36	80 A	**EZ9E312P2FRU**	**EZ9E312S2FRU**	3 шт. x 8 отв.	1 шт. x 22 отв.
3	-	-	80A	**EZ9E312P2FIT**	**EZ9E312S2FIT**	-	-

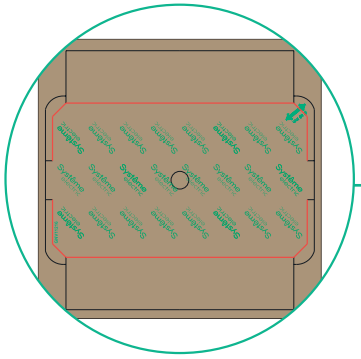

Шаблон предварительной разметки стены

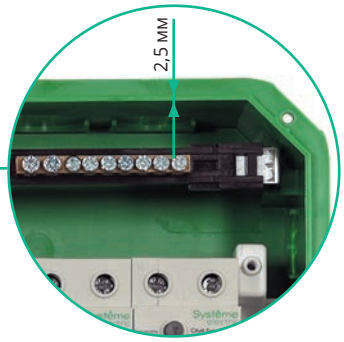

Жесткость конструкции

Съемное шасси во встраиваемой версии

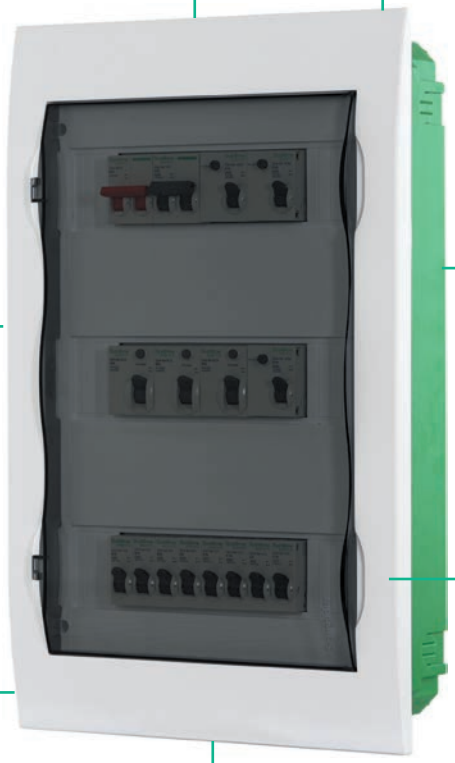

Легко и просто завести кабель в щит

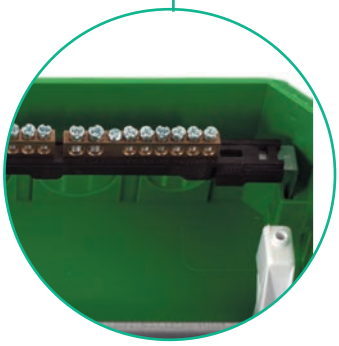

Раздельные и съемные клеммы N

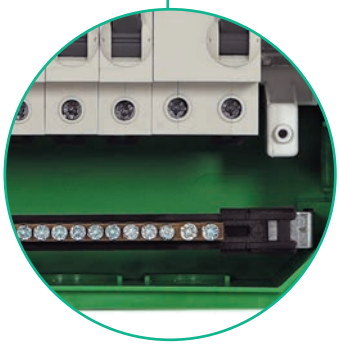

Съемная клемма PE

Возможность изменения расположения двери (правое/левое)

Степень защиты – IP40

Ударостойкость – IK 07

Изоляционный самозатухающий пластик

Класс защиты – 2

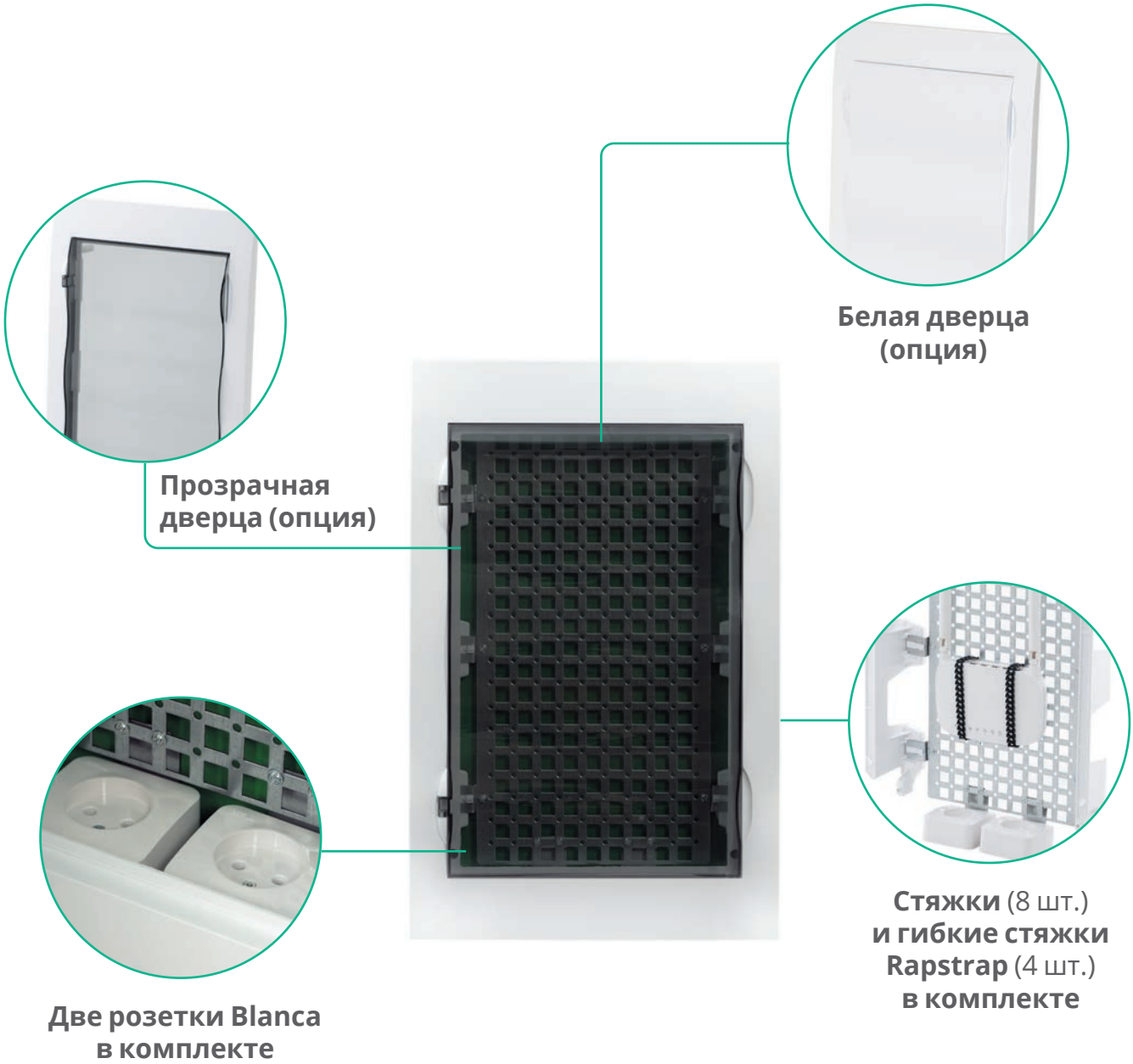
Белая дверца
(опция)
Прозрачная
дверца (опция)
Две розетки Blanca
в комплекте
Стяжки (8 шт.)
и гибкие стяжки
Rapstrap (4 шт.)
в комплекте

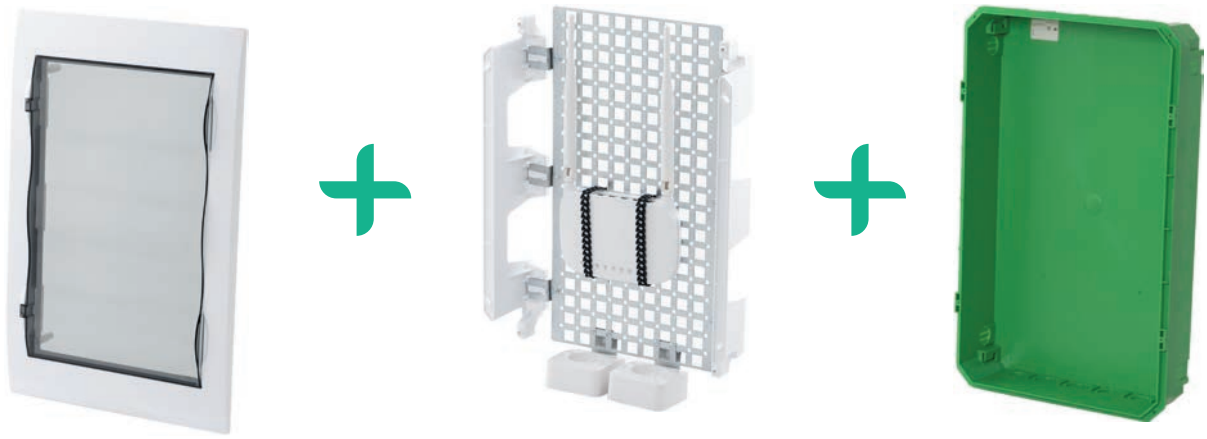

Распределительные щиты City9 Box

IP40

Навесные мини-щиты

- Поддерживают подключение кабель-каналов, трубок и кабелей.
- Комплектация:
  – задняя часть с установленной симметричной рейкой и креплением для кабельной стяжки;
  – герметичная крышка.

Навесные щиты

- Ввод кабеля можно осуществлять сверху/снизу или с задней стороны.
- Крепежные отверстия овальной формы для удобства установки и вертикального выравнивания щита.
- Указание расстояний до крепежных отверстий щита.

Навесные щиты

Кол-во рядов	Кол-во модулей Ш=18 мм в ряду	Кол-во модулей Ш=18 мм в щите	Ном. ток (In)	№ по каталогу			Шина N	Шина PE
				Щит без дверцы	Щит с белой дверцей	Щит с прозрачной дверцей		
1	2	2	63 A	**EZ9EAA102**	**-**	**EZ9EAB102**	-	-
1	4	4	63 A	**EZ9EAA104**	**-**	**EZ9EAB104**	-	-
1	6	6	63 A	**-**	**-**	**EZ9EAB106**	-	-
1	8	8	63 A	**-**	**EZ9E108P2SRU**	**EZ9E108S2SRU**	1 шт. x 8 отв.	1 шт. x 8 отв.
1	12	12	63 A	**-**	**EZ9E112P2SRU**	**EZ9E112S2SRU**	1 шт. x 8 отв.	1 шт. x 8 отв.
1	18	18	63 A	**-**	**EZ9E118P2SRU**	**EZ9E118S2SRU**	2 шт. x 8 отв.	1 шт. x 17 отв.
2	12	24	63 A	**-**	**EZ9E212P2SRU**	**EZ9E212S2SRU**	2 шт. x 8 отв.	1 шт. x 17 отв.
3	12	36	80 A	**-**	**EZ9E312P2SRU**	**EZ9E312S2SRU**	3 шт. x 8 отв.	1 шт. x 22 отв.

Распределительные щиты City9 Box

IP40

Характеристики встраиваемых и навесных щитов

Технические характеристики		
Основные характеристики		
Соответствие стандартам		МЭК 60670-1-24 / ТС 004/2011
Номинальный ток (In)	8, 12, 18 и 24 модуля	63 A
	36 модулей	80 A
Номинальное рабочее напряжение (Ue)		400 В
Напряжение изоляции (Ui)		500 В
Дополнительные характеристики		
Степень защиты	Согласно МЭК 60529	При закрытой двери IP40 При открытой двери IP30
	Согласно МЭК 62262	Защита от механических ударов IK07
Степень загрязнения		2
Рабочая температура		От -5 до +60 °C
Температура хранения		От -15 до +70 °C
Цвет		Белый RAL9003
Испытания	Согласно МЭК 60695-2-10	Изоляционный самозатухающий технопластик, стойкий к открытому пламени и нагреву до 650°C / 30 с

Характеристики навесных мини-щитов

Технические характеристики		
Основные характеристики		
Соответствие стандартам		МЭК 60670-1 и 24
Цвет		Белый RAL 9003
Степень защиты	IP	IP40
	IK	IK07
Материал	Пластик	Самозатухающий изоляционный материал, стойкость к воздействию огня и высокой температуры 650 °C / 30 с согласно МЭК 60695-2-1
Номинальный ток		63 A
Класс электроизоляции		Класс 2

Примеры ввода кабеля

Кабель

Гофрированная труба
1xØ20 мм на 2/4 мод.
3xØ20 мм на 6 мод.

Гофрированная труба
с установкой сальника
1xØ20 мм на 2/4 мод.
3xØ20 мм на 6 мод.

Кабель-канал

- Работа с перфорированными отверстиями для ввода кабеля осуществляется специальным инструментом (ножом)
- Информация о габаритных размерах, артикуле и аксессуарах к щитам нанесена на заводскую упаковку

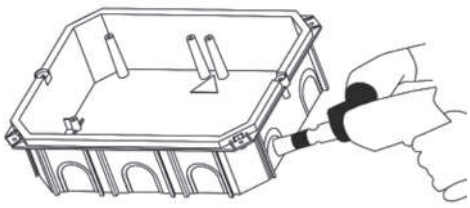

Жесткость конструкции

Раздельные и съемные клеммы N

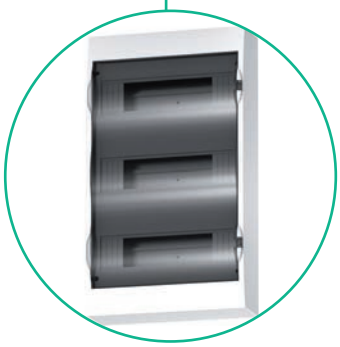

Возможность изменения расположения двери (правое/левое)

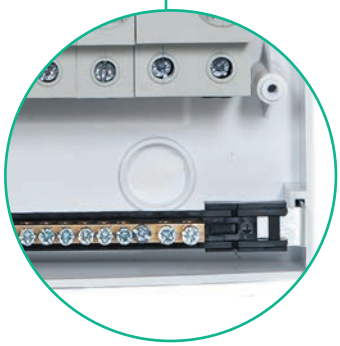

Съемная клемма PE

Огнестойкость 650°С
Не содержит галогены
ГОСТ 32395-2013

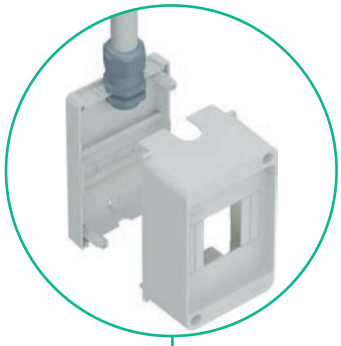

Подключение через фитинг

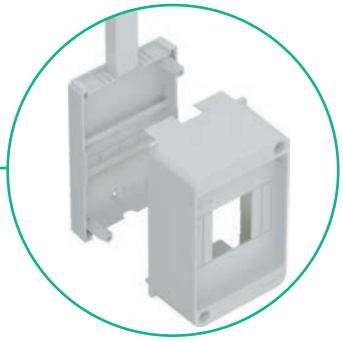

Вырез под мини-канал

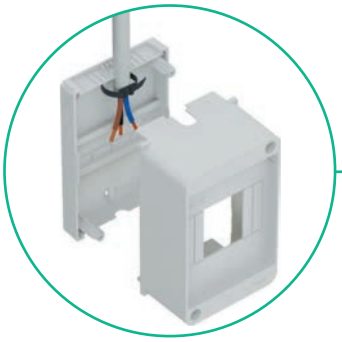

Место под стяжку

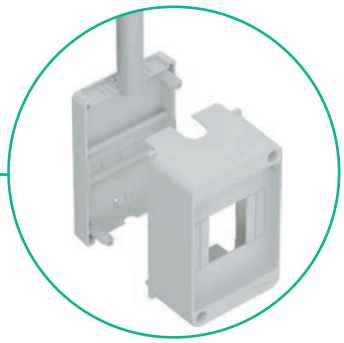

Вырез под трубку

Легкость монтажа

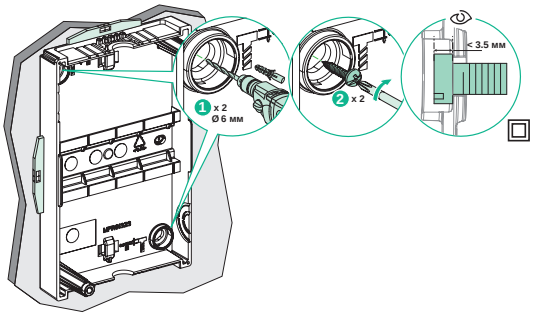

Фиксация на стену, без необходимости в специальных крепежах

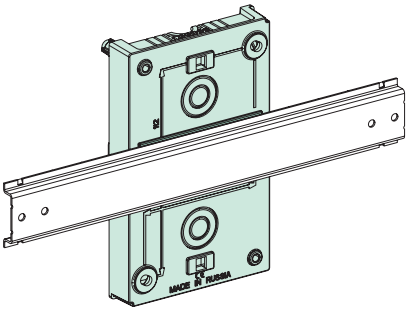

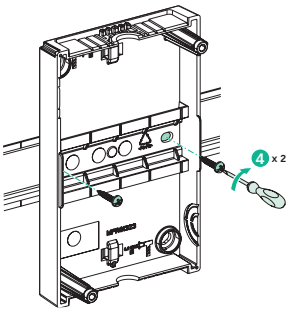

Фиксация на DIN-рейку, благодаря специальному профилю на задней части щита

Легкость эксплуатации

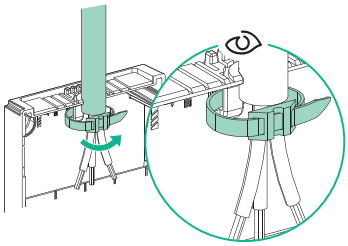

Фиксаторы для кабельных стяжек встроены в заднюю стенку

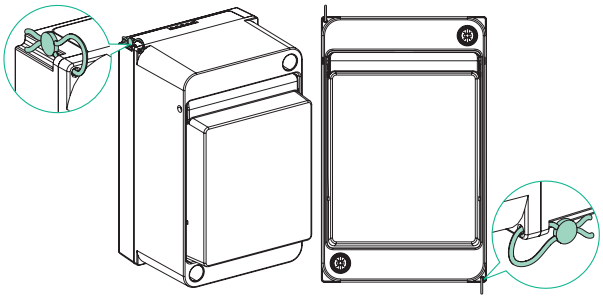

Предусмотрены две точки в корпусе щита для пломбировки

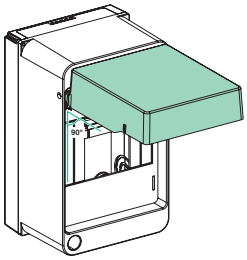

Дверь фиксируется в открытом положении на 90°

Распределительные щиты City9 Box

IP40

Размеры (мм)

Встраиваемые щиты City9 Box: вид сбоку (мм)

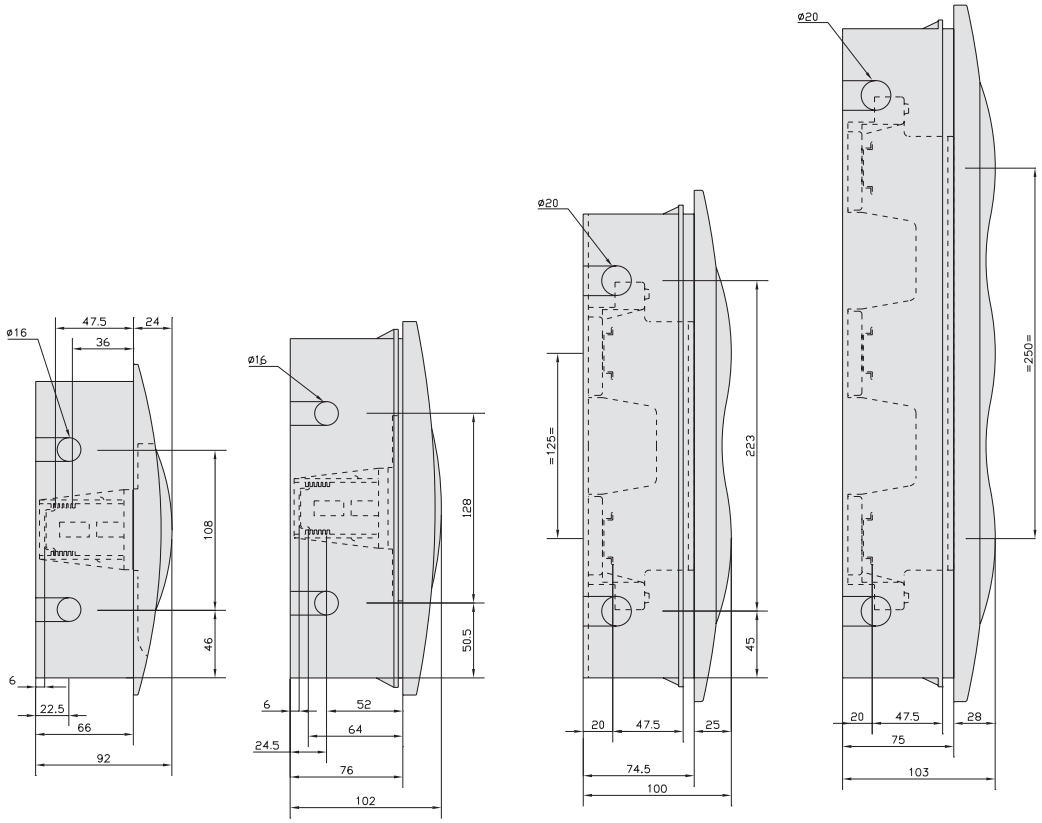

8 и 12 модулей | 18 модулей | 24 модуля | 36 модулей и City9 Box IT (мультимедиа)

Встраиваемые щиты City9 Box: габариты ниши (мм)

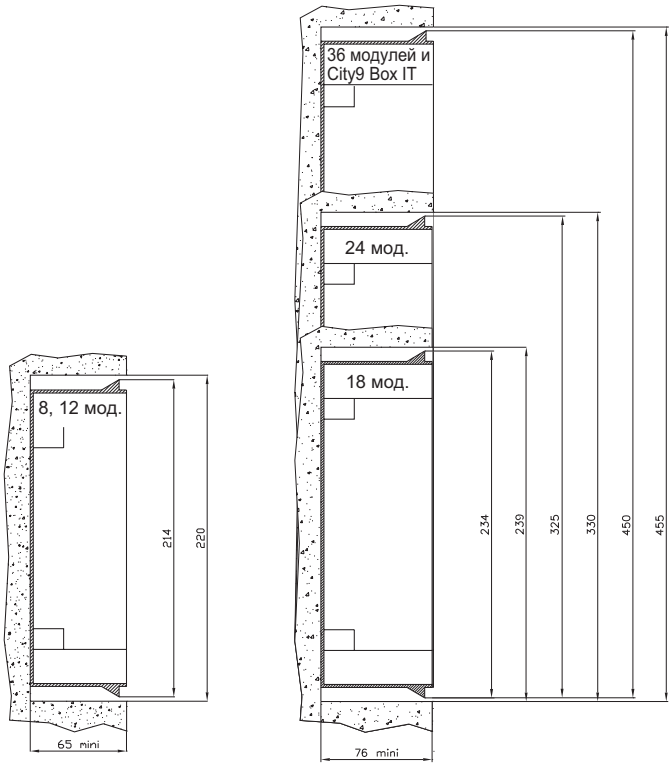

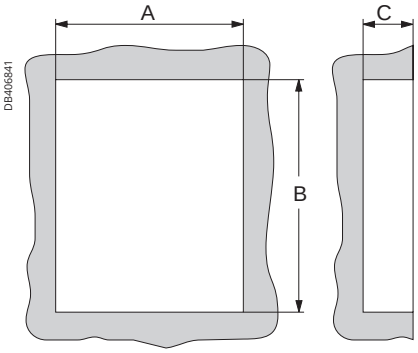

Тип щита	A	B	C
8 модулей	205 мм	220 мм	65 мм
12 модулей	276 мм	220 мм	65 мм
18 модулей	384 мм	239 мм	76 мм
24 модуля	285 мм	330 мм	76 мм
36 модулей	285 мм	455 мм	76 мм
City9 Box IT	285 мм	455 мм	76 мм

Распределительные щиты City9 Box

IP40

Встраиваемые щиты City9 Box: вид сверху (мм)

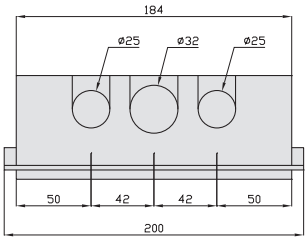

8 модулей

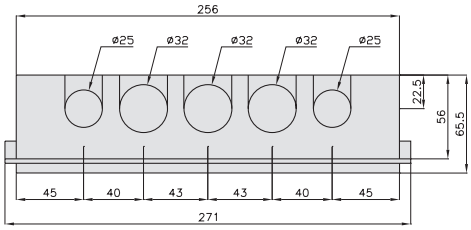

12 модулей

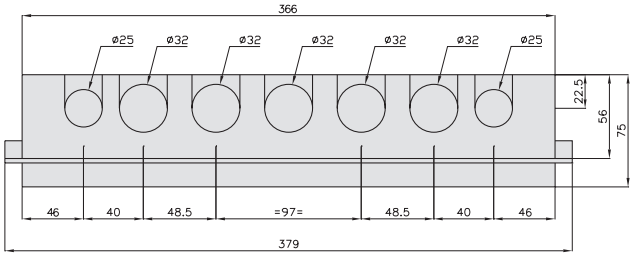

18 модулей

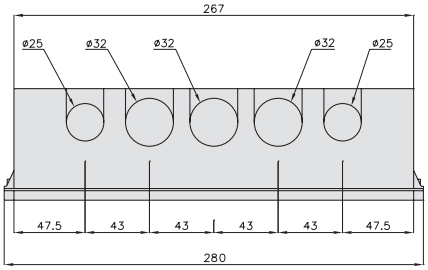

24, 36 модулей и City9 Box IT (мультимедиа)

Встраиваемые щиты City9 Box: вид спереди (мм)

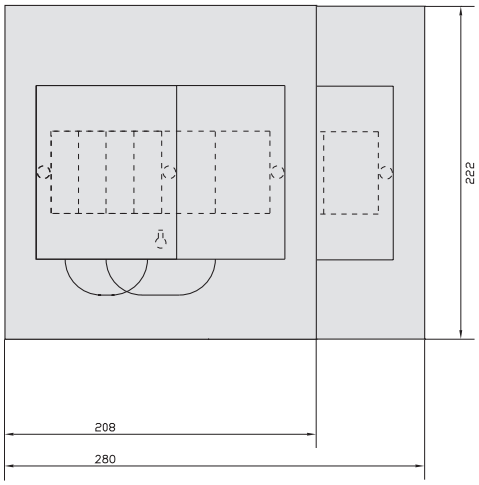

8 и 12 модулей

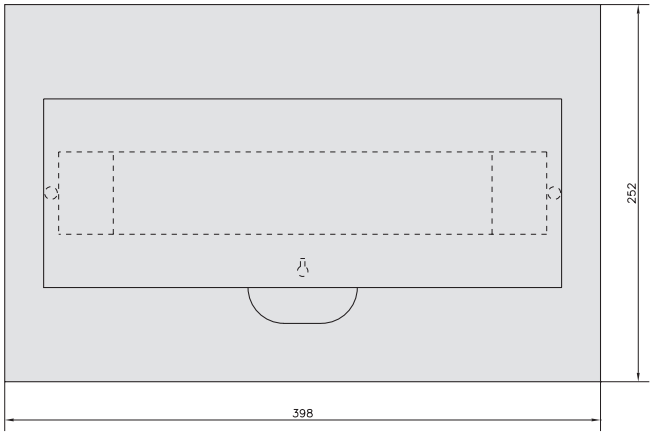

18 модулей

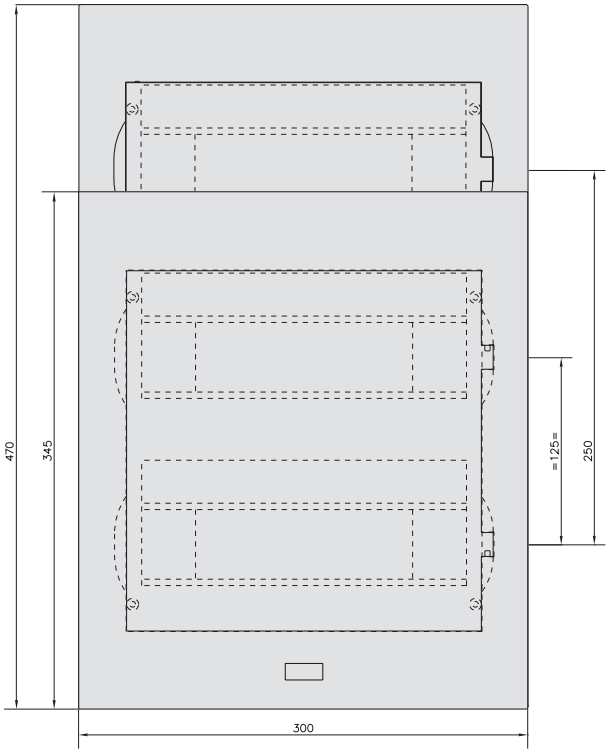

24, 36 модулей и City9 Box IT (мультимедиа)

Распределительные щиты City9 Box

IP40

Размеры (мм)

Навесные мини-щиты City9 Box: вид спереди (мм)

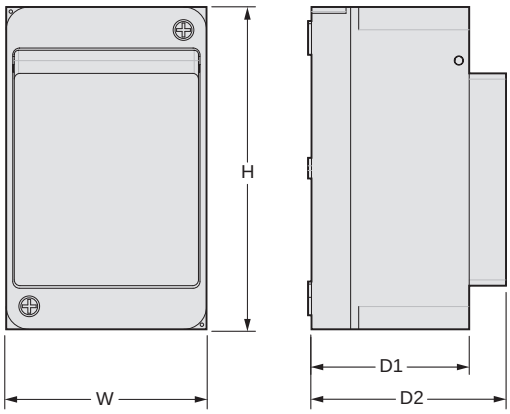

Тип щита	H	W	D1*	D2**
2 модулей	140	55	70	86
4 модулей	140	87	70	86
6 модулей	180	140	-	86

* Без двери.
** С дверью.

Навесные щиты City9 Box: вид сбоку (мм)

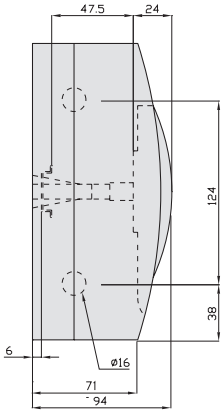

8 и 12 модулей

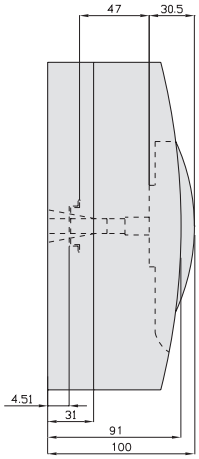

18 модулей

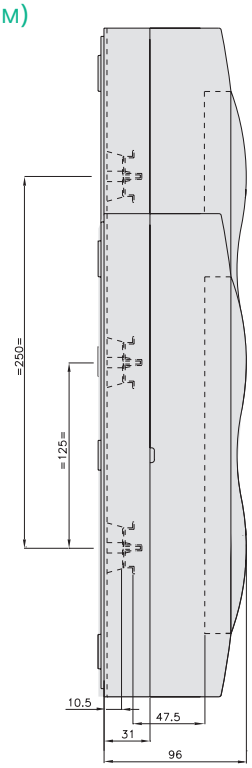

24, 36 модулей

Навесные щиты City9 Box: вид спереди (мм)

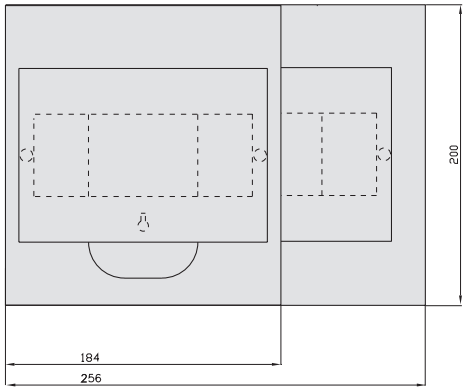

8 и 12 модулей

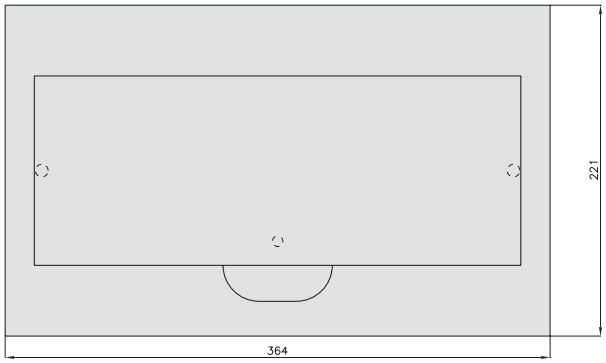

18 модулей

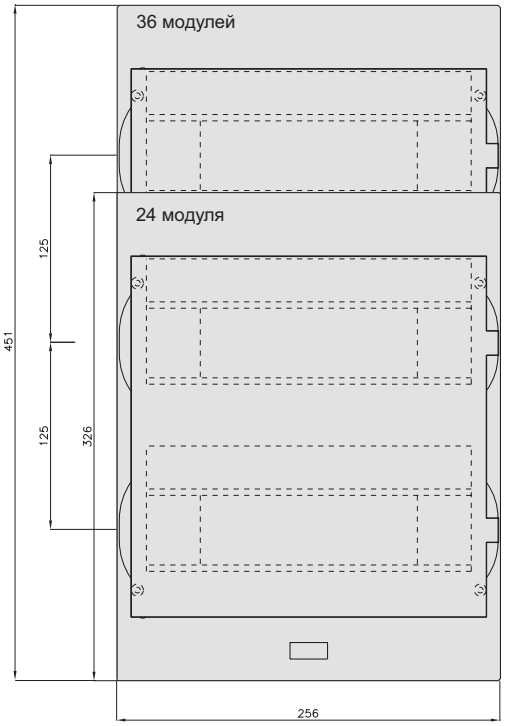

Распределительные щиты City9 Box

IP40

Навесные щиты City9 Box: вид сверху (мм)

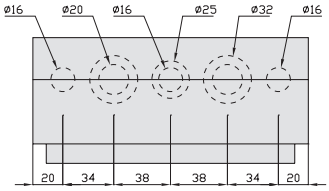

8 модулей

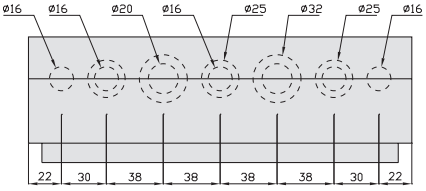

12 модулей

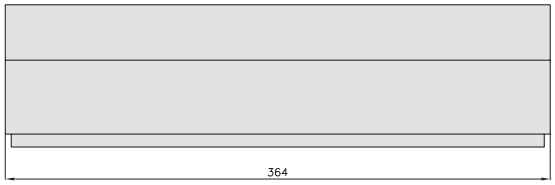

18 модулей

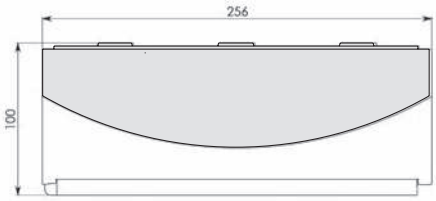

24 модуля

Навесные щиты City9 Box: вид сзади (мм)

8 модулей

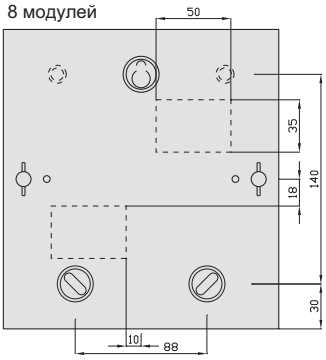

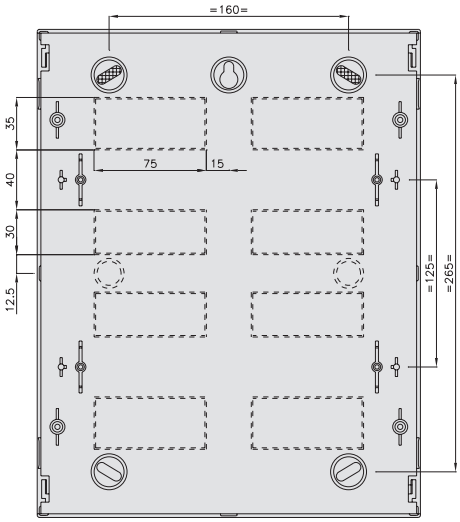

24 модуля

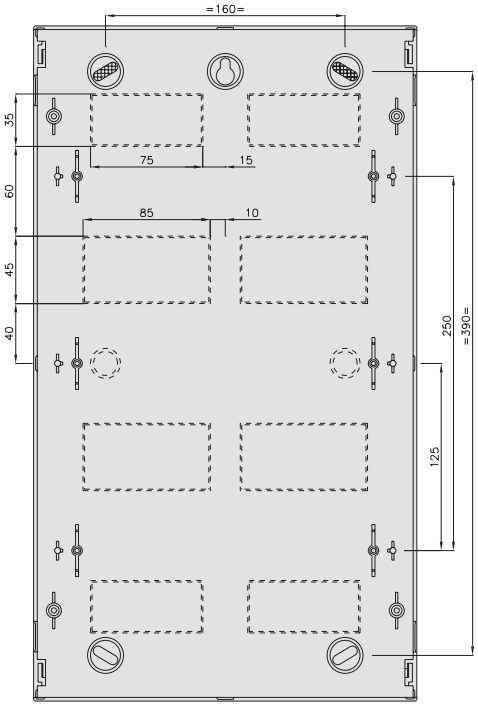

36 модулей

12 модулей

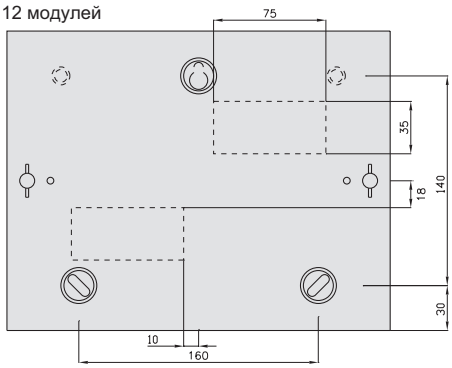

18 модулей

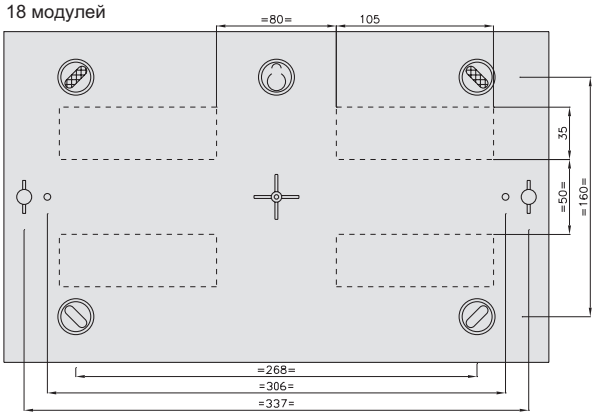

Схема подключения
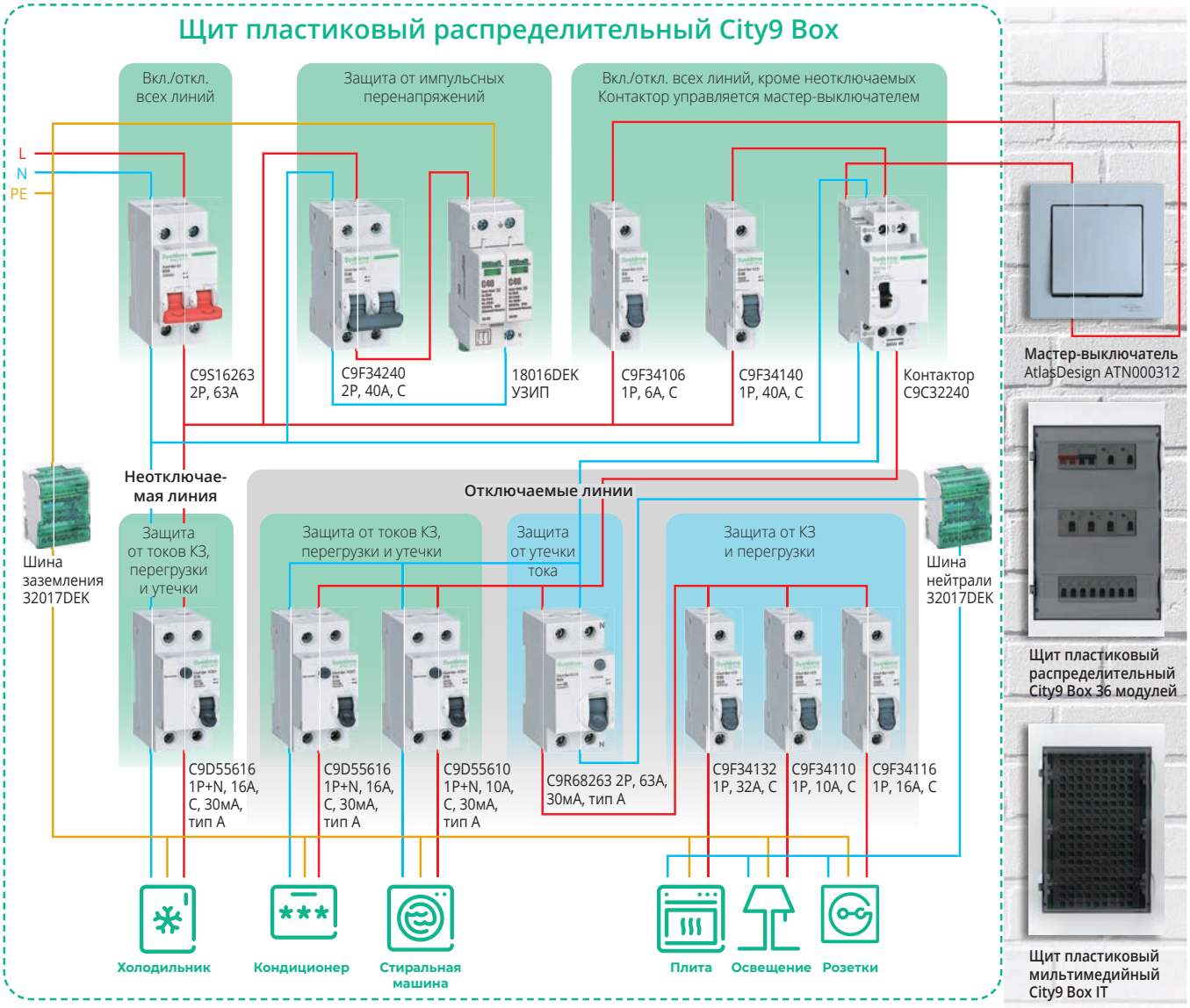
Квартира повышенной комфортности