# УДЛИНИТЕЛЬ БЫТОВОЙ ТИПА У

## Краткое руководство по эксплуатации

RU

### Основные сведения об изделии

Удлинитель бытовой типа У товарного знака IEK (далее - удлинитель) предназначен для подключения нескольких электрических потребителей к однофазной электрической сети напряжением 230 В частоты 50 Гц.

Удлинитель соответствует требованиям технических регламентов ТР ТС 004/2011, ТР ЕАЭС 037/2016.

Область применения удлинителя – временное электроснабжение в помещениях переносных электроприборов

### Меры безопасности

Регулярно проверяйте электрические соединения и целостность гибкого кабеля.

При эксплуатации необходимо прокладывать удлинитель вдали от химически активной среды, горючих и легковоспламеняющихся предметов, а также вдали от острых и режущих предметов, способных вызвать его повреждение.

При эксплуатации не допускать попадания воды на вилку и розетки.

**ЗАПРЕЩАЕТСЯ**

**Эксплуатировать удлинитель с механическими повреждениями гибкого кабеля, корпуса розетки или вилки. Разбирать изделие.**

**Подключать к удлинителю нагрузку, превышающую допустимую мощность.**

**Подключать удлинитель к поврежденной розетке электропроводки.**

Удлинители не требуют специальной подготовки к эксплуатации, кроме внешнего осмотра, подтверждающего отсутствие видимых повреждений корпуса и гибкого кабеля, наличие четкой маркировки.

Порядок эксплуатации изделия:

- размотать полностью шнур удлинителя;
- включить удлинитель с помощью вилки в бытовую электрическую сеть 220 В;
- подключить к удлинителю электроприборы;
- для моделей с выключателем переключить выключатель в положение «I», при этом должен загореться световой индикатор наличия напряжения сети, встроенный в выключатель. Для отключения сразу всех питаемых электроприборов переключить выключатель в положение «О», световой индикатор погаснет.

При обнаружении неисправности по истечении гарантийного срока изделие подлежит утилизации.

Удлинители не требуют специального обслуживания в процессе эксплуатации.

При нормальном функционировании по истечении срока службы, изделие не представляет опасности в дальнейшей эксплуатации.

## Технические данные / Technical data / Техникалық деректер / Tehniskie dati / Techniniai parametria / Tehnilised detailid

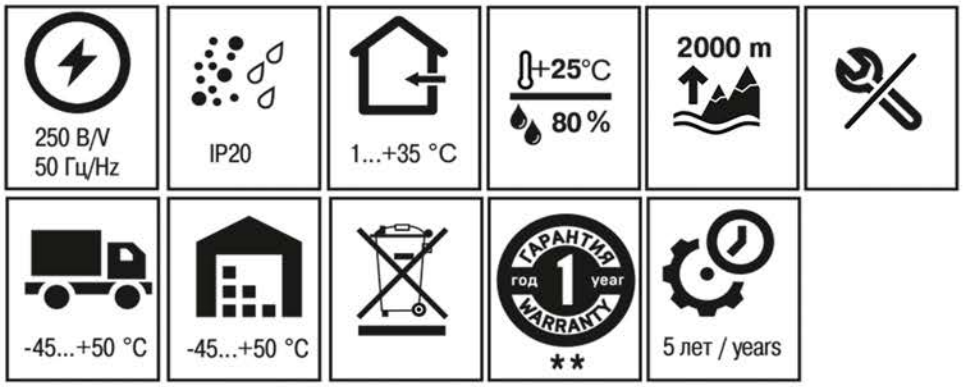


| Наименование показателя / Parameter denomination / Көрсеткіш атауы / Rādītāja nosaukums / Rodiklio pavadinimas / Nimi näitaja | | Значение для изделия типа / Value for product type / Бұйымға арналған мән / Lielums izstrādājuma tipam / Reikšmė gaminiui tipo / Tähendus tootetüübi jaoks | | | | | | | |
|---|---|---|---|---|---|---|---|---|---|
| | | У2 | | У3 | | У4 | У5 | У3К | У5К |
| Цвет удлинителя / Extension cord color / Ұзартқыштың түсі / Pagarinātāja krāsa / Prailgintuvo spalva / Pikenduse värv | | ○ | ● | ○ | ● | ○ | ○ | ○ | ○ |
| Номинальный ток / Rated current / Номиналды ток / Nominālā strāva / Nominali srovė / Nominaalne vool, A | | 10 | | | | | | | |
| Суммарная мощность нагрузки (при напряжении 220 В) / Total power of load (at a voltage of 220 V) / Жүктеменің жиынтық қуаты (220 В кернеуде) / Summārā slodzes jauda (pie 220 V) / Leistina bendra apkrovos galia (esant 220 V įtampai) / Kogukoormusvõimsus (pingel 220 V), W, max | | 2200 | | | | | | | |
| Длина кабеля / Cable length / Кабельдің ұзындығы / Kabeļa garums / Kabelio ilgis / Kaabli pikkus * | 1,5 м/m | + | | + | | + | - | - | - |
| | 3 м/m | + | | + | | + | + | + | - |
| | 5 м/m | + | | | | | | | |
| Сечения проводников гибкого кабеля / Sections of flexible cable conductors / Икемді кабель өткізгіштерінің қимасы / Lokanā kabeļa vadītāju šķērsgriezumi / Lanksčių kabelių laidų pjūviai / Painduvate kaablijuhtmete sektsioonid, mm$^2$ | | 2x0,75 | | | | | | | |
| Количество розеток, шт. / Socket quantity, pcs. / Розеткалар саны, дана / Rozešu skaits, gab. / Lizdų skaičius, vnt. / Pistikupesade arv, tk. | | 2 | | 3 | | 4 | 5 | 3 | 5 |
| Тип розеток / Socket types/ Розетка түрі / Rozešu tips/ Lizdų tipas / Pistikupesa tüüp | | 2P | | | | | | | |
| Выключатель / Switch / Ажыратқыш / Slēdzis / Jungiklis / Lüliti | | - | | | | | | + | |
| Класс защиты по ГОСТ Р 58698 (МЭК 61140) / Electric shock protection class acc. to IEC 61140 / МЕМСТ Р 58698 бойынша қорғау сыныбы / Aizsardzības klase pēc IEC 61140 / Apsaugos klasė pagal IEC 61140 / Kaitseklass vastavalt standardile IEC 61140 | | I | | | | | | | |
| Комплектность / Completeness of set / Жинақталым / Nokomplektētība / Komplektiškumas / Täielikkus | | Удлинитель – 1 шт., паспорт – 1 экз. / Extention cord – 1 pc., passport – 1 copy / Сүзгі – 1 дана, паспорт – 1 дана / Pagarinātājs – 1 gab., pase – 1 eks. / Ilgintuvas – 1 vnt., pasas – 1 egz. / Pikendusjuhe - 1 tk., passi - 1 eksemplar | | | | | | | |

## Технические данные (продолжение) / Technical data (continuation) / Техникалық деректер (жалғасы) / Tehniskie dati (turpinājums) / Techniniai parametria (tęsinys) / Tehnilised detailid (jätkamine)

| Наименование показателя / Parameter denomination / Көрсеткіш атауы / Rādītāja nosaukums / Rodiklio pavadinimas / Nimi näitaja | | Значение для изделия типа / Value for product type / Бұйымға арналған мән / Lielums izstrādājuma tipam / Reikšmė gaminiui tipo / Tähendus tootetüübi jaoks | | | | | | | | | | |
|---|---|---|---|---|---|---|---|---|---|---|---|---|
| | | У02 | | У03 | | У04 | | У05 | | У06 | У02К | |
| Цвет удлинителя / Extension cord color / Ұзартқыштың түсі / Pagarinātāja krāsa / Prailgintuvo spalva / Pikenduse värv | | ○ | ● | ○ | ● | ○ | ● | ○ | ● | ○ | ○ | ● |
| Номинальный ток / Rated current / Номиналды ток / Nominālā strāva / Nominali srovė / Nominaalne vool, A | | 16 | | | | | | | | | | |
| Суммарная мощность нагрузки (при напряжении 220 В) / Total power of load (at a voltage of 220 V) / Жүктеменің жиынтық қуаты (220 В кернеуде) / Summārā slodzes jauda (pie 220 V) / Leistina bendra apkrovos galia (esant 220 V įtampai) / Kogukoormusvõimsus (pingel 220 V), W, max | | 3500 | | | | | | | | | | |
| Длина кабеля / Cable length / Кабельдің ұзындығы / Kabeļa garums / Kabelio ilgis / Kaabli pikkus * | 1,5 м/m | - | - | + | + | - | - | - | - | - | - | - |
| | 3 м/m | + | | | | | | | | | | |
| | 5 м/m | + | | | | | | | | | | |
| Сечения проводников гибкого кабеля / Sections of flexible cable conductors / Икемді кабель өткізгіштерінің қимасы / Lokanā kabeļa vadītāju šķērsgriezumi / Lanksčių kabelių laidų pjūviai / Painduvate kaablijuhtmete sektsioonid, mm² | | 3x1,0 | | | | | | | | | | |
| Количество розеток, шт. / Socket quantity, pcs. / Розеткалар саны, дана / Rozešu skaits, gab. / Lizdų skaičius, vnt. / Pistikupesade arv, tk. | | 2 | | 3 | | 4 | | 5 | | 6 | 2 | |
| Тип розеток / Socket types/ Розетка түрі / Rozešu tips/ Lizdų tipas / Pistikupesa tüüp | | 2P+⏚ | | | | | | | | | | |
| Выключатель / Switch / Ажыратқыш / Slēdzis / Jungiklis / Lüliti | | - | | | | | | | | | + | |
| Класс защиты по ГОСТ Р 58698 (МЭК 61140) / Electric shock protection class acc. to IEC 61140 / МЕМСТ Р 58698 бойынша қорғау сыныбы / Aizsardzības klase pēc IEC 61140 / Apsaugos klasė pagal IEC 61140 / Kaitseklass vastavalt standardile IEC 61140 | | I | | | | | | | | | | |
| Комплектность / Completeness of set / Жинақталым / Nokomplektētība / Komplektiškumas / Täielikkus | | Удлинитель – 1 шт., паспорт – 1 экз. / Extention cord – 1 pc., passport – 1 copy / Сүзгі – 1 дана, паспорт – 1 дана / Pagarinātājs – 1 gab., pase – 1 eks. / Ilgintuvas – 1 vnt., pasas – 1 egz. / Pikendusjuhe - 1 tk., passi - 1 eksemplar | | | | | | | | | | |

## Технические данные (продолжение) / Technical data (continuation) / Техникалық деректер (жалғасы) / Tehniskie dati (turpinājums) / Techniniai parametria (tęsinys) / Tehnilised detailid (jätkamine)

| Наименование показателя / Parameter denomination / Көрсеткіш атауы / Rādītāja nosaukums / Rodiklio pavadinimas / Nimi näitaja | | Значение для изделия типа / Value for product type / Бұйымға арналған мән / Lielums izstrādājuma tipam / Reikšmė gaminiui tipo / Tähendus tootetüübi jaoks | | | | | | | |
|---|---|---|---|---|---|---|---|---|---|
| | | У03К | | У04К | | У05К | | У06К | У-С 03К |
| Цвет удлинителя / Extension cord color / Ұзартқыштың түсі / Pagarinātāja krāsa / Prailgintuvo spalva / Pikenduse värv | | ○ | ● | ○ | ● | ○ | ● | ○ | ○ |
| Номинальный ток / Rated current / Номиналды ток / Nominālā strāva / Nominali srovė / Nominaalne vool, A | | 16 | | | | | | | |
| Суммарная мощность нагрузки (при напряжении 220 В) / Total power of load (at a voltage of 220 V) / Жүктеменің жиынтық қуаты (220 В кернеуде) / Summārā slodzes jauda (pie 220 V) / Leistina bendra apkrovos galia (esant 220 V įtampai) / Kogukoormusvõimsus (pingel 220 V), W, max | | 3500 | | | | | | | |
| Длина кабеля / Cable length / Кабельдің ұзындығы / Kabeļa garums / Kabelio ilgis / Kaabli pikkus * | 1,5 м/m | + | + | + | - | - | - | - | - |
| | 3 м/m | + | | | | | | | |
| | 5 м/m | + | | | | | | | - |

## Технические данные (продолжение) / Technical data (continuation) / Техникалық деректер (жалғасы) / Tehniskie dati (turpinājums) / Techniniai parametria (tęsinys) / Tehnilised detailid (jätkamine)

| Наименование показателя / Parameter denomination / Көрсеткіш атауы / Rādītāja nosaukums / Rodiklio pavadinimas / Nimi näitaja | Значение для изделия типа / Value for product type / Бұйымға арналған мән / Lielums izstrādājuma tipam / Reikšmė gaminiui tipo / Tähendus tootetüübi jaoks | | | | |
|---|---|---|---|---|---|
| | У03К | У04К | У05К | У06К | У-С 03К |
| Сечения проводников гибкого кабеля / Sections of flexible cable conductors / Икемді кабель өткізгіштерінің қимасы / Lokanā kabeļa vadītāju šķērsgriezumi / Lanksčių kabelių laidų pjūviai / Painduvate kaablijuhtmete sektsioonid, mm² | 3x1,0 | | | | |
| Количество розеток, шт. / Socket quantity, pcs. / Розеткалар саны, дана / Rozešu skaits, gab. / Lizdų skaičius, vnt. / Pistikupesade arv, tk. | 3 | 4 | 5 | 6 | 3 |
| Тип розеток / Socket types/ Розетка түрі / Rozešu tips/ Lizdų tipas / Pistikupesa tüüp | 2P+⏚ | | | | |
| Выключатель / Switch / Ажыратқыш / Slēdzis / Jungiklis / Lüliti | + | | | | |
| Класс защиты по ГОСТ Р 58698 (МЭК 61140) / Electric shock protection class acc. to IEC 61140 / МЕМСТ Р 58698 бойынша қорғау сыныбы / Aizsardzības klase pēc IEC 61140 / Apsaugos klasė pagal IEC 61140 / Kaitseklass vastavalt standardile IEC 61140 | I | | | | |
| Комплектность / Completeness of set / Жинақталым / Nokomplektētība / Komplektiškumas / Täielikkus | Удлинитель – 1 шт., паспорт – 1 экз. / Extention cord – 1 pc., passport – 1 copy / Сүзгі – 1 дана, паспорт – 1 дана / Pagarinātājs – 1 gab., pase – 1 eks. / Ilgintuvas – 1 vnt., pasas – 1 egz. / Pikendusjuhe - 1 tk., passi - 1 eksemplar | | | | |

* Длина указана с учетом длины колодки. / The length is indicated taking into account the length of the pad. / Ұзындығы жастықшаның ұзындығын ескере отырып көрсетілген. / Garums ir norādīts, ņemot vērā spilventiņa garumu. / Ilgis nurodomas atsižvelgiant į trinkelės ilgį. / Pikkus on näidatud, võttes arvesse padja pikkust.

** При условии соблюдения потребителем требований транспортирования, хранения и эксплуатации. / Under observance of requirements of transportation, storage and operation by consumer. / Тұтынушы тасымалдау, сақтау және пайдалану талаптарын сақтаған жағдайда. / Pie nosacījuma, ka patērētājs ievēro transportēšanas, uzglabāšanas un ekspluatācijas prasības. / Jei pirkėjas laikosi eksploatavimo, transportavimo ir laikymo taisyklių. / Tingimusel, et tarbija järgib transpordi, ladustamise ja kasutamise nõudeid

## Габаритные размеры / Overall dimensions / Габариттік өлшемдері / Gabarītu izmēri / Gabaritiniai išmatavimai / Mõõtmed

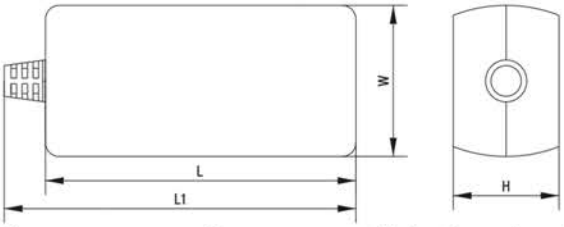


Колодка удлинителя без выключателя / Extension cord carrier block without switch / Ажыратқышсыз ұзартқыш қалыбы / Pagarinātāja veidole bez slēdža / Ilgintuvo kaladėlė be jungiklio / Pikendusplokk ilma lülitita

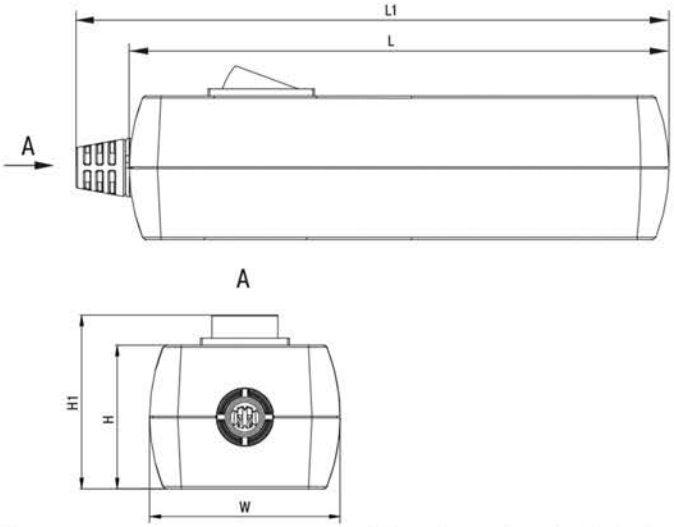


Колодка удлинителя с выключателем / Extension cord carrier block with switch / Ажыратқышсыз бар ұзартқыш қалыбы / Pagarinātāja veidole ar slēdzi / Ilgintuvo kaladėlė su jungikliu / Pikendusplokk klots koos lülitiga

| Модификация / Version / Modifikācija / Modifikatsioon | Размеры / Dimensions / Өлшемі / Розміри / Izmēri / Išmatavimai / Mõõdud, mm | | | | |
|---|---|---|---|---|---|
| | L | L1 | W | H | H1 |
| У2 | 113 | 128 | 54 | 38,5 | - |
| У3 | 156 | 171 | | | |
| У4 | 199 | 214 | | | |
| У5 | 242 | 257 | | | |
| У3К-выкл. | 184 | 199 | | | 46,8 |
| У5К-выкл. | 270 | 285 | | | |
| У02 | 124 | 140 | | 40 | - |
| У03 | 156,5 | 165,5 | 53 | | |
| У04 | 199,5 | 208,5 | | | |
| У05 | 242,5 | 251,5 | | | |
| У06 | 285,5 | 294,5 | | | |
| У02К/ У02К-выкл. | 153 | 169 | 54 | | 48,3 |
| У03К/ У03К-выкл. | 187 | 196 | 53 | | |
| У04К/ У04К-выкл. | 230 | 239 | | | |
| У05К/ У05К-выкл. | 273 | 282 | | | |
| У06К-выкл. | 316 | 325 | | | |
| У-С03К | 106,5 | 121,5 | 96,5 | | |

Издание / Version / Басылым / Izdevums / Leidimas / Väljaanne 3