Выключатели дифференциального тока серии DV EKF AVERES

DV **X**P **XX**A **XX**мA **(X)** EKF AVERES

- Серия
- Количество полюсов
- Номинальный ток нагрузки, А
- Уставка срабатывания по току утечки, мА
- Тип срабатывания по диф. току

IP20 | ГАРАНТИЯ 10 ЛЕТ | EAC | Al/Cu

ГОСТ 31601.2.1 (IEC 61008-1-2) IEC 61008-1

Выключатели дифференциального тока (УЗО) DV EKF AVERES предназначены для защиты человека от поражения электрическим током при прикосновении к открытой проводке или электрооборудованию, оказавшемуся под напряжением, и для предотвращения возгорания, возникающего вследствие длительного протекания токов утечки и развивающихся из них токов короткого замыкания. Для защиты от токов перегрузки и короткого замыкания необходимо использовать выключатели дифференциального тока совместно с автоматическими выключателями. В линейке AVERES представлены выключатели дифференциального тока всех основных типов: A, AC, G, S. Полный набор аксессуаров для расширения функций. Гарантийные обязательства 10 лет.

Высокое значение выдерживаемого тока короткого замыкания IΔn=10 000 А

Защитные шторки на клеммах

Удобное окно для маркировки цепи

Литая лицевая панель

Окно реального состояния контактов с защитой от искр

Возможна коммутация алюминиевым и медным проводом

Наименование	Ном. ток, А	Ном. откл. диф. ток, IΔn, мА	Тип УЗО	Количество полюсов	Артикул
DV 2P 25A/30мА (A) EKF AVERES	25	30	A	2	rccb-2-25-30-a-av
DV 2P 40A/30мА (A) EKF AVERES	40	30	A	2	rccb-2-40-30-a-av
DV 2P 63A/30мА (A) EKF AVERES	63	30	A	2	rccb-2-63-30-a-av
DV 2P 80A/30мА (A) EKF AVERES	80	30	A	2	rccb-2-80-30-a-av
DV 2P 100A/30мА (A) EKF AVERES	100	30	A	2	rccb-2-100-30-a-av
DV 4P 25A/30мА (A) EKF AVERES	25	30	A	4	rccb-4-25-30-a-av
DV 4P 40A/30мА (A) EKF AVERES	40	30	A	4	rccb-4-40-30-a-av
DV 4P 63A/30мА (A) EKF AVERES	63	30	A	4	rccb-4-63-30-a-av
DV 4P 80A/30мА (A) EKF AVERES	80	30	A	4	rccb-4-80-30-a-av
DV 4P 100A/30мА (A) EKF AVERES	100	30	A	4	rccb-4-100-30-a-av
DV 2P 25A/100мА (A) EKF AVERES	25	100	A	2	rccb-2-25-100-a-av
DV 2P 40A/100мА (A) EKF AVERES	40	100	A	2	rccb-2-40-100-a-av
DV 2P 63A/100мА (A) EKF AVERES	63	100	A	2	rccb-2-63-100-a-av
DV 2P 80A/100мА (A) EKF AVERES	80	100	A	2	rccb-2-80-100-a-av
DV 2P 100A/100мА (A) EKF AVERES	100	100	A	2	rccb-2-100-100-a-av
DV 4P 25A/100мА (A) EKF AVERES	25	100	A	4	rccb-4-25-100-a-av
DV 4P 40A/100мА (A) EKF AVERES	40	100	A	4	rccb-4-40-100-a-av
DV 4P 63A/100мА (A) EKF AVERES	63	100	A	4	rccb-4-63-100-a-av
DV 4P 80A/100мА (A) EKF AVERES	80	100	A	4	rccb-4-80-100-a-av
DV 4P 100A/100мА (A) EKF AVERES	100	100	A	4	rccb-4-100-100-a-av
DV 2P 25A/300мА (A) EKF AVERES	25	300	A	2	rccb-2-25-300-a-av
DV 2P 40A/300мА (A) EKF AVERES	40	300	A	2	rccb-2-40-300-a-av

Наименование	Ном. ток, А	Ном. откл. диф. ток, IΔn, мА	Тип УЗО	Количество полюсов	Артикул
DV 2P 63A/300мА (A) EKF AVERES	63	300	A	2	rccb-2-63-300-a-av
DV 2P 80A/300мА (A) EKF AVERES	80	300	A	2	rccb-2-80-300-a-av
DV 2P 100A/300мА (A) EKF AVERES	100	300	A	2	rccb-2-100-300-a-av
DV 4P 25A/300мА (A) EKF AVERES	25	300	A	4	rccb-4-25-300-a-av
DV 4P 40A/300мА (A) EKF AVERES	40	300	A	4	rccb-4-40-300-a-av
DV 4P 63A/300мА (A) EKF AVERES	63	300	A	4	rccb-4-63-300-a-av
DV 4P 80A/300мА (A) EKF AVERES	80	300	A	4	rccb-4-80-300-a-av
DV 4P 100A/300мА (A) EKF AVERES	100	300	A	4	rccb-4-100-300-a-av
DV 2P 25A/500мА (A) EKF AVERES	25	500	A	2	rccb-2-25-500-a-av
DV 2P 40A/500мА (A) EKF AVERES	40	500	A	2	rccb-2-40-500-a-av
DV 2P 63A/500мА (A) EKF AVERES	63	500	A	2	rccb-2-63-500-a-av
DV 2P 80A/500мА (A) EKF AVERES	80	500	A	2	rccb-2-80-500-a-av
DV 2P 100A/500мА (A) EKF AVERES	100	500	A	2	rccb-2-100-500-a-av
DV 4P 25A/500мА (A) EKF AVERES	25	500	A	4	rccb-4-25-500-a-av
DV 4P 40A/500мА (A) EKF AVERES	40	500	A	4	rccb-4-40-500-a-av
DV 4P 63A/500мА (A) EKF AVERES	63	500	A	4	rccb-4-63-500-a-av
DV 4P 80A/500мА (A) EKF AVERES	80	500	A	4	rccb-4-80-500-a-av
DV 4P 100A/500мА (A) EKF AVERES	100	500	A	4	rccb-4-100-500-a-av
DV 2P 25A/30мА (AC) EKF AVERES	25	30	AC	2	rccb-2-25-30-ac-av
DV 2P 40A/30мА (AC) EKF AVERES	40	30	AC	2	rccb-2-40-30-ac-av
DV 2P 63A/30мА (AC) EKF AVERES	63	30	AC	2	rccb-2-63-30-ac-av
DV 2P 80A/30мА (AC) EKF AVERES	80	30	AC	2	rccb-2-80-30-ac-av

Наименование	Ном. ток, А	Ном. откл. диф. ток, IΔn, мА	Тип УЗО	Количество полюсов	Артикул
DV 2P 100A/30мА (AC) EKF AVERES	100	30	AC	2	rccb-2-100-30-ac-av
DV 4P 25A/30мА (AC) EKF AVERES	25	30	AC	4	rccb-4-25-30-ac-av
DV 4P 40A/30мА (AC) EKF AVERES	40	30	AC	4	rccb-4-40-30-ac-av
DV 4P 63A/30мА (AC) EKF AVERES	63	30	AC	4	rccb-4-63-30-ac-av
DV 4P 80A/30мА (AC) EKF AVERES	80	30	AC	4	rccb-4-80-30-ac-av
DV 4P 100A/30мА (AC) EKF AVERES	100	30	AC	4	rccb-4-100-30-ac-av
DV 2P 25A/100мА (AC) EKF AVERES	25	100	AC	2	rccb-2-25-100-ac-av
DV 2P 40A/100мА (AC) EKF AVERES	40	100	AC	2	rccb-2-40-100-ac-av
DV 2P 63A/100мА (AC) EKF AVERES	63	100	AC	2	rccb-2-63-100-ac-av
DV 2P 80A/100мА (AC) EKF AVERES	80	100	AC	2	rccb-2-80-100-ac-av
DV 2P 100A/100мА (AC) EKF AVERES	100	100	AC	2	rccb-2-100-100-ac-av
DV 4P 25A/100мА (AC) EKF AVERES	25	100	AC	4	rccb-4-25-100-ac-av
DV 4P 40A/100мА (AC) EKF AVERES	40	100	AC	4	rccb-4-40-100-ac-av
DV 4P 63A/100мА (AC) EKF AVERES	63	100	AC	4	rccb-4-63-100-ac-av
DV 4P 80A/100мА (AC) EKF AVERES	80	100	AC	4	rccb-4-80-100-ac-av
DV 4P 100A/100мА (AC) EKF AVERES	100	100	AC	4	rccb-4-100-100-ac-av
DV 2P 25A/300мА (AC) EKF AVERES	25	300	AC	2	rccb-2-25-300-ac-av
DV 2P 40A/300мА (AC) EKF AVERES	40	300	AC	2	rccb-2-40-300-ac-av
DV 2P 63A/300мА (AC) EKF AVERES	63	300	AC	2	rccb-2-63-300-ac-av
DV 2P 80A/300мА (AC) EKF AVERES	80	300	AC	2	rccb-2-80-300-ac-av
DV 2P 100A/300мА (AC) EKF AVERES	100	300	AC	2	rccb-2-100-300-ac-av
DV 4P 25A/300мА (AC) EKF AVERES	25	300	AC	4	rccb-4-25-300-ac-av
DV 4P 40A/300мА (AC) EKF AVERES	40	300	AC	4	rccb-4-40-300-ac-av
DV 4P 63A/300мА (AC) EKF AVERES	63	300	AC	4	rccb-4-63-300-ac-av
DV 4P 80A/300мА (AC) EKF AVERES	80	300	AC	4	rccb-4-80-300-ac-av
DV 4P 100A/300мА (AC) EKF AVERES	100	300	AC	4	rccb-4-100-300-ac-av
DV 2P 25A/500мА (AC) EKF AVERES	25	500	AC	2	rccb-2-25-500-ac-av
DV 2P 40A/500мА (AC) EKF AVERES	40	500	AC	2	rccb-2-40-500-ac-av
DV 2P 63A/500мА (AC) EKF AVERES	63	500	AC	2	rccb-2-63-500-ac-av
DV 2P 80A/500мА (AC) EKF AVERES	80	500	AC	2	rccb-2-80-500-ac-av
DV 2P 100A/500мА (AC) EKF AVERES	100	500	AC	2	rccb-2-100-500-ac-av
DV 4P 25A/500мА (AC) EKF AVERES	25	500	AC	4	rccb-4-25-500-ac-av
DV 4P 40A/500мА (AC) EKF AVERES	40	500	AC	4	rccb-4-40-500-ac-av
DV 4P 63A/500мА (AC) EKF AVERES	63	500	AC	4	rccb-4-63-500-ac-av
DV 4P 80A/500мА (AC) EKF AVERES	80	500	AC	4	rccb-4-80-500-ac-av
DV 4P 100A/500мА (AC) EKF AVERES	100	500	AC	4	rccb-4-100-500-ac-av
DV 2P 25A/30мА (G) EKF AVERES	25	30	G	2	rccb-2-25-30-g-av
DV 2P 40A/30мА (G) EKF AVERES	40	30	G	2	rccb-2-40-30-g-av
DV 2P 63A/30мА (G) EKF AVERES	63	30	G	2	rccb-2-63-30-g-av
DV 2P 80A/30мА (G) EKF AVERES	80	30	G	2	rccb-2-80-30-g-av
DV 2P 100A/30мА (G) EKF AVERES	100	30	G	2	rccb-2-100-30-g-av
DV 4P 25A/30мА (G) EKF AVERES	25	30	G	4	rccb-4-25-30-g-av
DV 4P 40A/30мА (G) EKF AVERES	40	30	G	4	rccb-4-40-30-g-av
DV 4P 63A/30мА (G) EKF AVERES	63	30	G	4	rccb-4-63-30-g-av

Наименование	Ном. ток, А	Ном. откл. диф. ток, IΔn, мА	Тип УЗО	Количество полюсов	Артикул
DV 4P 80A/30мА (G) EKF AVERES	80	30	G	4	rccb-4-80-30-g-av
DV 4P 100A/30мА (G) EKF AVERES	100	30	G	4	rccb-4-100-30-g-av
DV 2P 25A/100мА (G) EKF AVERES	25	100	G	2	rccb-2-25-100-g-av
DV 2P 40A/100мА (G) EKF AVERES	40	100	G	2	rccb-2-40-100-g-av
DV 2P 63A/100мА (G) EKF AVERES	63	100	G	2	rccb-2-63-100-g-av
DV 2P 80A/100мА (G) EKF AVERES	80	100	G	2	rccb-2-80-100-g-av
DV 2P 100A/100мА (G) EKF AVERES	100	100	G	2	rccb-2-100-100-g-av
DV 4P 25A/100мА (G) EKF AVERES	25	100	G	4	rccb-4-25-100-g-av
DV 4P 40A/100мА (G) EKF AVERES	40	100	G	4	rccb-4-40-100-g-av
DV 4P 63A/100мА (G) EKF AVERES	63	100	G	4	rccb-4-63-100-g-av
DV 4P 80A/100мА (G) EKF AVERES	80	100	G	4	rccb-4-80-100-g-av
DV 4P 100A/100мА (G) EKF AVERES	100	100	G	4	rccb-4-100-100-g-av
DV 2P 25A/300мА (G) EKF AVERES	25	300	G	2	rccb-2-25-300-g-av
DV 2P 40A/300мА (G) EKF AVERES	40	300	G	2	rccb-2-40-300-g-av
DV 2P 63A/300мА (G) EKF AVERES	63	300	G	2	rccb-2-63-300-g-av
DV 2P 80A/300мА (G) EKF AVERES	80	300	G	2	rccb-2-80-300-g-av
DV 2P 100A/300мА (G) EKF AVERES	100	300	G	2	rccb-2-100-300-g-av
DV 4P 25A/300мА (G) EKF AVERES	25	300	G	4	rccb-4-25-300-g-av
DV 4P 40A/300мА (G) EKF AVERES	40	300	G	4	rccb-4-40-300-g-av
DV 4P 63A/300мА (G) EKF AVERES	63	300	G	4	rccb-4-63-300-g-av
DV 4P 80A/300мА (G) EKF AVERES	80	300	G	4	rccb-4-80-300-g-av
DV 4P 100A/300мА (G) EKF AVERES	100	300	G	4	rccb-4-100-300-g-av
DV 2P 25A/500мА (G) EKF AVERES	25	500	G	2	rccb-2-25-500-g-av
DV 2P 40A/500мА (G) EKF AVERES	40	500	G	2	rccb-2-40-500-g-av
DV 2P 63A/500мА (G) EKF AVERES	63	500	G	2	rccb-2-63-500-g-av
DV 2P 80A/500мА (G) EKF AVERES	80	500	G	2	rccb-2-80-500-g-av
DV 2P 100A/500мА (G) EKF AVERES	100	500	G	2	rccb-2-100-500-g-av
DV 4P 25A/500мА (G) EKF AVERES	25	500	G	4	rccb-4-25-500-g-av
DV 4P 40A/500мА (G) EKF AVERES	40	500	G	4	rccb-4-40-500-g-av
DV 4P 63A/500мА (G) EKF AVERES	63	500	G	4	rccb-4-63-500-g-av
DV 4P 80A/500мА (G) EKF AVERES	80	500	G	4	rccb-4-80-500-g-av
DV 4P 100A/500мА (G) EKF AVERES	100	500	G	4	rccb-4-100-500-g-av
DV 2P 25A/30мА (S) EKF AVERES	25	30	S	2	rccb-2-25-30-s-av
DV 2P 40A/30мА (S) EKF AVERES	40	30	S	2	rccb-2-40-30-s-av
DV 2P 63A/30мА (S) EKF AVERES	63	30	S	2	rccb-2-63-30-s-av
DV 2P 80A/30мА (S) EKF AVERES	80	30	S	2	rccb-2-80-30-s-av
DV 2P 100A/30мА (S) EKF AVERES	100	30	S	2	rccb-2-100-30-s-av
DV 4P 25A/30мА (S) EKF AVERES	25	30	S	4	rccb-4-25-30-s-av
DV 4P 40A/30мА (S) EKF AVERES	40	30	S	4	rccb-4-40-30-s-av
DV 4P 63A/30мА (S) EKF AVERES	63	30	S	4	rccb-4-63-30-s-av
DV 4P 80A/30мА (S) EKF AVERES	80	30	S	4	rccb-4-80-30-s-av
DV 4P 100A/30мА (S) EKF AVERES	100	30	S	4	rccb-4-100-30-s-av
DV 2P 25A/100мА (S) EKF AVERES	25	100	S	2	rccb-2-25-100-s-av
DV 2P 40A/100мА (S) EKF AVERES	40	100	S	2	rccb-2-40-100-s-av

Наименование	Ном. ток, А	Ном. откл. диф. ток, IΔn, мА	Тип УЗО	Количество полюсов	Артикул
DV 2P 63A/100мА (S) EKF AVERES	63	100	S	2	rccb-2-63-100-s-av
DV 2P 80A/100мА (S) EKF AVERES	80	100	S	2	rccb-2-80-100-s-av
DV 2P 100A/100мА (S) EKF AVERES	100	100	S	2	rccb-2-100-100-s-av
DV 4P 25A/100мА (S) EKF AVERES	25	100	S	4	rccb-4-25-100-s-av
DV 4P 40A/100мА (S) EKF AVERES	40	100	S	4	rccb-4-40-100-s-av
DV 4P 63A/100мА (S) EKF AVERES	63	100	S	4	rccb-4-63-100-s-av
DV 4P 80A/100мА (S) EKF AVERES	80	100	S	4	rccb-4-80-100-s-av
DV 4P 100A/100мА (S) EKF AVERES	100	100	S	4	rccb-4-100-100-s-av
DV 2P 25A/300мА (S) EKF AVERES	25	300	S	2	rccb-2-25-300-s-av
DV 2P 40A/300мА (S) EKF AVERES	40	300	S	2	rccb-2-40-300-s-av
DV 2P 63A/300мА (S) EKF AVERES	63	300	S	2	rccb-2-63-300-s-av
DV 2P 80A/300мА (S) EKF AVERES	80	300	S	2	rccb-2-80-300-s-av
DV 2P 100A/300мА (S) EKF AVERES	100	300	S	2	rccb-2-100-300-s-av
DV 4P 25A/300мА (S) EKF AVERES	25	300	S	4	rccb-4-25-300-s-av

Наименование	Ном. ток, А	Ном. откл. диф. ток, IΔn, мА	Тип УЗО	Количество полюсов	Артикул
DV 4P 40A/300мА (S) EKF AVERES	40	300	S	4	rccb-4-40-300-s-av
DV 4P 63A/300мА (S) EKF AVERES	63	300	S	4	rccb-4-63-300-s-av
DV 4P 80A/300мА (S) EKF AVERES	80	300	S	4	rccb-4-80-300-s-av
DV 4P 100A/300мА (S) EKF AVERES	100	300	S	4	rccb-4-100-300-s-av
DV 2P 25A/500мА (S) EKF AVERES	25	500	S	2	rccb-2-25-500-s-av
DV 2P 40A/500мА (S) EKF AVERES	40	500	S	2	rccb-2-40-500-s-av
DV 2P 63A/500мА (S) EKF AVERES	63	500	S	2	rccb-2-63-500-s-av
DV 2P 80A/500мА (S) EKF AVERES	80	500	S	2	rccb-2-80-500-s-av
DV 2P 100A/500мА (S) EKF AVERES	100	500	S	2	rccb-2-100-500-s-av
DV 4P 25A/500мА (S) EKF AVERES	25	500	S	4	rccb-4-25-500-s-av
DV 4P 40A/500мА (S) EKF AVERES	40	500	S	4	rccb-4-40-500-s-av
DV 4P 63A/500мА (S) EKF AVERES	63	500	S	4	rccb-4-63-500-s-av
DV 4P 80A/500мА (S) EKF AVERES	80	500	S	4	rccb-4-80-500-s-av
DV 4P 100A/500мА (S) EKF AVERES	100	500	S	4	rccb-4-100-500-s-av

ТЕХНИЧЕСКИЕ ХАРАКТЕРИСТИКИ

Параметры	Значения
Количество полюсов	2, 4
Номинальное напряжение, В	230(240) / 400(415) AC
Номинальные токи, А	25, 40, 63, 80, 100
Механизм	Электромеханический
Тип срабатывания по дифференциальному току	A, AC, G, S
Номинальный дифференциальный ток IΔn, А	0,01; 0,03; 0,1; 0,3; 0,5
Выдерживаемый ток короткого замыкания IΔn = Δc, кА	10
Номинальная частота, Гц	50/60
Механическая износостойкость, кол-во циклов	20 000
Коммутационная износостойкость, кол-во циклов	10 000
Клеммы (мм²), жесткий провод	25

Время срабатывания по дифференциальному току

Тип	In/A	IΔn/A	Диф. ток (IΔ) соответствует времени срабатывания (S)				
			IΔn	2 IΔn	5 IΔn	5, 10, 20, 50, 100, 200, 500A	
Обычный	–	–	0.3	0.15	0.04	0.04	Макс. время срабатывания
Селективный тип (S тип)	≥25	>	0.5	0.2	0.15	0.15	Макс. время срабатывания
			0.13	0.06	0.05	0.04	Мин. время несрабатывания
Устойчивый к помехам тип (G тип)	–	–	0.5	0.2	0.15	0.15	Макс. время срабатывания
			0.01	0.01	0.01	0.01	Мин. время несрабатывания

Диапазон срабатывания ВДТ

Тип	Ток срабатывания IΔ/A		
AC	0.5 IΔn < IΔ < IΔn		
A	Угол отставания	IΔn > 0.01A	IΔn ≤ 0.01A
	0°	0.35 IΔn ≤ IΔ ≤ 1.4 IΔn	0.35 IΔn ≤ IΔ ≤ 2 IΔn
	90°	0.25 IΔn ≤ IΔ ≤ 1.4 IΔn	0.25 IΔn ≤ IΔ ≤ 2 IΔn
	135°	0.11 IΔn ≤ IΔ ≤ 1.4 IΔn	0.11 IΔn ≤ IΔ ≤ 2 IΔn

Типовые схемы подключения

Количество полюсов	
2P	4P

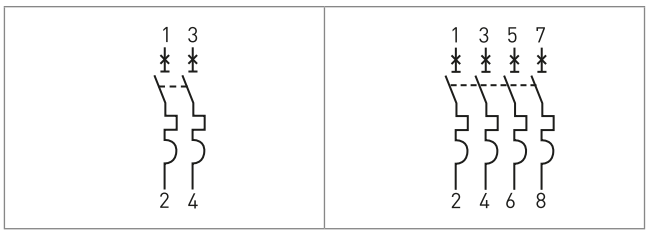

Габаритные размеры

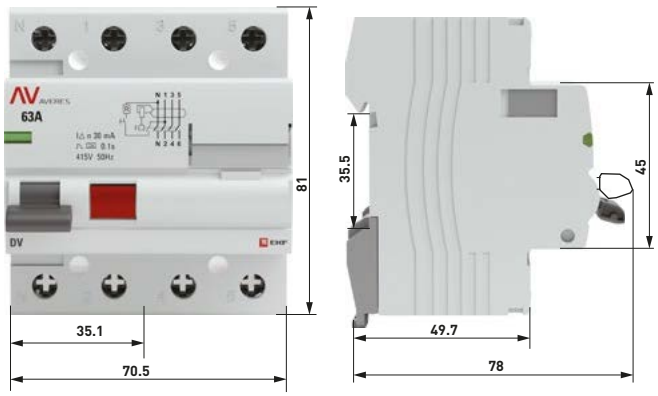

Типовая комплектация

1. Выключатели дифференциального тока (УЗО) DV EKF AVERES.
2. Паспорт.