Кнопка управления модульная КМУ11

Кнопки управления модульные типа КМУ-11 предназначены для оперативного управления магнитными пускателями (контакторами), реле автоматики и другим технологическим оборудованием в электрических цепях переменного тока напряжением до 230 В. Гарантийный срок эксплуатации – 3 года со дня продажи потребителю.

	Габаритные размеры	Наименование	Номинальное рабочее напряжение, В	Максимальное сечение присоединяемых проводников, мм²	Количество в упаковке, шт. групп.	трансп.	Артикул
	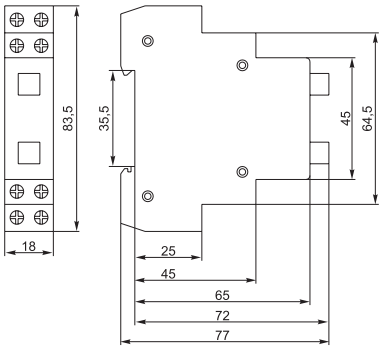	КМУ11	110 ~, 230 =	6	12	144	MBD10-11-K51

Технические характеристики

Параметр			Значение	
Условный тепловой ток на открытом воздухе I_{th}, А			20	
Номинальное рабочее напряжение, В	переменного тока		230	
	постоянного тока		110	
Номинальный рабочий ток контактов, А	Категория применения		AC-12	AC-13
	переменный ток, В	230	10	7,5
		120	12,5	10
		48	12,5	10
	Категория применения		DC-12	DC-13
	постоянный ток, В	110	2,5	0,6
		48	5	1,3
		24	10	2,5
Номинальное напряжение изоляции U_i, В			400	
Количество контактов, шт.	размыкающих		1	
	замыкающих		1	
Номинальное напряжение неоновой лампы, В			230	
Ток потребления неоновой лампы, мА			0,6	
Защита от сверхтоков, предохранитель gG, А			25	
Условный ток короткого замыкания, А			1000	
Механическая износостойкость, циклов В-О · 10^6			0,6	
Электрическая износостойкость, циклов В-О · 10^6			0,3	
Максимальное сечение подключаемых проводников, мм			6	
Момент затяжки винтов присоединительных зажимов, Н · м			0,4	
Степень защиты			IP20	
Тип установки			Установка на DIN-рейку шириной 35 мм	