Выключатели автоматические дифференциального тока без встроенной защиты от сверхтоков серии УЗО-03 NEW 6 кА

Сертификат соответствия требованиям технического регламента Таможенного Союза выдан ООО «ЦЕНТР ПО СЕРТИФИКАЦИИ, СТАНДАРТИЗАЦИИ И СИСТЕМАМ КАЧЕСТВА ЭЛЕКТРО-МАШИНОСТРОИТЕЛЬНОЙ ПРОДУКЦИИ» (ООО «Элмаш»), основанным в 1986 г. в качестве государственного центра по испытаниям электрических машин в составе института «ВНИИСМИ».
ООО «Элмаш» имеет международное признание в качестве испытательной лаборатории с 1995 г. и является одним из самых авторитетных центров России в области испытаний и сертификации электрооборудования. В этом центре оформляют свои сертификаты также такие компании, как Schneider Electric, ABB и Legrand.

TÜV Rheinland Group — международный концерн, существующий с 1872 года. Штаб-квартира компании расположена в Кёльне. На сегодняшний день компания имеет около 500 представительств в 61 стране мира. TÜV Rheinland Group работает по 32 направлениям коммерческой деятельности в рамках пяти подразделений, проверяет оборудование, товары и услуги, осуществляет технический надзор за проектами.

Описание продукта

Устройства не обеспечивают защиту от перегрузки и токов короткого замыкания, они используются исключительно в сочетании с автоматическим выключателем, либо предохранителем.

При сборке выключатель дифференциального тока (ВДТ) и автоматический выключатель (для защиты ВДТ) устанавливаются последовательно, при этом номинальный ток аппарата должен быть на одну ступень выше — т. е. 20 А при установке последовательно с автоматом на 16, 32 А при установке с автоматом на 25 А.

Выключатели дифференциального тока (ВДТ) серии УЗО-03 являются электромеханическими.

Область применения

ВДТ применяются для защиты человека от поражения электрическим током при контакте с токопроводящими частями. Они также служат для защиты электроустановок от риска возникновения пожаров вследствие утечек тока.

Аппараты широко используются в энергосистемах в жилых, административных, коммерческих, производственных и др. зданий.

В серии **УЗО–03 NEW** представлены модификации ВДТ с типом дифференциального расцепителя А, что позволяет использовать серию для большего количества применений.

Структура наименования

УЗО03–2Р–100А–030

серия

кол-во полюсов

номинальный ток

ток утечки, мА

Технические характеристики

Соответствие регламентам и стандартам	ТР ТС 004 / 2011, ТР ТС 020 / 2011, ТР ЕАЭС 037 / 2016 ГОСТ IEC 61008-1
Количество полюсов	2Р, 4Р
Номинальное напряжение изоляции Ui, В	500 В
Номинальное рабочее напряжение Ue, В	230 / 400 В
Номинальный ток нагрузки In, А	10, 16, 20, 25, 32, 40, 63, 80, 100
Номинальный отключающий дифференциальный ток (уставка) I n, мА	10, 30, 100, 300
Номинальный неотключающий дифференциальный ток I no, мА	0.5 I n (5, 15, 50, 150)
Номинальный условный ток короткого замыкания (КЗ) Inc, А	6000
Тип дифференциального расцепителя	АС, А
Электрическая износостойкость, циклов В-О, не менее	3 000
Механическая износостойкость, циклов В-О, не менее	8 500 (≤100 А) 7 000 (125 А)
Тип устройства	Электромеханический
Максимальное сечение подключаемого провода, мм^2	10-63 А: 25 80-100 А: 35
Диапазон рабочих температур, °С	От -25 до +60
Усилие затяжки клеммных зажимов	2,5 (6-32 А) 3,0 (40-125 А)
Ремонтопригодность	Неремонтопригодный

Полный ассортимент

Внешний вид	Наименование	Артикул	Наименование	Артикул
УЗО-03 2Р	УЗО03-6кА-2Р-010А-010-АС	14200DEK	УЗО03-6кА-2Р-010А-030-АС	14204DEK
	УЗО03-6кА-2Р-016А-010-АС	14201DEK	УЗО03-6кА-2Р-016А-030-АС	14205DEK
	УЗО03-6кА-2Р-020А-010-АС	14202DEK	УЗО03-6кА-2Р-020А-030-АС	14206DEK
	УЗО03-6кА-2Р-025А-010-АС	14203DEK	УЗО03-6кА-2Р-025А-030-АС	14207DEK
	-	-	УЗО03-6кА-2Р-032А-030-АС	14208DEK
	-	-	УЗО03-6кА-2Р-040А-030-АС	14209DEK
	-	-	УЗО03-6кА-2Р-063А-030-АС	14210DEK
	-	-	УЗО03-6кА-2Р-080А-030-АС	14211DEK
	-	-	УЗО03-6кА-2Р-100А-030-АС	14212DEK
	УЗО03-6кА-2Р-010А-100-АС	14213DEK	УЗО03-6кА-2Р-010А-300-АС	14222DEK
	УЗО03-6кА-2Р-016А-100-АС	14214DEK	УЗО03-6кА-2Р-016А-300-АС	14223DEK
	УЗО03-6кА-2Р-020А-100-АС	14215DEK	УЗО03-6кА-2Р-020А-300-АС	14224DEK
	УЗО03-6кА-2Р-025А-100-АС	14216DEK	УЗО03-6кА-2Р-025А-300-АС	14225DEK
	УЗО03-6кА-2Р-032А-100-АС	14217DEK	УЗО03-6кА-2Р-032А-300-АС	14226DEK
	УЗО03-6кА-2Р-040А-100-АС	14218DEK	УЗО03-6кА-2Р-040А-300-АС	14227DEK
	УЗО03-6кА-2Р-063А-100-АС	14219DEK	УЗО03-6кА-2Р-063А-300-АС	14228DEK
	УЗО03-6кА-2Р-080А-100-АС	14220DEK	УЗО03-6кА-2Р-080А-300-АС	14229DEK
	УЗО03-6кА-2Р-100А-100-АС	14221DEK	УЗО03-6кА-2Р-100А-300-АС	14230DEK
	УЗО03-6кА-2Р-010А-010-А	14255DEK	УЗО03-6кА-2Р-010А-030-А	14259DEK
	УЗО03-6кА-2Р-016А-010-А	14256DEK	УЗО03-6кА-2Р-016А-030-А	14260DEK
	УЗО03-6кА-2Р-020А-010-А	14257DEK	УЗО03-6кА-2Р-020А-030-А	14261DEK
	УЗО03-6кА-2Р-025А-010-А	14258DEK	УЗО03-6кА-2Р-025А-030-А	14262DEK
	-	-	УЗО03-6кА-2Р-032А-030-А	14263DEK
	-	-	УЗО03-6кА-2Р-040А-030-А	14264DEK
	-	-	УЗО03-6кА-2Р-063А-030-А	14265DEK
	-	-	УЗО03-6кА-2Р-080А-030-А	14266DEK
	-	-	УЗО03-6кА-2Р-100А-030-А	14267DEK
	УЗО03-6кА-2Р-010А-100-А	14268DEK	УЗО03-6кА-2Р-010А-300-А	14277DEK
	УЗО03-6кА-2Р-016А-100-А	14269DEK	УЗО03-6кА-2Р-016А-300-А	14278DEK
	УЗО03-6кА-2Р-020А-100-А	14270DEK	УЗО03-6кА-2Р-020А-300-А	14279DEK
	УЗО03-6кА-2Р-025А-100-А	14271DEK	УЗО03-6кА-2Р-025А-300-А	14280DEK
	УЗО03-6кА-2Р-032А-100-А	14272DEK	УЗО03-6кА-2Р-032А-300-А	14281DEK
	УЗО03-6кА-2Р-040А-100-А	14273DEK	УЗО03-6кА-2Р-040А-300-А	14282DEK
	УЗО03-6кА-2Р-063А-100-А	14274DEK	УЗО03-6кА-2Р-063А-300-А	14283DEK
	УЗО03-6кА-2Р-080А-100-А	14275DEK	УЗО03-6кА-2Р-080А-300-А	14284DEK
	УЗО03-6кА-2Р-100А-100-А	14276DEK	УЗО03-6кА-2Р-100А-300-А	14285DEK

Полный ассортимент

Внешний вид	Наименование	Артикул	Наименование	Артикул
УЗО-03 4Р	-	-	УЗО03-6кА-4Р-010А-030-АС	14231DEK
	-	-	УЗО03-6кА-4Р-016А-030-АС	14232DEK
	-	-	УЗО03-6кА-4Р-025А-030-АС	14233DEK
	-	-	УЗО03-6кА-4Р-032А-030-АС	14234DEK
	-	-	УЗО03-6кА-4Р-040А-030-АС	14235DEK
	-	-	УЗО03-6кА-4Р-063А-030-АС	14236DEK
	-	-	УЗО03-6кА-4Р-080А-030-АС	14237DEK
	-	-	УЗО03-6кА-4Р-100А-030-АС	14238DEK
	УЗО03-6кА-4Р-010А-100-АС	14239DEK	УЗО03-6кА-4Р-010А-300-АС	14247DEK
	УЗО03-6кА-4Р-016А-100-АС	14240DEK	УЗО03-6кА-4Р-016А-300-АС	14248DEK
	УЗО03-6кА-4Р-025А-100-АС	14241DEK	УЗО03-6кА-4Р-025А-300-АС	14249DEK
	УЗО03-6кА-4Р-032А-100-АС	14242DEK	УЗО03-6кА-4Р-032А-300-АС	14250DEK
	УЗО03-6кА-4Р-040А-100-АС	14243DEK	УЗО03-6кА-4Р-040А-300-АС	14251DEK
	УЗО03-6кА-4Р-063А-100-АС	14244DEK	УЗО03-6кА-4Р-063А-300-АС	14252DEK
	УЗО03-6кА-4Р-080А-100-АС	14245DEK	УЗО03-6кА-4Р-080А-300-АС	14253DEK
	УЗО03-6кА-4Р-100А-100-АС	14246DEK	УЗО03-6кА-4Р-100А-300-АС	14254DEK
	-	-	УЗО03-6кА-4Р-010А-030-А	14286DEK
	-	-	УЗО03-6кА-4Р-016А-030-А	14287DEK
	-	-	УЗО03-6кА-4Р-025А-030-А	14288DEK
	-	-	УЗО03-6кА-4Р-032А-030-А	14289DEK
	-	-	УЗО03-6кА-4Р-040А-030-А	14290DEK
	-	-	УЗО03-6кА-4Р-063А-030-А	14291DEK
	-	-	УЗО03-6кА-4Р-080А-030-А	14292DEK
	-	-	УЗО03-6кА-4Р-100А-030-А	14293DEK
	УЗО03-6кА-4Р-010А-100-А	14294DEK	УЗО03-6кА-4Р-010А-300-А	14302DEK
	УЗО03-6кА-4Р-016А-100-А	14295DEK	УЗО03-6кА-4Р-016А-300-А	14303DEK
	УЗО03-6кА-4Р-025А-100-А	14296DEK	УЗО03-6кА-4Р-025А-300-А	14304DEK
	УЗО03-6кА-4Р-032А-100-А	14297DEK	УЗО03-6кА-4Р-032А-300-А	14305DEK
	УЗО03-6кА-4Р-040А-100-А	14298DEK	УЗО03-6кА-4Р-040А-300-А	14306DEK
	УЗО03-6кА-4Р-063А-100-А	14299DEK	УЗО03-6кА-4Р-063А-300-А	14307DEK
	УЗО03-6кА-4Р-080А-100-А	14300DEK	УЗО03-6кА-4Р-080А-300-А	14308DEK
	УЗО03-6кА-4Р-100А-100-А	14301DEK	УЗО03-6кА-4Р-100А-300-А	14309DEK

Технический раздел

Электрические схемы

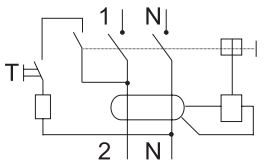

УЗО 2Р

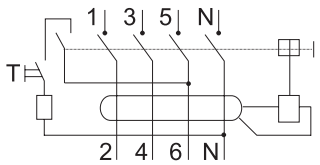

УЗО 4Р

Габаритные размеры (в мм)

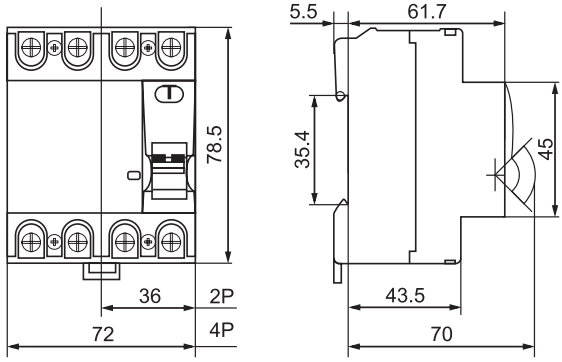

Аппараты 2Р, 4Р до 63 А

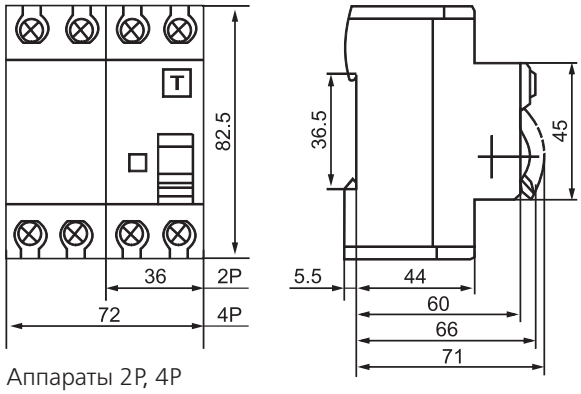

Аппараты 2Р, 4Р
от 80 до 100 А

Рекомендации по выбору тока утечки ВДТ

Защищаемые цепи	Ток уставки, IΔn
Жилые здания, общественные учреждения	
Розеточные группы	30 мА
Ванные, душевые комнаты (в случае отдельных цепей)	10 мА
Ванные, душевые комнаты (в случае цепей, включающих в свой состав не только ванные)	30 мА
Общие цепи	30, 100, 300 мА (в зависимости от протяженности и количества точек)
Промышленные объекты	
Розетки, промышленные разъемы	30 мА
Общие цепи	30, 100, 300, 500 мА (в зависимости от протяженности и количества точек)
Объекты, находящиеся на открытом воздухе	
Передвижные электроустановки	30 мА
Наружное освещение и рекламные табло	30 мА
Промышленные разъемы	30 мА