Модульные автоматические выключатели ВА47

Соответствуют требованиям стандарта ГОСТ Р 50345-2010

Автоматические выключатели серии ВА47 предназначены для применения в электрических сетях напряжением до 400 В переменного тока частоты 50 Гц, для их защиты при перегрузках и коротких замыканиях, проведения тока в нормальном режиме и оперативных включений и отключений электрических сетей и электрооборудования.

Особенности конструкции

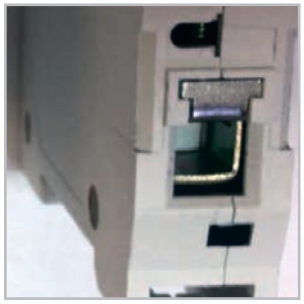

Насечки на контактных зажимах обеспечивают максимально плотный контакт, увеличивают механическую прочность соединения и снижают значение переходного сопротивления, тем самым гарантируют, что подключенные проводники не перегреются и не оплавятся.

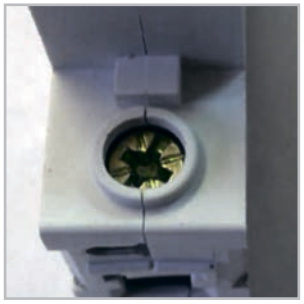

Возможность обеспечить необходимое усилие затяжки винтов на клеммных зажимах отверткой любой формы благодаря головке винта с комбинированным шлицем.

Комплексная защита электрооборудования и электрических сетей от двух типов ненормальных и аварийных режимов – перегрузки и коротких замыканий.

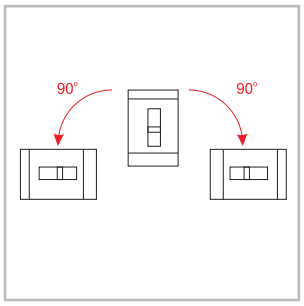

Широкие возможности по компоновке щитов за счет монтажа устройств как вертикально, так и повернув вправо/влево на 90°.

Возможность контролировать положение главных контактов вне зависимости от положения рукоятки управления благодаря специальному индикатору на лицевой поверхности автоматического выключателя.

Возможность эксплуатации в суровых российских условиях при температуре окружающей среды от -60 до +40°C.

Структура условного обозначения

ВА47-X_1-$X_2X_3X_4XX_5$-УХЛ3

ВА47	- Обозначение серии выключателей
X_1	- Тип выключателя
X_2	- Число полюсов
X_3	- Буква «N» при наличии полюса без расцепителя*
X_4	- Тип защитной характеристики
XX_5	- Номинальный ток максимального расцепителя
УХЛ3	- Обозначение климатического исполнения и категории размещения

Пример записи обозначения однополюсного автоматического выключателя с защитной характеристикой типа «С» на номинальный ток 16 А:
Выключатель ВА47-29-1С16-УХЛ3

Пример записи обозначения четырехполюсного автоматического выключателя с защитной характеристикой типа «С» с незащищенным полюсом на номинальный ток 100 А:
Выключатель ВА47-100-4NС100-УХЛ3

* Для серии ВА47-100

Технические характеристики

Наименование параметра	Значение параметра	
Серия		
	ВА47-29	ВА47-100
Соответствуют требованиям стандарта	ГОСТ Р 50345-2010	
Количество полюсов	1Р; 2Р; 3Р; 4Р	
Тип защитной характеристики электромагнитного расцепителя	В, С, D	С, D
Номинальный ток, I_n, А	1, 2, 3, 4, 5, 6, 8, 10, 16, 20, 25, 32, 40, 50, 63	16, 20, 25, 32, 40, 50, 63, 80, 100
Номинальное рабочее напряжение, U_e, В	230/400	
Номинальная наибольшая отключающая способность, I_{cn}, А	4500	10000
Износостойкость, циклов СО (включение-отключение), не менее:		
-общая	10000	20000
-коммутационная (под нагрузкой)	4000	
Степень защиты выключателя	IP20	
Сечение присоединяемых проводников, мм^2	1,5 - 25	2,5 - 35
Климатическое исполнение	УХЛ3 по ГОСТ 15150	
Масса однополюсного выключателя, не более, кг	0,125	0,15
Диапазон рабочих температур, ºС	от -60 до +40	

Артикулы ВА47-29

Внешний вид	Наименование	Количество полюсов	Номинальный ток, А	Тип защитной характеристики	Артикул
	ВА47-29-1С1-УХЛ3	1	1	С	253171
	ВА47-29-1С2-УХЛ3	1	2	С	253170
	ВА47-29-1С3-УХЛ3	1	3	С	253169
	ВА47-29-1С4-УХЛ3	1	4	С	253168
	ВА47-29-1С5-УХЛ3	1	5	С	253167
	ВА47-29-1С6-УХЛ3	1	6	С	141485
	ВА47-29-1С8-УХЛ3	1	8	С	231627
	ВА47-29-1С10-УХЛ3	1	10	С	141487
	ВА47-29-1С16-УХЛ3	1	16	С	141493
	ВА47-29-1С20-УХЛ3	1	20	С	141554
	ВА47-29-1С25-УХЛ3	1	25	С	141555
	ВА47-29-1С32-УХЛ3	1	32	С	141556
	ВА47-29-1С40-УХЛ3	1	40	С	141585
	ВА47-29-1С50-УХЛ3	1	50	С	141589
	ВА47-29-1С63-УХЛ3	1	63	С	141590
	ВА47-29-1В1-УХЛ3	1	1	В	253046
	ВА47-29-1В2-УХЛ3	1	2	В	253045
	ВА47-29-1В3-УХЛ3	1	3	В	253044
	ВА47-29-1В4-УХЛ3	1	4	В	253043
	ВА47-29-1В5-УХЛ3	1	5	В	253042
	ВА47-29-1В6-УХЛ3	1	6	В	253040
	ВА47-29-1В8-УХЛ3	1	8	В	253041
	ВА47-29-1В10-УХЛ3	1	10	В	253032
	ВА47-29-1В16-УХЛ3	1	16	В	253033
	ВА47-29-1В20-УХЛ3	1	20	В	253034
	ВА47-29-1В25-УХЛ3	1	25	В	253035
	ВА47-29-1В32-УХЛ3	1	32	В	253036
	ВА47-29-1В40-УХЛ3	1	40	В	253037
	ВА47-29-1В50-УХЛ3	1	50	В	253038
	ВА47-29-1В63-УХЛ3	1	63	В	253039
	ВА47-29-1D1-УХЛ3	1	1	D	253111
	ВА47-29-1D2-УХЛ3	1	2	D	253110
	ВА47-29-1D3-УХЛ3	1	3	D	253109
	ВА47-29-1D4-УХЛ3	1	4	D	253108
	ВА47-29-1D5-УХЛ3	1	5	D	253107
	ВА47-29-1D6-УХЛ3	1	6	D	253105
	ВА47-29-1D8-УХЛ3	1	8	D	253106
	ВА47-29-1D10-УХЛ3	1	10	D	253097
	ВА47-29-1D16-УХЛ3	1	16	D	253098
	ВА47-29-1D20-УХЛ3	1	20	D	253099
	ВА47-29-1D25-УХЛ3	1	25	D	253100
	ВА47-29-1D32-УХЛ3	1	32	D	253101
	ВА47-29-1D40-УХЛ3	1	40	D	253102
	ВА47-29-1D50-УХЛ3	1	50	D	253103
	ВА47-29-1D63-УХЛ3	1	63	D	253104
	ВА47-29-2С1-УХЛ3	2	1	С	253166
	ВА47-29-2С2-УХЛ3	2	2	С	253165
	ВА47-29-2С3-УХЛ3	2	3	С	253164
	ВА47-29-2С4-УХЛ3	2	4	С	253163
	ВА47-29-2С5-УХЛ3	2	5	С	253162
	ВА47-29-2С6-УХЛ3	2	6	С	231628
	ВА47-29-2С8-УХЛ3	2	8	С	231629
	ВА47-29-2С10-УХЛ3	2	10	С	141592
	ВА47-29-2С16-УХЛ3	2	16	С	141594
	ВА47-29-2С20-УХЛ3	2	20	С	141596
	ВА47-29-2С25-УХЛ3	2	25	С	141597
	ВА47-29-2С32-УХЛ3	2	32	С	141599
	ВА47-29-2С40-УХЛ3	2	40	С	141600
	ВА47-29-2С50-УХЛ3	2	50	С	141602
	ВА47-29-2С63-УХЛ3	2	63	С	141604
	ВА47-29-2В1-УХЛ3	2	1	В	253061
	ВА47-29-2В2-УХЛ3	2	2	В	253060
	ВА47-29-2В3-УХЛ3	2	3	В	253059
	ВА47-29-2В4-УХЛ3	2	4	В	253058
	ВА47-29-2В5-УХЛ3	2	5	В	253057

Внешний вид	Наименование	Количество полюсов	Номинальный ток, А	Тип защитной характеристики	Артикул
	ВА47-29-2В6-УХЛ3	2	6	В	253055
	ВА47-29-2В8-УХЛ3	2	8	В	253056
	ВА47-29-2В10-УХЛ3	2	10	В	253047
	ВА47-29-2В16-УХЛ3	2	16	В	253048
	ВА47-29-2В20-УХЛ3	2	20	В	253049
	ВА47-29-2В25-УХЛ3	2	25	В	253050
	ВА47-29-2В32-УХЛ3	2	32	В	253051
	ВА47-29-2В40-УХЛ3	2	40	В	253052
	ВА47-29-2В50-УХЛ3	2	50	В	253053
	ВА47-29-2В63-УХЛ3	2	63	В	253054
	ВА47-29-2D1-УХЛ3	2	1	D	253126
	ВА47-29-2D2-УХЛ3	2	2	D	253125
	ВА47-29-2D3-УХЛ3	2	3	D	253124
	ВА47-29-2D4-УХЛ3	2	4	D	253123
	ВА47-29-2D5-УХЛ3	2	5	D	253122
	ВА47-29-2D6-УХЛ3	2	6	D	253120
	ВА47-29-2D8-УХЛ3	2	8	D	253121
	ВА47-29-2D10-УХЛ3	2	10	D	253112
	ВА47-29-2D16-УХЛ3	2	16	D	253113
	ВА47-29-2D20-УХЛ3	2	20	D	253114
	ВА47-29-2D25-УХЛ3	2	25	D	253115
	ВА47-29-2D32-УХЛ3	2	32	D	253116
	ВА47-29-2D40-УХЛ3	2	40	D	253117
	ВА47-29-2D50-УХЛ3	2	50	D	253118
	ВА47-29-2D63-УХЛ3	2	63	D	253119
	ВА47-29-3С1-УХЛ3	3	1	С	253161
	ВА47-29-3С2-УХЛ3	3	2	С	253160
	ВА47-29-3С3-УХЛ3	3	3	С	253159
	ВА47-29-3С4-УХЛ3	3	4	С	253158
	ВА47-29-3С5-УХЛ3	3	5	С	253157
	ВА47-29-3С6-УХЛ3	3	6	С	231630
	ВА47-29-3С8-УХЛ3	3	8	С	231631
	ВА47-29-3С10-УХЛ3	3	10	С	141610
	ВА47-29-3С16-УХЛ3	3	16	С	141613
	ВА47-29-3С20-УХЛ3	3	20	С	231632
	ВА47-29-3С25-УХЛ3	3	25	С	141615
	ВА47-29-3С32-УХЛ3	3	32	С	141616
	ВА47-29-3С40-УХЛ3	3	40	С	141618
	ВА47-29-3С50-УХЛ3	3	50	С	141619
	ВА47-29-3С63-УХЛ3	3	63	С	141621
	ВА47-29-3В1-УХЛ3	3	1	В	253076
	ВА47-29-3В2-УХЛ3	3	2	В	253075
	ВА47-29-3В3-УХЛ3	3	3	В	253074
	ВА47-29-3В4-УХЛ3	3	4	В	253073
	ВА47-29-3В5-УХЛ3	3	5	В	253072
	ВА47-29-3В6-УХЛ3	3	6	В	253070
	ВА47-29-3В8-УХЛ3	3	8	В	253071
	ВА47-29-3В10-УХЛ3	3	10	В	253062
	ВА47-29-3В16-УХЛ3	3	16	В	253063
	ВА47-29-3В20-УХЛ3	3	20	В	253064
	ВА47-29-3В25-УХЛ3	3	25	В	253065
	ВА47-29-3В32-УХЛ3	3	32	В	253066
	ВА47-29-3В40-УХЛ3	3	40	В	253067
	ВА47-29-3В50-УХЛ3	3	50	В	253068
	ВА47-29-3В63-УХЛ3	3	63	В	253069
	ВА47-29-3D1-УХЛ3	3	1	D	253141
	ВА47-29-3D2-УХЛ3	3	2	D	253140
	ВА47-29-3D3-УХЛ3	3	3	D	253139
	ВА47-29-3D4-УХЛ3	3	4	D	253138
	ВА47-29-3D5-УХЛ3	3	5	D	253137
	ВА47-29-3D6-УХЛ3	3	6	D	253135
	ВА47-29-3D8-УХЛ3	3	8	D	253136
	ВА47-29-3D10-УХЛ3	3	10	D	253127
	ВА47-29-3D16-УХЛ3	3	16	D	253128
	ВА47-29-3D20-УХЛ3	3	20	D	253129
	ВА47-29-3D25-УХЛ3	3	25	D	253130
	ВА47-29-3D32-УХЛ3	3	32	D	253131
	ВА47-29-3D40-УХЛ3	3	40	D	253132
	ВА47-29-3D50-УХЛ3	3	50	D	253133
	ВА47-29-3D63-УХЛ3	3	63	D	253134

Внешний вид	Наименование	Количество полюсов	Номинальный ток, А	Тип защитной характеристики	Артикул
	ВА47-29-4С1-УХЛ3	4	1	С	253096
	ВА47-29-4С2-УХЛ3	4	2	С	253095
	ВА47-29-4С3-УХЛ3	4	3	С	253094
	ВА47-29-4С4-УХЛ3	4	4	С	253093
	ВА47-29-4С5-УХЛ3	4	5	С	253092
	ВА47-29-4С6-УХЛ3	4	6	С	231633
	ВА47-29-4С8-УХЛ3	4	8	С	231634
	ВА47-29-4С10-УХЛ3	4	10	С	231635
	ВА47-29-4С16-УХЛ3	4	16	С	231636
	ВА47-29-4С20-УХЛ3	4	20	С	231637
	ВА47-29-4С25-УХЛ3	4	25	С	141623
	ВА47-29-4С32-УХЛ3	4	32	С	141625
	ВА47-29-4С40-УХЛ3	4	40	С	141626
	ВА47-29-4С50-УХЛ3	4	50	С	231638
	ВА47-29-4С63-УХЛ3	4	63	С	141628
	ВА47-29-4В1-УХЛ3	4	1	В	253091
	ВА47-29-4В2-УХЛ3	4	2	В	253090
	ВА47-29-4В3-УХЛ3	4	3	В	253089
	ВА47-29-4В4-УХЛ3	4	4	В	253088
	ВА47-29-4В5-УХЛ3	4	5	В	253087
	ВА47-29-4В6-УХЛ3	4	6	В	253085
	ВА47-29-4В8-УХЛ3	4	8	В	253086
	ВА47-29-4В10-УХЛ3	4	10	В	253077
	ВА47-29-4В16-УХЛ3	4	16	В	253078
	ВА47-29-4В20-УХЛ3	4	20	В	253079
	ВА47-29-4В25-УХЛ3	4	25	В	253080
	ВА47-29-4В32-УХЛ3	4	32	В	253081
	ВА47-29-4В40-УХЛ3	4	40	В	253082
	ВА47-29-4В50-УХЛ3	4	50	В	253083
	ВА47-29-4В63-УХЛ3	4	63	В	253084
	ВА47-29-4D1-УХЛ3	4	1	D	253156
	ВА47-29-4D2-УХЛ3	4	2	D	253155
	ВА47-29-4D3-УХЛ3	4	3	D	253154
	ВА47-29-4D4-УХЛ3	4	4	D	253153
	ВА47-29-4D5-УХЛ3	4	5	D	253152
	ВА47-29-4D6-УХЛ3	4	6	D	253150
	ВА47-29-4D8-УХЛ3	4	8	D	253151
	ВА47-29-4D10-УХЛ3	4	10	D	253142
	ВА47-29-4D16-УХЛ3	4	16	D	253143
	ВА47-29-4D20-УХЛ3	4	20	D	253144
	ВА47-29-4D25-УХЛ3	4	25	D	253145
	ВА47-29-4D32-УХЛ3	4	32	D	253146
	ВА47-29-4D40-УХЛ3	4	40	D	253147
	ВА47-29-4D50-УХЛ3	4	50	D	253148
	ВА47-29-4D63-УХЛ3	4	63	D	253149

Артикулы ВА47-100

	Наименование	Количество полюсов	Номинальный ток, А	Тип защитной характеристики	Атикул
	ВА47-100-1С16-УХЛ3	1	16	С	233014
	ВА47-100-1С20-УХЛ3	1	20	С	233015
	ВА47-100-1С25-УХЛ3	1	25	С	233016
	ВА47-100-1С32-УХЛ3	1	32	С	233017
	ВА47-100-1С40-УХЛ3	1	40	С	233018
	ВА47-100-1С50-УХЛ3	1	50	С	233019
	ВА47-100-1С63-УХЛ3	1	63	С	233020
	ВА47-100-1С80-УХЛ3	1	80	С	141620
	ВА47-100-1С100-УХЛ3	1	100	С	141622
	ВА47-100-1D16-УХЛ3	1	16	D	233042
	ВА47-100-1D20-УХЛ3	1	20	D	233043
	ВА47-100-1D25-УХЛ3	1	25	D	233044
	ВА47-100-1D32-УХЛ3	1	32	D	233045
	ВА47-100-1D40-УХЛ3	1	40	D	233046
	ВА47-100-1D50-УХЛ3	1	50	D	233047
	ВА47-100-1D63-УХЛ3	1	63	D	233048
	ВА47-100-1D80-УХЛ3	1	80	D	141624
	ВА47-100-1D100-УХЛ3	1	100	D	141627
	ВА47-100-2С16-УХЛ3	2	16	С	233021
	ВА47-100-2С20-УХЛ3	2	20	С	233022
	ВА47-100-2С25-УХЛ3	2	25	С	233023
	ВА47-100-2С32-УХЛ3	2	32	С	233024
	ВА47-100-2С40-УХЛ3	2	40	С	233025
	ВА47-100-2С50-УХЛ3	2	50	С	233026
	ВА47-100-2С63-УХЛ3	2	63	С	233027
	ВА47-100-2С80-УХЛ3	2	80	С	218963
	ВА47-100-2С100-УХЛ3	2	100	С	218966
	ВА47-100-2D16-УХЛ3	2	16	D	233049
	ВА47-100-2D20-УХЛ3	2	20	D	233050
	ВА47-100-2D25-УХЛ3	2	25	D	233051
	ВА47-100-2D32-УХЛ3	2	32	D	233052
	ВА47-100-2D40-УХЛ3	2	40	D	233053
	ВА47-100-2D50-УХЛ3	2	50	D	233054
	ВА47-100-2D63-УХЛ3	2	63	D	233055
	ВА47-100-2D80-УХЛ3	2	80	D	219101
	ВА47-100-2D100-УХЛ3	2	100	D	218967
	ВА47-100-3С16-УХЛ3	3	16	С	233028
	ВА47-100-3С20-УХЛ3	3	20	С	233029
	ВА47-100-3С25-УХЛ3	3	25	С	233030
	ВА47-100-3С32-УХЛ3	3	32	С	233031
	ВА47-100-3С40-УХЛ3	3	40	С	233032
	ВА47-100-3С50-УХЛ3	3	50	С	233033
	ВА47-100-3С63-УХЛ3	3	63	С	233034
	ВА47-100-3С80-УХЛ3	3	80	С	141629
	ВА47-100-3С100-УХЛ3	3	100	С	141630
	ВА47-100-3D16-УХЛ3	3	16	D	233056
	ВА47-100-3D20-УХЛ3	3	20	D	233057
	ВА47-100-3D25-УХЛ3	3	25	D	233058
	ВА47-100-3D32-УХЛ3	3	32	D	233059
	ВА47-100-3D40-УХЛ3	3	40	D	233060
	ВА47-100-3D50-УХЛ3	3	50	D	233061
	ВА47-100-3D63-УХЛ3	3	63	D	233062
	ВА47-100-3D80-УХЛ3	3	80	D	141631
	ВА47-100-3D100-УХЛ3	3	100	D	141632
	ВА47-100-4С16-УХЛ3	4	16	С	233035
	ВА47-100-4С20-УХЛ3	4	20	С	233036
	ВА47-100-4С25-УХЛ3	4	25	С	233037
	ВА47-100-4С32-УХЛ3	4	32	С	233038
	ВА47-100-4С40-УХЛ3	4	40	С	233039
	ВА47-100-4С50-УХЛ3	4	50	С	233040
	ВА47-100-4С63-УХЛ3	4	63	С	233041
	ВА47-100-4С80-УХЛ3	4	80	С	141633
	ВА47-100-4С100-УХЛ3	4	100	С	141634
	ВА47-100-4D16-УХЛ3	4	16	D	233063
	ВА47-100-4D20-УХЛ3	4	20	D	233064
	ВА47-100-4D25-УХЛ3	4	25	D	233065
	ВА47-100-4D32-УХЛ3	4	32	D	233066
	ВА47-100-4D40-УХЛ3	4	40	D	233067
	ВА47-100-4D50-УХЛ3	4	50	D	233068
	ВА47-100-4D63-УХЛ3	4	63	D	233069
	ВА47-100-4D80-УХЛ3	4	80	D	218969
	ВА47-100-4D100-УХЛ3	4	100	D	218968

Габаритные, установочные и присоединительные размеры

ВА47-29

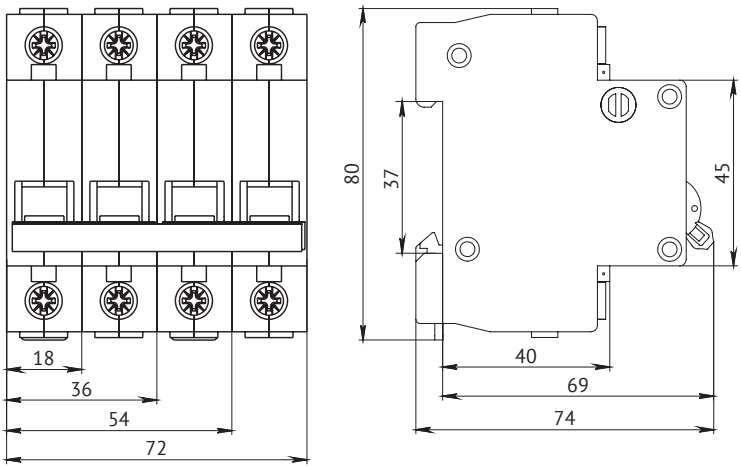

ВА47-100

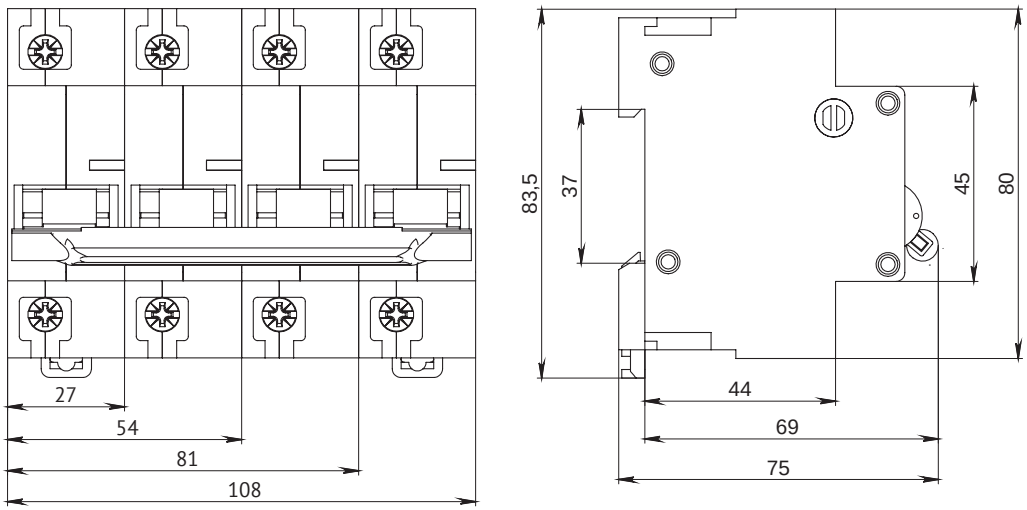

Принципиальные электрические схемы

ВА47-29

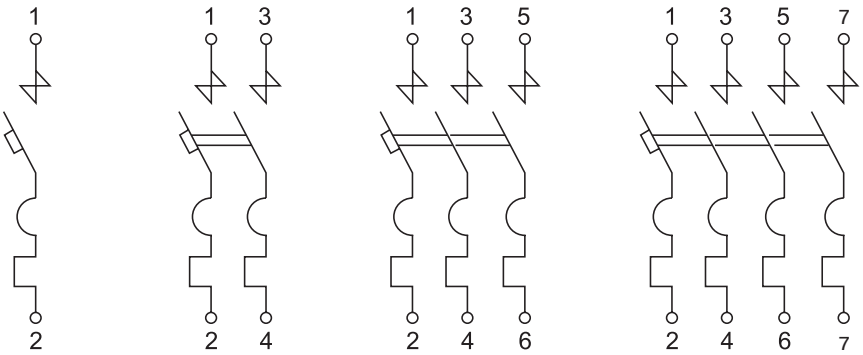

а) **б)** **в)** **г)**

а) однополюсного; б) двухполюсного; в) трехполюсного; г) четырехполюсного

ВА47-100

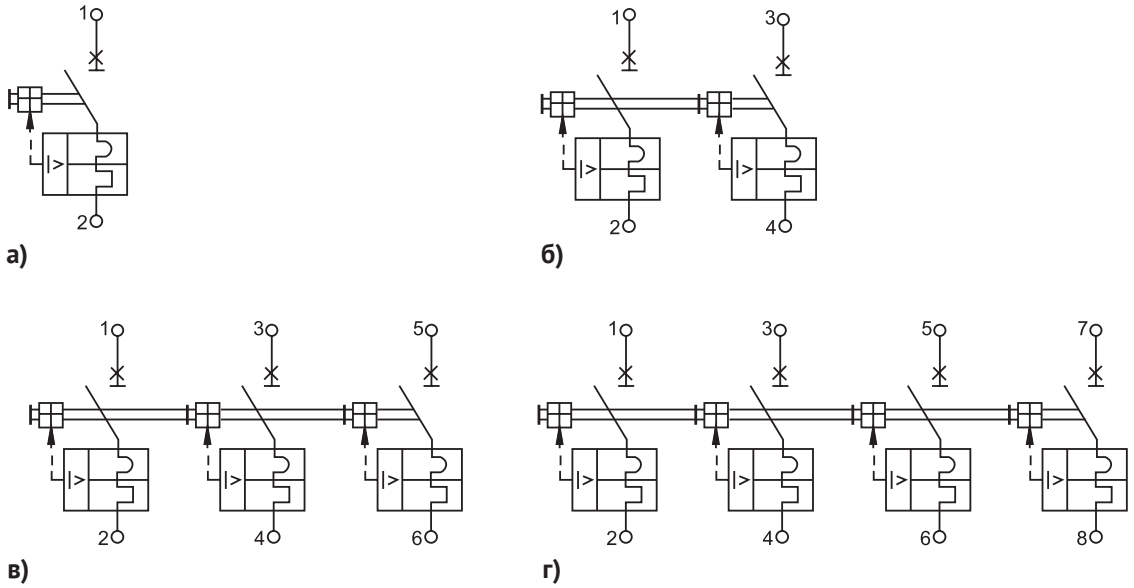

а) однополюсного; б) двухполюсного; в) трехполюсного; г) четырехполюсного

Время-токовые характеристики

При температуре окружающей среды +30°С

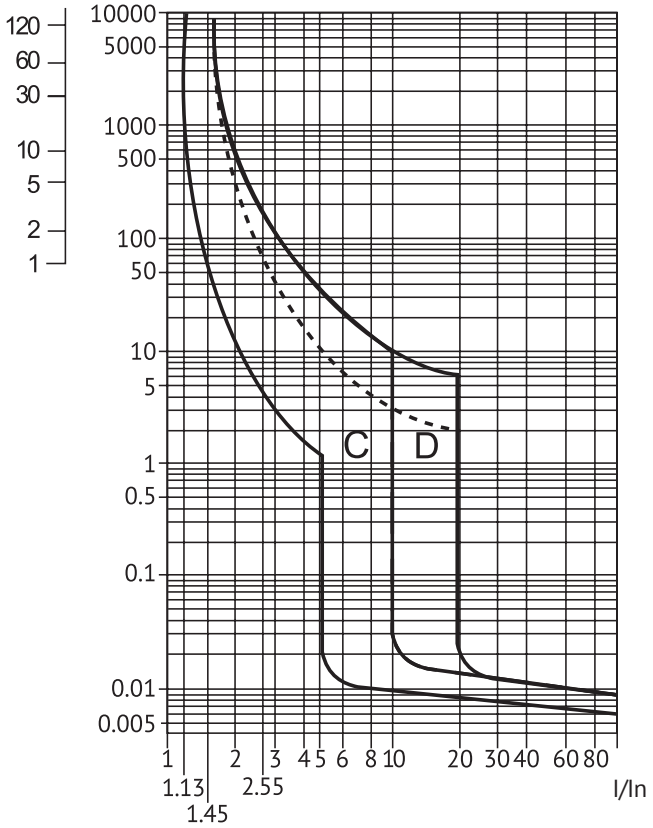

**На рисунке пунктирная линия - это верхняя граница время-токовой характеристики для автоматических выключателей с номинальным током In ≤ 32 А*