ПАТРОНЫ ДЛЯ ЛАМП. ПЕРЕХОДНИКИ ДЛЯ РЕЗЬБОВЫХ ПАТРОНОВ

Руководство по эксплуатации

1 Основные сведения об изделии

1.1 Патроны для ламп и переходники для резьбовых патронов товарного знака IEK (далее – патроны и переходники) предназначены для фиксации и присоединения электрических ламп со стандартным цоколем к электрической сети 230 В~.

1.2 Патроны соответствуют техническому регламенту ТР ТС 004/2011, ГОСТ IEC 60238 (для цоколей Е) и ГОСТ IEC 60838-1 (для цоколей GX, GU).

1.3 Патроны применяются для комплектации различных осветительных приборов (светильники, прожекторы, люстры и т. д.), а также для организации временного освещения (патроны со шнуром и фланцевые).

Переходники применяются для подключения в имеющийся электрический резьбовой патрон лампы с другим цоколем.

1.4 Нормальными условиями эксплуатации патронов и переходников являются:

– диапазон рабочих температур: от минус 25 °С до плюс 35 °С;

– высота над уровнем моря: не более 2000 м;

– среднее значение относительной влажности: не более 80 %;

1.5 Степень защиты по ГОСТ 14254 (IEC 60529) – IP20.

1.6 Срок службы патронов, переходников – 5 лет.

1.7 Гарантийный срок эксплуатации изделий – 1 год.

2 Технические характеристики

2.1 Основные технические характеристики патронов приведены в таблице 1.

2.2 Технические параметры переходников приведены в таблице 2.

2.3 Габаритные размеры патронов и переходников приведены на рисунках 1–27.

Таблица 1 - Технические характеристики патронов

Артикул	Наименование	Номинальное напряжение, В~	Номинальный ток, А	Тип цоколя лампы	Предельная температура, °С	Сечение подключаемых проводников, мм²	Цвет	Материал
EPK20-04-01-K01; EPK20-04-02-K01	Пкб14-04-К01	250	4	E14	–	0,5–1,0	черный	карболит
EPK21-04-01-K01; EPK21-04-02-K01	Пкб14-04-К11	250	4	E14	–	0,5–1,0	черный	карболит
EPK10-04-01-K01; EPK10-04-02-K01	Пкб27-04-К01	250	4	E27	–	0,5–1,0	черный	карболит
EPK11-04-01-K01; EPK11-04-02-K01	Пкб27-04-К11	250	4	E27	–	0,5–2,5	черный	карболит
EPK12-04-01-K01; EPK12-04-02-K01	Пкб27-04-К21	250	4	E27	–	0,5–2,5	черный	карболит
EPK13-04-01-K01; EPK13-04-02-K01	Пкб27-04-К31	250	4	E27	–	0,5–2,5	черный	карболит
EPC20-04-01-K01; EPC20-04-02-K01	Пкр14-04-К43	250	4	E14	–	0,5–1,0	серый	керамика
EPC10-04-01-K01; EPC10-04-02-K01	Пкр27-04-К43	250	4	E27	–	0,5–2,5	серый	керамика
EPC30-04-01-K01; EPC30-04-02-K01	Пкр40-16-К43	750	16	E40	–	1,5–4,0	серый	керамика
EPP20-02-01-K01; EPP20-02-02-K01	Ппл14-02-К02	250	2	E14	–	0,5–1,0	белый	пластик
EPP21-02-01-K01; EPP21-02-02-K01	Ппл14-02-К12	250	2	E14	–	0,5–1,0	белый	пластик
EPP10-04-01-K01; EPP10-04-02-K01	Ппл27-04-К02	250	4	E27	210	0,5–1,0	белый	пластик
EPP11-04-01-K01; EPP11-04-02-K01	Ппл27-04-К12	250	4	E27	210	0,5–1,0	белый	пластик
EPP14-04-01-K01	Ппл27-04-К51	250	4	E27	210	0,5–1,0	белый	пластик
EPP14-04-01-K02	Ппл27-04-К52	250	4	E27	210	0,5–1,0	черный	пластик
EPP42-04-01-K01	Ппл53-04-К52	250	4	GX53	–	0,5-1,0	белый	пластик
EPC50-04-01-K01	Пкр10-04-К52	250	4	GU10	–	0,5–1,0	серый	керамика
EPC60-04-01-K01	Пкр15-04-К52	250	4	GU5.3	–	0,5–1,0	серый	керамика
EPP12-04-01-K01	Ппл27-04-К21	250	4	E27	–	0,5–2,5	белый	пластик
EPP13-04-01-K01	Ппл27-04-К31	250	4	E27	–	0,5–2,5	белый	пластик
EPC15-04-01-K01	Пкр27-04-К63	250	4	E27	–	0,5–2,5	серый	керамика
EPA10-04-02-K29; EPA12-04-02-K29	Пал27-04-К28	250	4	E27	–	0,5–1,0	бронза	керамика
EPA10-04-02-K22; EPA12-04-02-K22	Пал27-04-К22	250	4	E27	–	0,5–1,0	золото	керамика
EPA10-04-02-K02; EPA12-04-02-K02	Пал27-04-К01	250	4	E27	–	0,5–1,0	черный	керамика

Таблица 2 - Технические параметры переходников

Артикул	Наименование	Номинальное напряжение, В~	Номинальный ток, А	Тип цоколя переходника	Тип цоколя лампы	Цвет	Материал
EPR21-01-01-K01	ПР14-27-К02	250	4	E14	E27	белый	пластик
EPR12-01-01-K01	ПР27-14-К02			E27	E14		
EPR13-01-01-K01	ПР27-40-К02			E27	E40		
EPR31-01-01-K01	ПР40-27-К02			E40	E27		
EPP16-02-01-K01	ПР7/16-27-R02		2	вилка 2А/250В~	E27		

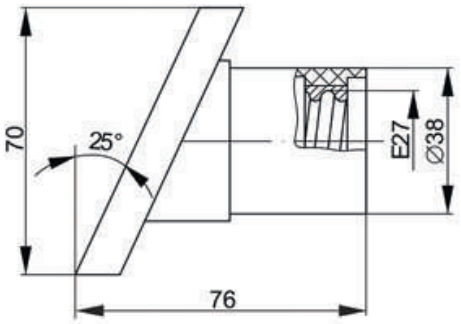

Рисунок 1 – Пкб27-04-К31

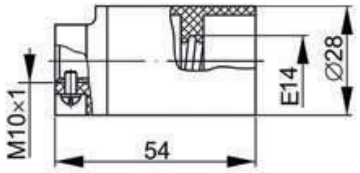

Рисунок 2 – Пкб14-04-К01

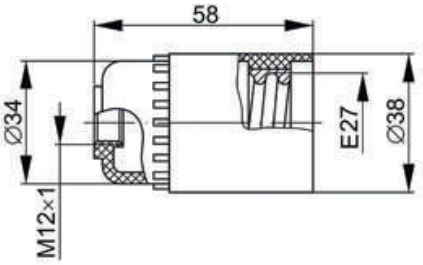

Рисунок 3 – Пкб27-04-К01

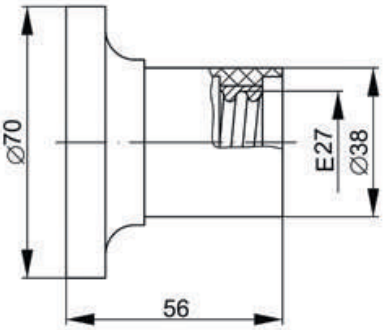

Рисунок 4 – Пкб27-04-К21

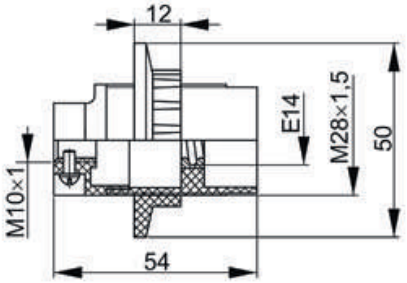

Рисунок 5 – Пкб14-04-К11

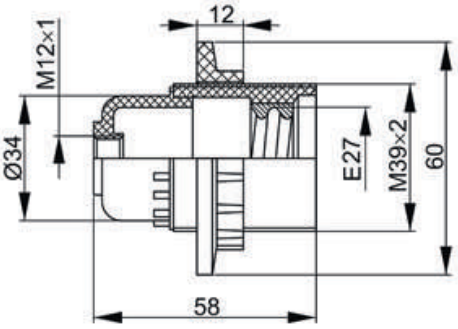

Рисунок 6 – Пкб27-04-К11

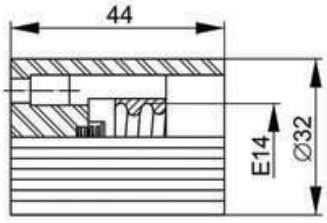

Рисунок 7 – Пкр14-04-К43

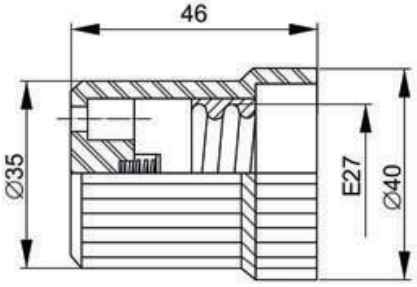

Рисунок 8 – Пкр27-04-К43

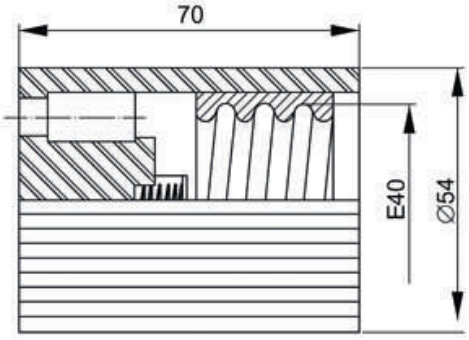

Рисунок 9 – Пкр40-16-К43

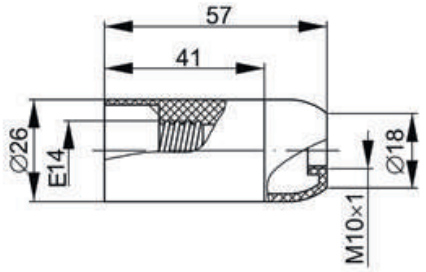

Рисунок 10 – Ппл14-02-К02

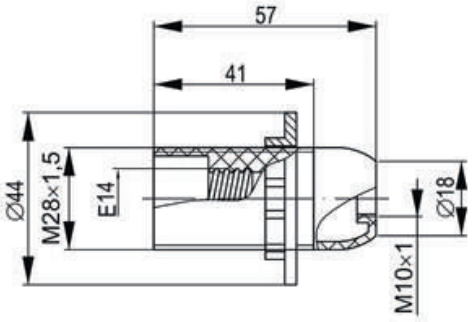

Рисунок 11 – Ппл14-02-К12

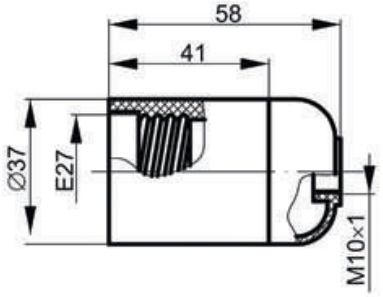

Рисунок 12 – Ппл27-04-К02

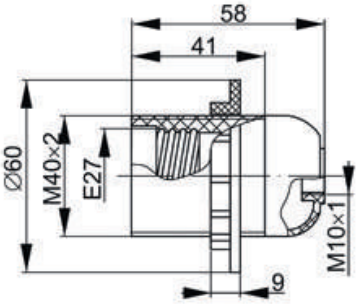

Рисунок 13 – Ппл27-04-К12

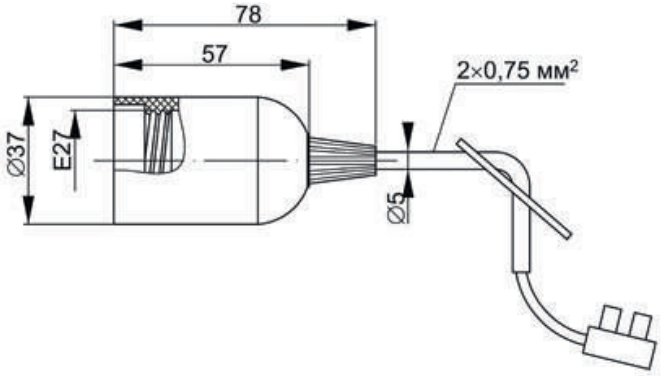

Рисунок 14 – Ппл27-04-К51; Ппл27-04-К52

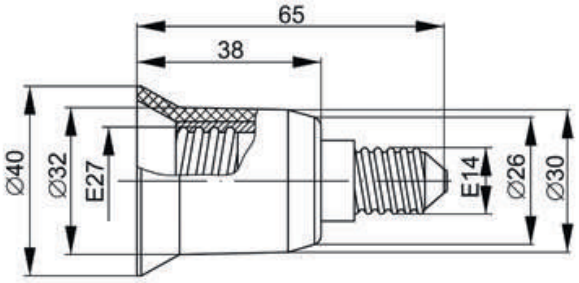

Рисунок 15 – ПР14-27-К02

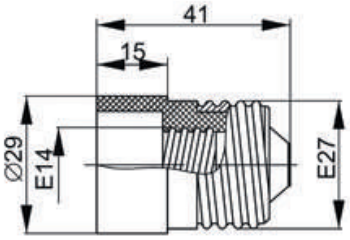

Рисунок 16 – ПР27-14-К02

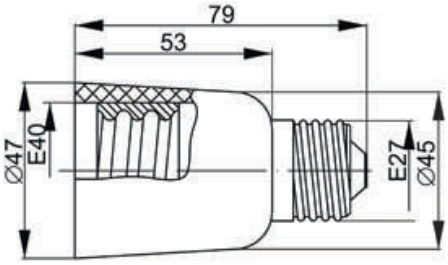

Рисунок 17 – ПР27-40-К02

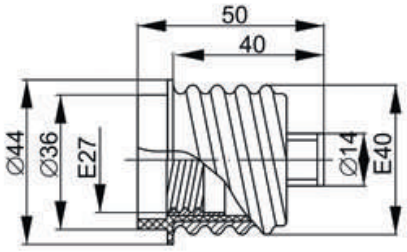

Рисунок 18 – ПР40-27-К02

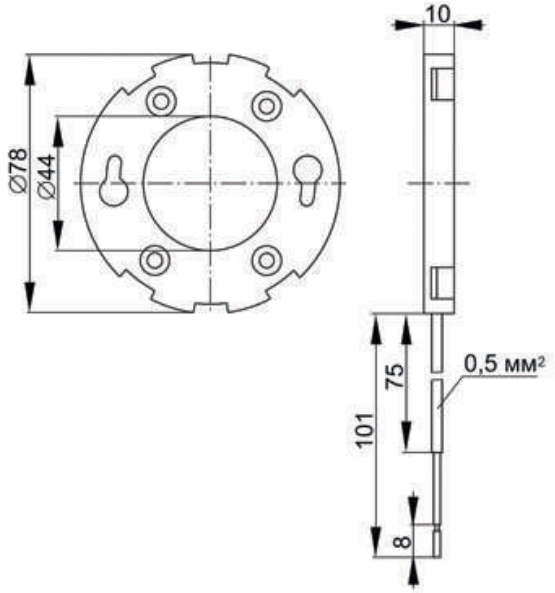

Рисунок 19 – Ппл53-04-К52

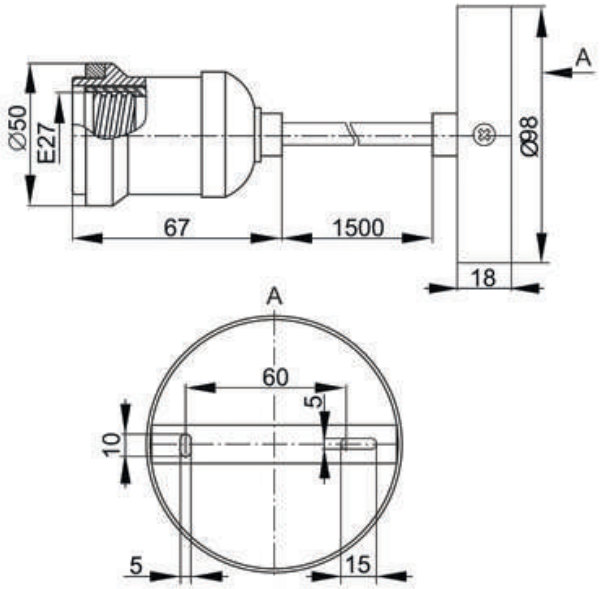

Рисунок 20 – Пал27-04-К58 Е27, Пал27-04-К52,

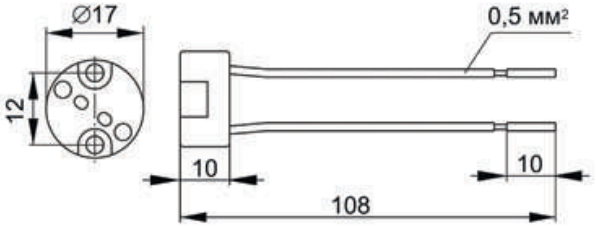

Рисунок 21 – Пкр15-04-К52

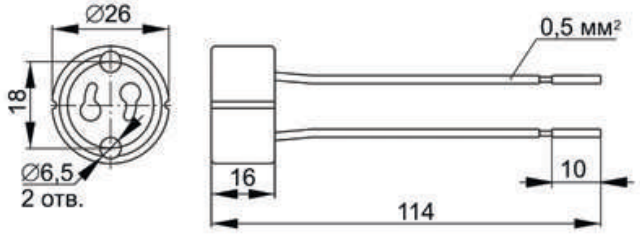

Рисунок 22 – Пкр10-04-К52

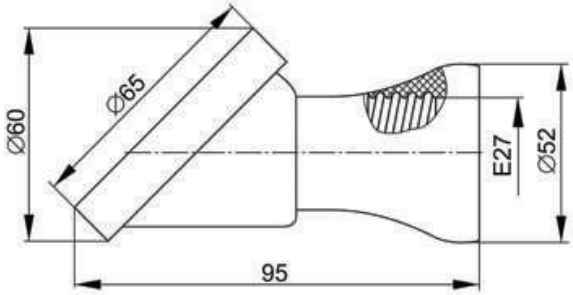

Рисунок 23 – Ппл27-04-К31

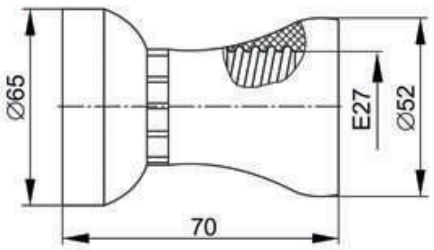

Рисунок 24 – Ппл27-04-К21

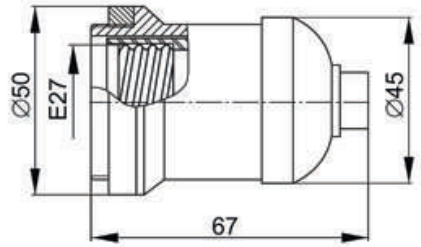

Рисунок 25 – Пал27-04-К28, Пал27-04-К01, Пал27-04-К01 Е27

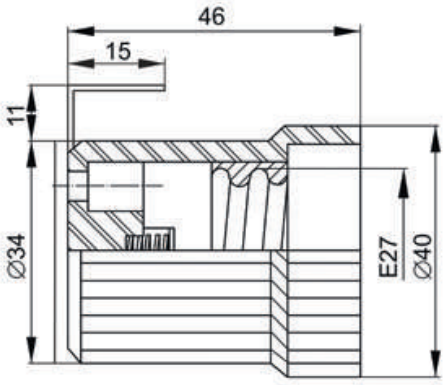

Рисунок 26 – Ппл27-04-К31

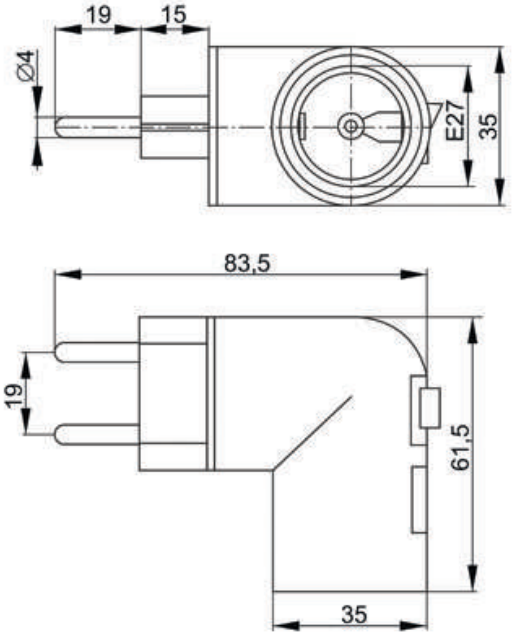

Рисунок 27 – Переходник ПР7/16-27-R02

Правила и условия безопасного и эффективного использования
Меры безопасности
3.1 Меры безопасности

ЗАПРЕЩАЕТСЯ

Эксплуатировать патрон или переходник с механическими повреждениями корпуса. Устанавливать лампу с переходником в повреждённый патрон. Подключать к патрону нагрузку, превышающую допустимую мощность по таблице 1 и 2. Подключать патрон к повреждённой электропроводке.

ВНИМАНИЕ

Переходники предназначены для использования с LED лампами. Монтаж и демонтаж патронов, переходников осуществлять только при отключённом электропитании сети.

3.2 Правила монтажа и эксплуатации

3.2.1 Монтаж и подключение патрона должны осуществляться только квалифицированным специалистом.

3.2.2 Монтаж настенного патрона производят двумя шурупами к деревянной подложке, которая предварительно должна быть закреплена на потолке или стене.

3.2.3 Подвесной патрон подвешивается на электрическом шнуре при помощи резьбовой втулки и может быть закреплён на люстре или в светильнике. Наружное резьбовое кольцо предназначено для крепления абажура или плафона светильника.

3.2.4 Крепление керамического резьбового патрона производится к металлической скобе через отверстие в донышке корпуса двумя винтами М4.

3.2.5 Подключение патрона керамического:

– подготовить концы сетевых проводов для подключения. Снять изоляцию проводов на длину 5 мм;

– присоединить подготовленные концы проводов к винтовым зажимам. Затянуть винты.

3.2.6 Подключение патрона карболитового:

– подготовить концы сетевых проводов для подключения. Снять изоляцию проводов на длину 5 мм;

– открутить донышко и вынуть керамический вкладыш с винтовыми контактными зажимами;

– продеть сетевой провод сквозь резьбовое отверстие в донышке.

– присоединить подготовленные концы проводов к винтовым зажимам. Затянуть винты;

– плотно установить вкладыш в донышко, накрутить на донышко корпус патрона.

3.2.7 Подключение патрона пластмассового:

– снять донышко с корпуса патрона. Для этого вставить плоскую отвёртку в прямоугольный паз до упора (рисунок 28) и аккуратно надавить наружу, чтобы отщёлкнуть один фиксатор. После этого, придерживая первый фиксатор, аналогично надавить на второй фиксатор;

– подготовить концы сетевых проводов для подключения. Снять изоляцию проводов на длину 10 мм. Концы гибких многожильных проводов необходимо обжать втулочным наконечником или облудить без излишков припоя;

– продеть сетевой провод сквозь резьбовое отверстие в донышке;

– вставить концы проводов в круглые отверстия в торце корпуса патрона до защёлкивания их в безвинтовых контактах (позиция 1, рисунок 29). Патрон имеет две пары параллельных контактов для подключения;

– обратным движением проверить прочность фиксации провода в безвинтовых контактах патрона;

– установить донышко на корпус патрона до щелчка.

Чтобы отсоединить провод, нужно надавить жалом плоской отвёртки на пружины зажимов (продолговатые вырезы, расположенные ближе к центру патрона, позиция 2, рисунок 29).

Рисунок 28

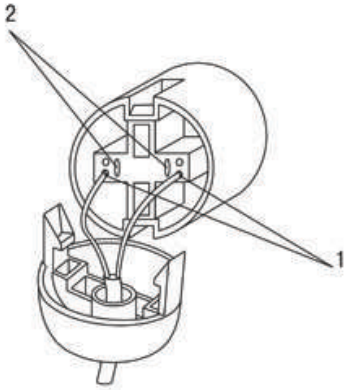

Рисунок 29

3.2.8 Подключение патронов с монтажными концами производить через клеммную колодку к фазному и нейтральному проводнику сети 230 В~.

3.2.9 Подключение переходника:

– накрутить на лампу переходник с необходимым цоколем;

– вкрутить лампу с переходником в патрон осветительного прибора;

– вилку переходника ПР7/16-27-R02 вставить в бытовую розетку 230 В~.

3.3 Обслуживание

3.3.1 Обслуживание патронов и переходников не требуется.

4 Транспортирование, хранение и утилизация

4.1 Транспортирование патронов, переходников допускается любым видом крытого транспорта, обеспечивающим предохранение упакованных изделий от механических повреждений. Транспортирование изделий

осуществляется при температуре воздуха от минус 45 °С до плюс 50 °С и относительной влажности до 100 % при температуре плюс 25 °С.

4.2 Хранение патронов, переходников осуществляется в упаковке изготовителя в помещениях с естественной вентиляцией при температуре окружающего воздуха от минус 50 °С до плюс 50 °С и относительной влажности до 98 % при температуре плюс 25 °С.

4.3 Патроны и переходники ремонту не подлежат. По окончании гарантийного срока при обнаружении неисправности изделие необходимо утилизировать.

4.4 При обнаружении неисправности в период действия гарантийных обязательств обращаться к продавцу или организации, указанные на сайте: www.iek.lighting, www.iek.group.

4.5 По истечении срока службы патрон, переходник утилизировать.

4.6 Утилизацию производить путем передачи изделия в специализированное предприятие для переработки вторичного сырья в соответствии с требованиями законодательства на территории реализации.