PHILIPS Lighting

Светодиодная лампа акцентного освещения **Essential MR16**

LED spot 3-35W 120D 6500K 220V

Лампы Essential LEDspots MR16 совместимы с большинством существующих светильников с патроном GU5.3 и предназначены для замены галогенных ламп. Они значительно экономят электроэнергию и доступны по стоимости.

Данные о продукции

Общая информация	
Цоколь	GU5.3 [GU5.3]
Соответствие стандарту EU RoHS	Да
Номинальный срок службы (ном.)	10000 h
Цикл переключения	50000X
Технический тип	3-35W

Технические характеристики освещения	
Код цвета	765 [CCT 6500 K]
Угол пучка света (ном.)	120 °
Светоотдача (ном.)	240 lm
Обозначение цвета	Cool Daylight
Коррелированная цветовая температура (ном.)	6500 K
Эффективность освещения (номинальная) (ном.)	80,00 lm/W
Постоянство цвета	<6
Коэффициент цветопередачи (ном.)	70
Стабильность светового потока лампы в конце номинального срока службы (ном.)	70 %

Эксплуатационные и электрические характеристики	
Входная частота	50–60 Hz
Power (Rated) (Nom)	3 W
Ток лампы (ном.)	30 mA
Эквивалент мощности	35 W
Время включения (ном.)	0,5 s
Время прогрева до 60 % света (ном.)	0.5 s
Коэффициент мощности (ном.)	0.45
Напряжение (ном.)	220 V

Температура	
Температура корпуса максимальная (ном.)	70 °C

Системы управления и регулировка яркости света	
Возможность изменения яркости света	No

Механические компоненты и корпус	
Форма колбы	MR16 [2inch/50mm]

Светодиодная лампа акцентного освещения Essential MR16

Соответствие требованиям и область применения	
Подходит для акцентного освещения	No
Энергопотребление кВт-час/1000 ч	3 kWh

Данные об изделии	
Полный код продукта	871869679324400
Название продукта для заказа	LED spot 3-35W 120D 6500K 220V
EAN/UPC — продукт	8718696793244

Код заказа	929001845008
Нумератор — количество на упаковку	1
Нумератор— упаковок на внешний короб	10
Материал (SAP)	929001845008
Вес нетто (шт.) SAP	0,038 kg

Чертеж размеров

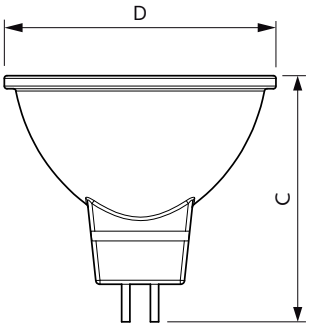

MR16 12V 3W-35W 230lm 120D 6500K GU5.3

Product	D	C
LED spot 3-35W 120D 6500K 220V	50,5 mm	46,5 mm

Фотометрические данные

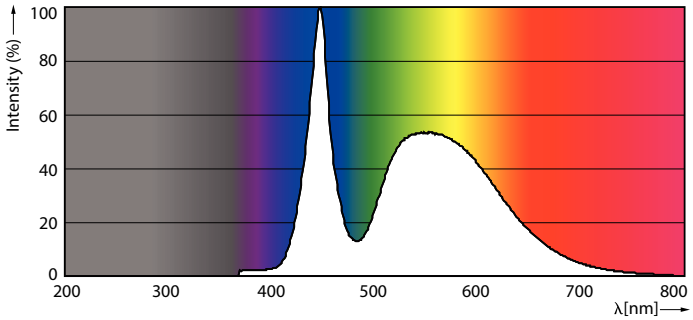

LEDspot ESS 35W GU5.3 MR16 865 12D ND RCA

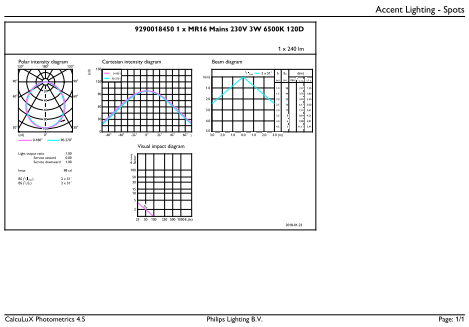

LEDspot ESS 35W GU5.3 MR16 865 12D ND RCA

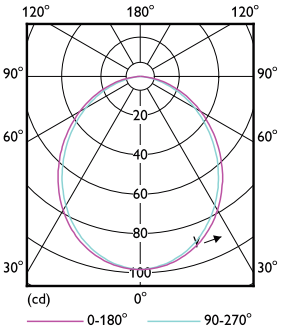

LEDspot ESS 35W GU5.3 MR16 827 12D ND RCA

Светодиодная лампа акцентного освещения Essential MR16

Срок службы

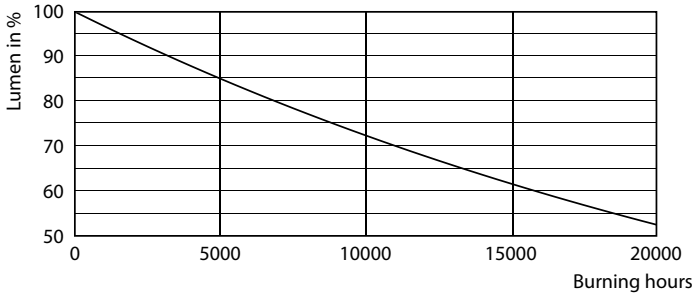

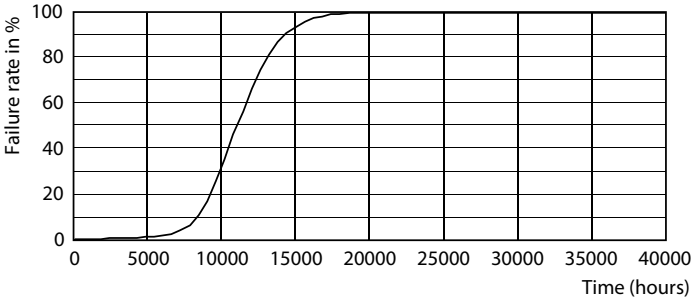

LEDspot ESS 50W GU5.3 MR16 827 12D ND RCA

LEDspot ESS 50W GU5.3 MR16 827 12D ND RCA

© 2021 Signify Holding Все права защищены. Signify никоим образом не гарантирует точность и полноту представленной здесь информации и не несет ответственности за любые действия, совершенные в этой связи. Информация, представленная в данном документе, не является коммерческим предложением и не является частью какого-либо предложения или контракта, если иное не подтверждено Signify. Philips и логотип Philips являются зарегистрированными товарными знаками компании Koninklijke Philips N.V.