INTELLIGENT ARLIGHT

SHOP220

ДАТЧИК ДВИЖЕНИЯ DALI-MS-IN

- **Инфракрасный**
- **DALI**
- **8м, 360°**

1. ОСНОВНЫЕ СВЕДЕНИЯ

1.1. Датчик предназначен для обнаружения движения и управления устройствами по протоколу DALI.
1.2. Управление группами или широковещательными командами (Broadcast).
1.3. Соответствует стандартам IEC 62386 и совместим с оборудованием DALI различных производителей.
1.4. Питание по шине DALI.
1.5. Простая установка в отверстие и фиксация пружинными скобами.
1.6. Поворотный дизайн, для более точного выбора зоны чувствительности.

2. ОСНОВНЫЕ ТЕХНИЧЕСКИЕ ХАРАКТЕРИСТИКИ

2.1. Основные характеристики.

Напряжение питания	**DC 10.5-22.5 В, от шины DALI**
Ток потребляемый по шине, не более	**10 мА**
Протокол управления	**DALI**
Высота установки	**до 5 м**
Радиус обнаружения движения	**8 м**
Угол обнаружения	**130°**
Степень защиты от внешних воздействий	**IP20**
Габаритные размеры	**Ø90×40.54 мм**
Температура окружающей среды	**-40 ... +85 °C**

2.2. Габаритные размеры.

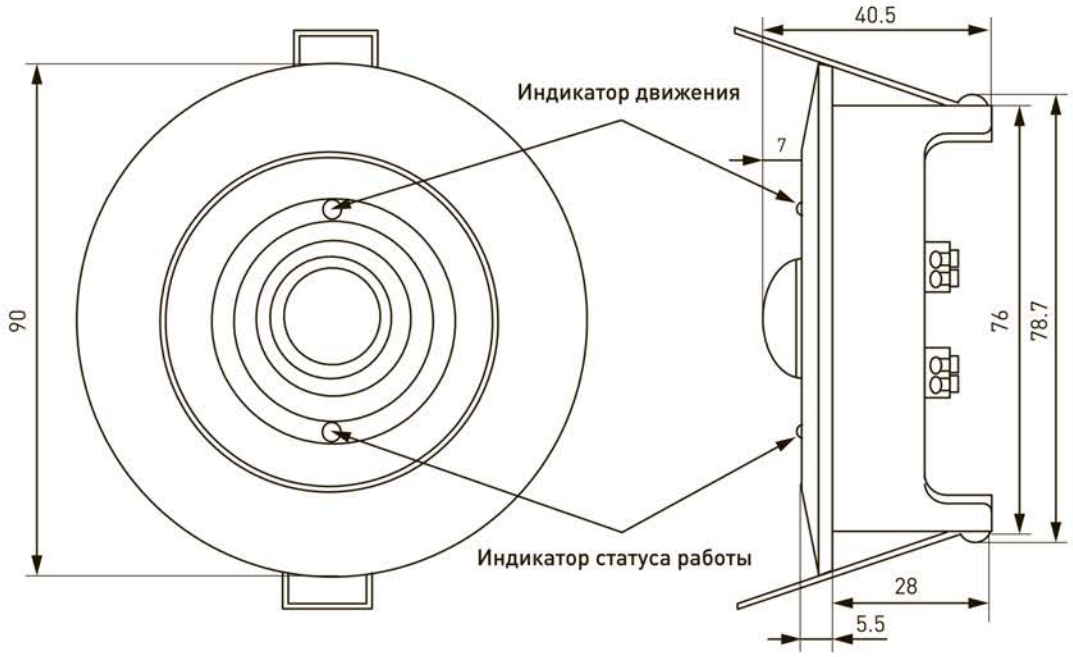

3. УСТАНОВКА, ПОДКЛЮЧЕНИЕ И УПРАВЛЕНИЕ

⚠ **ВНИМАНИЕ!**
Во избежание поражения электрическим током, перед началом всех работ отключите электропитание. Все работы должны проводиться только квалифицированным специалистом.

3.1. Извлеките устройство из упаковки и убедитесь в отсутствии механических повреждений.

3.2. Произведите настройку датчика:

▼ переключателем «Mode» установите режим работы датчика

Положение	ON	Min.	OFF	Положение	ON	Min.	OFF
0	100%	1%	0%	8	100%	1%	1%
1	100%	5%	0%	9	100%	5%	5%
2	100%	10%	0%	A	100%	10%	10%
3	100%	20%	0%	B	100%	20%	20%
4	70%	1%	0%	C	70%	1%	1%
5	70%	5%	0%	D	70%	5%	5%
6	70%	10%	0%	E	70%	10%	10%
7	70%	20%	0%	F	70%	20%	20%

▼ переключателем «Group» установите управляемую группу

Положение	Группа	Положение	Группа
0	Broadcast	8	7
1	0	9	8
2	1	A	9
3	2	B	10
4	3	C	11
5	4	D	12
6	5	E	13
7	6	F	14

▼ установите время задержки на отключение (от 5 с. до 30 мин.).

3.3. Подключите датчик согласно схеме, представленной на рисунке 1.

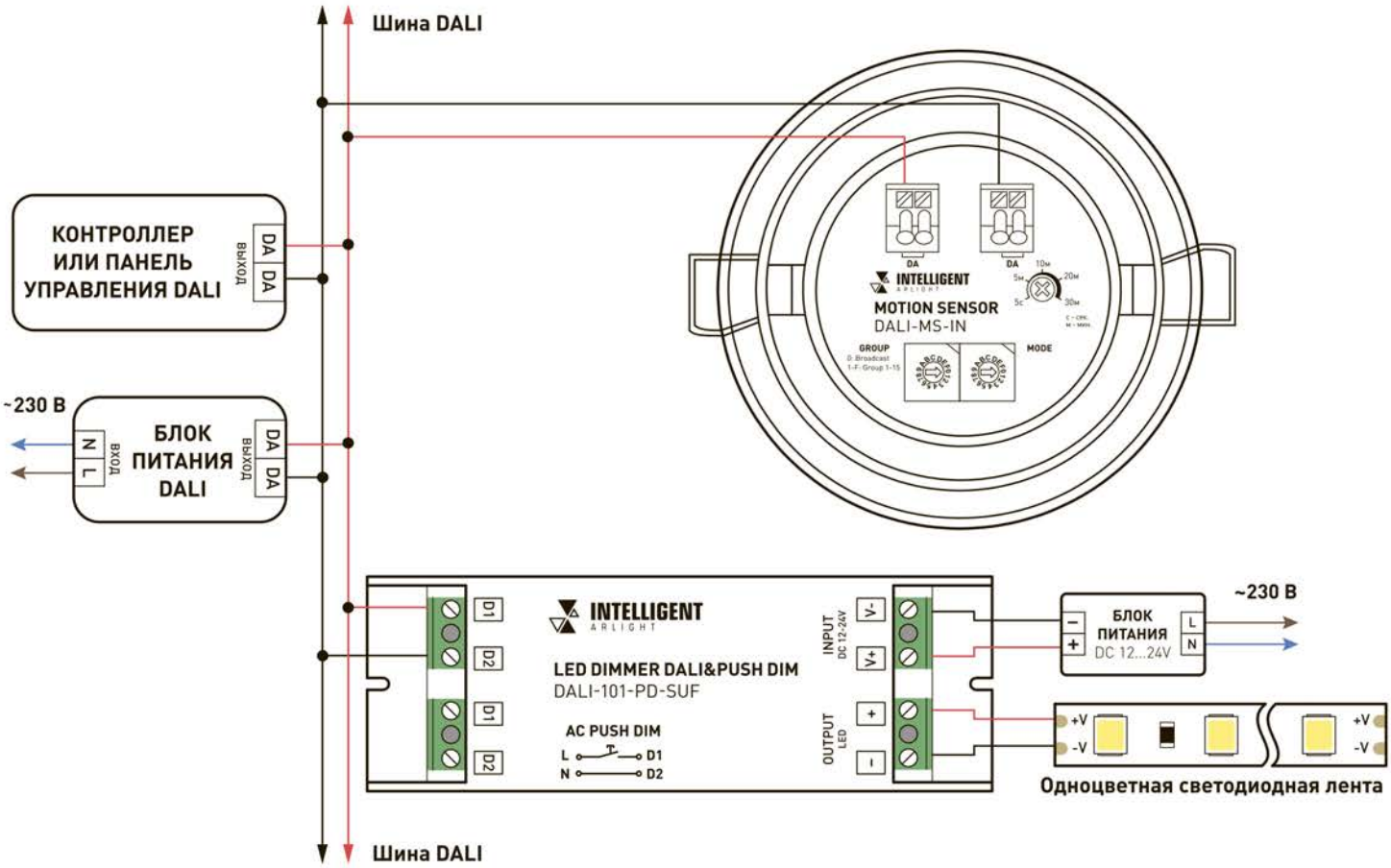

Рисунок 1. Схема подключения датчика DALI-MS-IN.

3.4. Убедитесь, что схема собрана правильно, везде соблюдена полярность подключения, и провода нигде не замыкаются.
3.5. Включите питание системы.
3.6. Закрепите устройство в месте установки.
3.7. Проверьте работу оборудования.

4. ОБЯЗАТЕЛЬНЫЕ ТРЕБОВАНИЯ И РЕКОМЕНДАЦИИ ПО ЭКСПЛУАТАЦИИ

4.1. Соблюдайте условия эксплуатации оборудования:
- эксплуатация только внутри помещений;
- температура окружающего воздуха от -40 до +75 °C;
- относительная влажность воздуха не более 90% при +20 °C, без конденсации влаги;
- отсутствие в воздухе паров и агрессивных примесей (кислот, щелочей и пр.).

4.2. Не допускается установка вблизи нагревательных приборов или горячих поверхностей.
4.3. Не допускайте попадания воды или воздействия конденсата на устройство.
4.4. Перед включением системы убедитесь, что схема собрана правильно, соединения выполнены надежно, замыкания отсутствуют. Замыкание в проводах может привести к отказу оборудования.
4.5. Возможные неисправности и методы их устранения:

Неисправность	Причина неисправности	Метод устранения
Некорректно срабатывает датчик движения	Не правильно установлен датчик	Убедитесь, что датчик установлен на рекомендуемой высоте
	Движение происходит вне зоны детектирования датчика	Убедитесь, что движение происходит в зоне детектирования, при необходимости откорректируйте положение датчика
Происходят ложные срабатывания датчика	В зоне действия датчика находятся предметы, создающие перепады температуры (обогреватели, кондиционеры)	Перенесите датчик движения
Управление не выполняется или выполняется нестабильно	Нет контакта в соединениях	Проверьте все подключения
	Короткое замыкание в проводах шины DALI	Внимательно проверьте все цепи и устраните КЗ
	Провода шины DALI слишком длинные или имеют недостаточное сечение	Проверьте работу оборудования в непосредственной близости друг к другу. Если система заработала, замените кабель управления
	Неправильно настроено оборудование	Выполните настройку согласно инструкции и требованиям проекта