СВЕТИЛЬНИКИ СВЕТОДИОДНЫЕ ТИПА ДПБ 10XX

Руководство по эксплуатации

1 Назначение и область применения

1.1 Светильники светодиодные типа ДПБ 10XX товарного знака IEK (далее – светильники) предназначены для работы в однофазных сетях переменного тока напряжением 230 В частотой 50 Гц.

1.2 Светильники являются заменой светильников НПП и применяются для внутреннего освещения жилых, общественных и производственных помещений.

1.3 Светильники соответствуют требованиям технических регламентов ТР ТС 004/2011, ТР ТС 020/2011, ТР ЕАЭС 037/2016 и ГОСТ IEC 60598-2-1.

2 Технические параметры

2.1 Основные технические параметры светильников приведены в таблице 1.

Таблица 1

Наименование показателя	Значение для светильников типа		
	ДПБ 1001	ДПБ 1002	ДПБ 1003
Номинальное напряжение, В	230		
Диапазон рабочих напряжений, В	207–253		
Частота сети, Гц	50		
Номинальная мощность, Вт	12	18	24
Номинальный ток, А	0,10	0,15	0,21
Тип светодиодов	SMD2835		
Угол раскрытия, град.	110		
Световой поток, лм	720	1080	1440
Цветовая температура, К	4000		
Класс энергоэффективности	A		
Класс светораспределения по ГОСТ Р 54350	П (прямого света)		
Коэффициент пульсации светового потока, %, не более	5		
Коэффициент мощности	0,5		
Индекс цветопередачи Ra, не менее	70		
Степень защиты по ГОСТ 14254 (IEC 60529)	IP20		

Продолжение таблицы 1

Наименование показателя	Значение для светильников типа		
	ДПБ 1001	ДПБ 1002	ДПБ 1003
Класс защиты по ГОСТ IEC 60598-1	I		
Диапазон рабочих температур, °С	от минус 20 до плюс 40		
Относительная влажность воздуха	до 98 % при плюс 25 °С		
Материал корпуса	сталь		
Материал рассеивателя	ПММА	ПВХ	
Цвет корпуса	белый		
Срок службы, часов	30000		
Гарантийный срок эксплуатации, месяцев	12		

2.2 Габаритные размеры светильников приведены на рисунке 1.

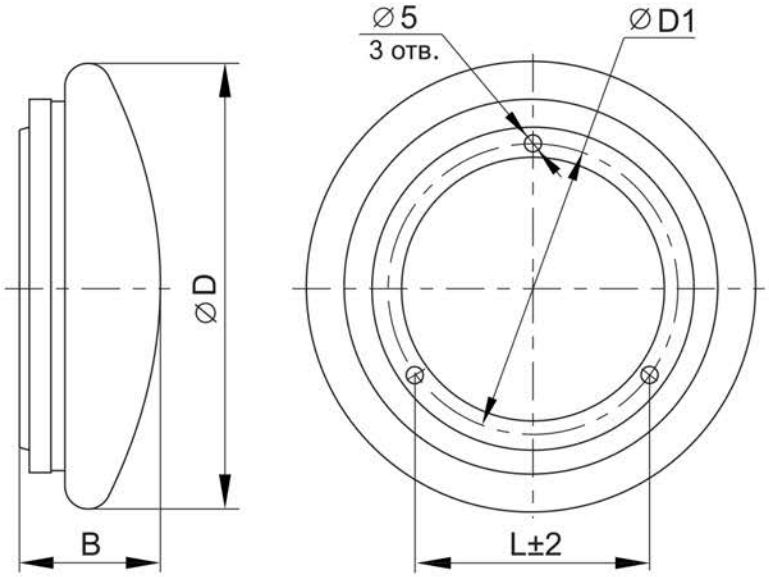

Светильник типа	D, мм	D1, мм	B, мм	L, мм
ДПБ 1001	260	190	90	165
ДПБ 1002	330	260	105	225
ДПБ 1003	380	305	110	265

Рисунок 1

3 Комплектность

3.1 В комплект поставки изделия входит:

– светодиодный светильник – 1 шт.,

– этикетка – 1 экз.

4 Требования безопасности

ВНИМАНИЕ! МЕТАЛЛИЧЕСКАЯ ЧАСТЬ СВЕТИЛЬНИКА (КОРПУС) ПОДЛЕЖИТ ОБЯЗАТЕЛЬНОМУ ЗАЗЕМЛЕНИЮ ПОСРЕДСТВОМ ПРИСОЕДИНЕНИЯ ЗАЩИТНОГО ПРОВОДНИКА К КЛЕММНОМУ ЗАЖИМУ ⏚.

ЗАПРЕЩАЕТСЯ! ЭКСПЛУАТИРОВАТЬ СВЕТИЛЬНИК С МЕХАНИЧЕСКИМИ ПОВРЕЖДЕНИЯМИ КОРПУСНЫХ ДЕТАЛЕЙ.

ЗАПРЕЩАЕТСЯ! ПОДКЛЮЧАТЬ СВЕТИЛЬНИК К НЕИСПРАВНОЙ ЭЛЕКТРОПРОВОДКЕ.

ЗАПРЕЩАЕТСЯ! УСТАНАВЛИВАТЬ СВЕТИЛЬНИК НА ВОСПЛАМЕНЯЕМЫЕ И ЛЕГКОВОСПЛАМЕНЯЕМЫЕ МАТЕРИАЛЫ, НАПРИМЕР, ТАКИЕ КАК ДРЕВЕСНЫЙ ШПОН И МАТЕРИАЛЫ НА ОСНОВЕ ДЕРЕВА ТОЛЩИНОЙ МЕНЕЕ 2 ММ.

4.1 Все работы по монтажу и обслуживанию изделия должны производиться в обесточенном состоянии специально обученным персоналом с соблюдением требований нормативно-технической документации в области электротехники.

4.2 Светильники ремонту не подлежат. При обнаружении неисправности в период действия гарантийных обязательств обращаться к продавцу или организации, указанные на сайте: www.iek.lighting.

4.3 По истечении срока службы светильник утилизировать.

5 Монтаж и подключение

5.1 Светильник предназначен для стационарной установки (на стене, потолке).

5.2 Светильник предназначен для подключения к электрической цепи с выключателем.

5.3 Монтаж и подключение светильника производить следующим образом:

– повернуть плафон относительно корпуса по часовой стрелке. Снять плафон со светильника;

– ввести сетевой кабель через резиновый сальник внутрь корпуса светильника;

– закрепить корпус светильника на монтажной поверхности при помощи саморезов (не входят в комплект поставки);

– подключить подготовленные концы сетевого кабеля к контактным зажимам клеммной колодки согласно маркировке:

1) зажим (L) светильника – фазный проводник (коричневый);

2) зажим (N) светильника – нейтральный проводник (синий);

3) заземляющий зажим (⏚) – защитный проводник (жёлто-зелёный); – в обратном порядке установить плафон на корпус светильника.

6 Обслуживание

6.1 Обслуживание светильника не требуется, за исключением чистки. Удаление загрязнений с поверхности изделия следует проводить мягкой сухой тканью без применения абразивных составов и растворителей.

7 Условия транспортирования и хранения

7.1 Транспортирование светильников производится при температуре от минус 40 до плюс 50 °С любым видом крытого транспорта, обеспечивающим предохранение упакованных светильников от механических повреждений.

7.2 Хранение светильников осуществляется в упаковке изготовителя в закрытых помещениях с естественной вентиляцией при температуре окружающей среды от минус 40 до плюс 50 °С и относительной влажности 98 % при плюс 25 °С.

8 Утилизация

8.1 Утилизацию светильника производить путем передачи изделия в специализированное предприятие для переработки вторичного сырья в соответствии с требованиями законодательства на территории реализации.

Издание 1