ТЕХНИЧЕСКИЙ ПАСПОРТ
И РУКОВОДСТВО ПО ЭКСПЛУАТАЦИИ

СВЕТИЛЬНИК СВЕТОДИОДНЫЙ

пылевлагозащищенный с акустическим датчиком серии **PBH-PC4-RSS SENSOR**

1 Назначение:

1.1 Светильник светодиодный серии PBH-PC4-RSS SENSOR (далее светильник) автоматически включается при обнаружении шумов в зоне действия датчика. Предназначен для освещения общественных зданий; административных, офисных и складских помещений; гаражей, подъездов, лестниц, коридоров и иных помещений. Возможно использовать для наружного освещения, при условии, что светильник устанавливается под навесом.

1.2 Принцип работы акустического датчика движения заключается в исследовании окружающего пространства путем оценки уровня акустического шума. Акустический датчик способен реагировать на любой звук, превышающий заданный порог в децибелах.

1.3 Светильник рассчитан для работы от сети переменного тока ~220-240В/50-60Гц. В светильнике, в качестве источника света, используются светодиоды SMD2835 белого свечения. Качество электроэнергии должно соответствовать ГОСТ 13109-97.

1.4 Светильник производится в климатическом исполнении УХЛ2 предназначен для установки внутри помещений, нижняя пороговая рабочая температура -20°С, верхняя +45°С.

1.5 Светильник соответствует классу защиты II от поражения электрическим током.

1.6 Светильник может быть установлен на поверхность из несгораемого материала.

2 Преимущества:

2.1 Светильник светодиодный имеет мгновенное включение, высокую цветопередачу.

2.2 Акустический порог срабатывания 45дБ. Временная продолжительность функционирования светильника после срабатывания датчика 40-60 секунд. Дальность действия – 3-6 метров.

2.3 Рекомендуемая высота установки светильника 2–3 метра.

3 Кривые силы света:

PBH-PC4-RSS 10W 4000K CL IP65 SENSOR

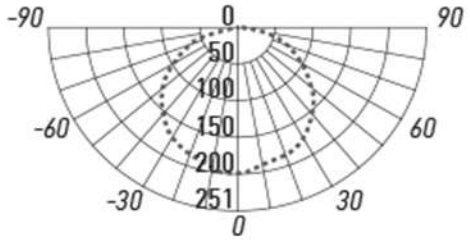

4 Технические характеристики:

	PBH - PC4-RSM 10W 4000K CL IP65 SENSOR
Номинальная мощность, Вт	10
Входное напряжение, В	~220-240
Потребляемый ток, А	0,02
Световой поток, Лм	760
Цветовая температура, К	4000
Источник света, светодиоды LED	SMD2835
Количество светодиодов, шт	76
Коэффициент мощности	>0,5
Коэффициент пульсации	<5%
Индекс цветопередачи, Ra	>80
Угол светораспределения, гр°	120°
Тип кривой силы света	Д (косинусная)
Тип светораспределения	круглосимметричная
Класс светораспределения	П (прямого света)
Степень защиты	IP65
Класс защиты от поражения электрическим током	II
Класс энергетической эффективности	A+
Климатическое исполнение	УХЛ2
Диапазон рабочих температур, °С	-20°...+45°
Габаритные размеры DxH, мм	Ø150X49
Рекомендуемая высота установки, м	2-3
Вес нетто, кг	0,220
Цвет корпуса	белый
Материал корпуса	поликарбонат
Материал рассеивателя	полупрозрачный поликарбонат
Срок службы, часов	25000
Гарантия	2 года
Датчик движения	
Акустический порог срабатывания, дБ	>45
Длительность освещения, секунд	40-60
Регулировка чувствительности / длительности освещения	нет
Дальность срабатывания, м	3-6

Технические характеристики определённой модели Изделия указаны на упаковке. Фирма производитель оставляет за собой право на внесение изменений в конструкцию, дизайн и комплектацию Изделия, не ухудшающих его технических и потребительских характеристик.

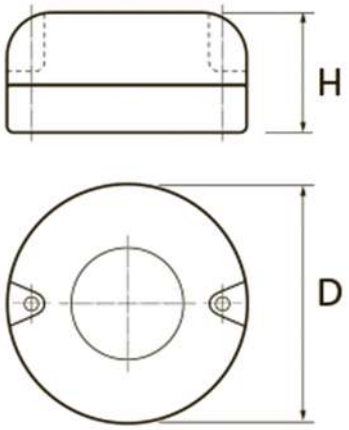

5 Комплектность:

5.1	Светильник PBH-PC4-RSS SENSOR , шт.	1
5.2	Технический паспорт и руководство по эксплуатации, шт.	1
5.3	Упаковочная коробка, шт	1

6 Требования по технике безопасности:

6.1 Монтаж Изделия, устранение неисправностей, чистка производится только при отключении электропитания, квалифицированным специалистом.

6.2 Использование Изделия допускается только при указанном напряжении сети.

6.3 Не располагать Изделие вблизи горючих, легковоспламеняющихся предметов и химически активных элементов, а также нагревательных приборов.

6.4 Внешний гибкий кабель или шнур данного светильника не может быть заменен; если шнур окажется поврежден, то светильник должен быть утилизирован.

6.5 Светильник ремонту не подлежит. При выходе из строя Изделие утилизировать.

7 Подготовка Изделия к работе, установка, правила эксплуатации:

7.1 Распаковать Изделие, убедиться в его целостности и правильности комплектации.

7.2 Закрепить Изделие на опорную поверхность из несгораемого материала.

7.3 Подключить к сети, соединив сетевые провода с соответствующими выводами Изделия.

7.4 В процессе эксплуатации, не реже двух раз в год, необходим профилактический осмотр и чистка Изделия. Чистка Изделия от загрязнения производится мягкой ветошью, смоченной в слабом мыльном растворе только при отключенном питании.

7.5 Не допускается непрерывная работа Изделия более чем 16 часов в сутки.

7.6 Светильник не диммируется.

7.7 Светильник не предназначен для эксплуатации в особо сырых и жарких помещения. Не допустима работа Изделия в помещениях с недостаточной вентиляцией.

8 Условия транспортировки и хранения:

8.1 Транспортирование допускается любым видом крытого транспорта, обеспечивающего защиту упакованной продукции от механических повреждений, непосредственного воздействия атмосферных осадков и ударных нагрузок в соответствии с правилами перевозок грузов, действующих на транспорте данного вида.

8.2 Условия транспортирования в части воздействия механических факторов – группа С (средние) по ГОСТ 23216-78.

8.3 Условия хранения светильников должны соответствовать группе условий хранения 3 (Ж3) по ГОСТ 15150-69. Хранение осуществляется в упаковке изготовителя в закрытых помещениях с естественной вентиляцией при температуре от -50°С до +50°С и относительной влажности не более 98% при 35°С.

9 Утилизация:

9.1 Светодиодные светильники относятся к малоопасным твердым бытовым отходам. Изделия необходимо утилизировать путем передачи в специализированные огранизации по переработке вторичного сырья в соответствии с законодательством стран, где произведена покупка.

10 Гарантийные обязательства:

10.1 Гарантийный срок – 2 года при соблюдении правил эксплуатации.

10.2 За неправильную транспортировку, хранение, монтаж и эксплуатацию светильника, изготовитель ответственность не несет.

10.3 При отсутствии номера партии, даты продажи, штампа торгующей организации, подписей продавца и покупателя на Гарантийном талоне, гарантийный срок исчисляется со дня изготовления изделия.

10.4 Номер партии и дата изготовления нанесены на корпус светильника в формате XX-YY.ZZZZ, где XX обозначает код завода-изготовителя, YY – месяц, ZZZZ - год.

11 Гарантийный талон:

11.1 Гарантийный талон действителен только при заполнении всех данных.

Номер партии и дата изготовления	Заполняется продавцом	см. на корпусе изделия
Дата продажи		дд/мм/ гггг
Адрес продавца		штамп магазина
Штамп продавца		подпись, штамп продавца
Покупатель		ФИО, подпись

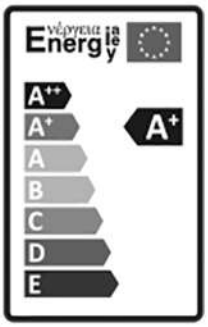

RU **Изготовитель:**
НИНБО ВАЙЗЛЮКС ЛАЙТИНГ Ко., Лтд Хэхуа Бридж Индастриал Зон, Юнлон Таун, Иньчжоу Дистрикт, Нинбо. Китай.
Сделано в Китае.

Уполномоченная организация
(Импортер): ООО «ВТЛ» 192102, г. Санкт-Петербург, ул. Бухарестская, д. 22, корп. 2, лит. Д, пом. 1-Н, офис 115

Гарантия: 2 года.
Дату изготов.: (см. на изделии).
Срок годности: не ограничен.

EAC

БЛАГОДАРИМ ЗА ПОКУПКУ

jazzway