Уличное освещение

ЖКУ11-150-001 Street

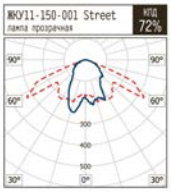

220В AC | IP 54 | E40 | У1 | ЕАС

Характеристики

ПРА	ЭмПРА
Коэффициент мощности (PF)	0,85

Габариты

Масса, кг	7,20
Длина (L), мм	670
Ширина (B), мм	312
Высота светильника (H), мм	293

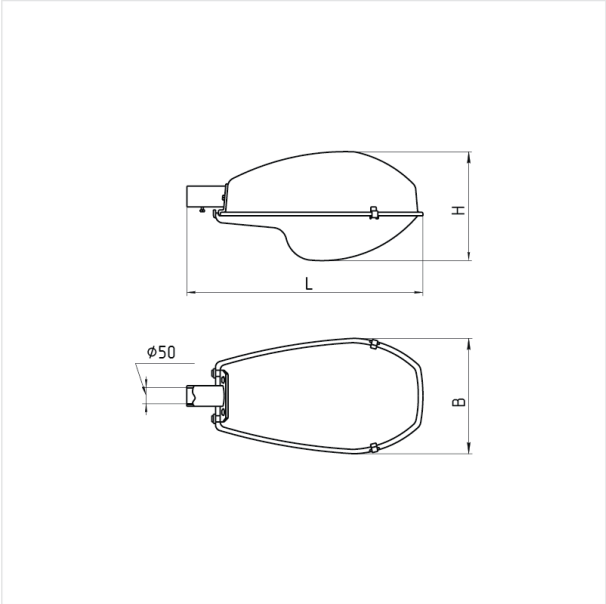

Код заказа
1014150001

Нормативный документ:
ТУ 3461-032-05014337-2006, ТР ЕАЭС 037/2016

Применение
Предназначены для освещения улиц, магистралей, площадей, парковых зон, внутридворовых территорий, платформ железнодорожных станций.

Краткое описание
Корпус:
алюминий.

Рассеиватель:
поликарбонат прозрачный.

Уплотнительная прокладка:
войлок.

Замки:
нержавеющая сталь.

КСС (Угол излучения):
"Ш" широкая

Установка:
на консольные кронштейны.
Диаметр кронштейна 48 мм.
Высота установки 4–12 м.

Аксессуары

Кронштейн настенный
Код заказа:
1050020011