Grolux T8/MiniLynx

ПРЕИМУЩЕСТВА

- Высокий уровень синего и красного излучения способствует здоровому росту растений
- Усиливает естественную окраску аквариумных растений и рыб в аквариуме
- Способствует процессу фотосинтеза у растений
- Оптимальный свет для растений и аквариума

ПРИМЕНЕНИЕ

- Для освещения пресноводных аквариумов
- Основной или дополнительный источник искус-ственного света для растений
- Рекомендуется использовать в зимних содах, домашних оранжереях, цветочных магазинах и складах

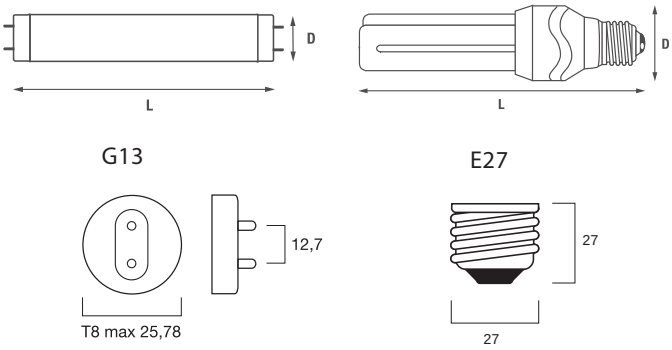

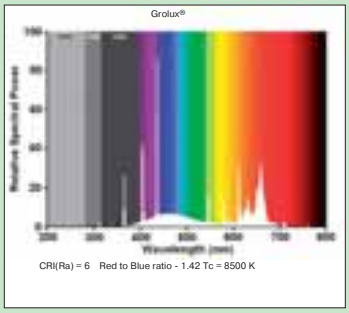

Промышленная упаковка 25 шт./кор.	Розничная упаковка 10 шт./кор.	Розничная упаковка 20 шт./кор.	Описание	Размеры (мм) L	D	Диаметр	Мощность, Вт	Цвет	Цоколь
0000043	**0000707**	-	F14W/GRO	361	26	T8	14	Gro-Lux	G13
0000069	**0000708**	-	F15W/GRO	438	26	T8	15	Gro-Lux	G13
0001523	**0000709**	-	F18W/GRO	590	26	T8	18	Gro-Lux	G13
0001679	**0000710**	-	F25W/30"/GRO	742	26	T8	25	Gro-Lux	G13
0000150	**0000711**	-	F30W/GRO	895	26	T8	30	Gro-Lux	G13
0001524	**0000712**	-	F36W/GRO	1200	26	T8	36	Gro-Lux	G13
0002213	**0000713**	-	F38W/GRO	1047	26	T8	38	Gro-Lux	G13
0001525	**0000714**	-	F58W/GRO	1500	26	T8	58	Gro-Lux	G13
-	-	**0026484**	Minilynx 18W/GRO	178	38	-	18	Gro-Lux	E27

Приведенная здесь упаковка предназначена для розничной продажи