legrand®

DX³ Пломбируемая крышка винтовых выводов модульных автоматических выключателей шириной 1,5 модуля на полюс

Кат. №: 4 063 12

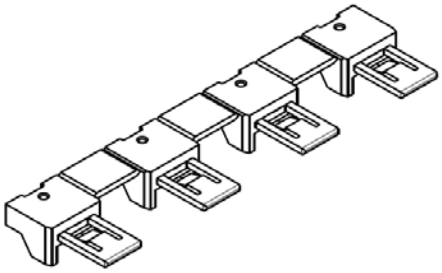

СОДЕРЖАНИЕ СТР.

1. Описание и назначение.....1
2. Ассортимент.....1
3. Размеры 1
4. Монтаж 1
5. Общие характеристики 2
6. Соответствие стандартам 2

1. ОПИСАНИЕ И НАЗНАЧЕНИЕ

Пломбируемая крышка винтовых выводов модульных автоматических выключателей шириной 1,5 модуля на полюс. Служит для опломбировки винтовых выводов аппарата с целью предотвращения несанкционированного доступа. Обеспечивает степень защиты от проникновения твёрдых предметов и воды IP40.

2. АССОРТИМЕНТ

Кат. № 4 063 12.
Поставляется в виде полоски из четырёх отрезаемых элементов с четырьмя фиксаторами
(1 шт. = четыре элемента для четырёх выводов).

3. РАЗМЕРЫ

Крышка винтовых выводов:

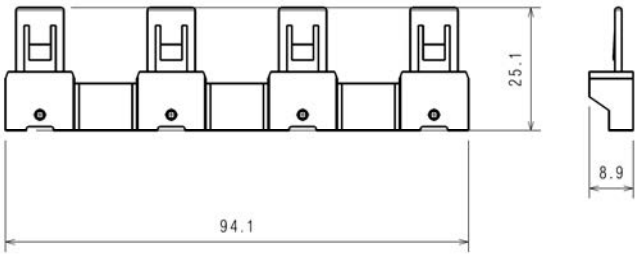

Фиксатор:

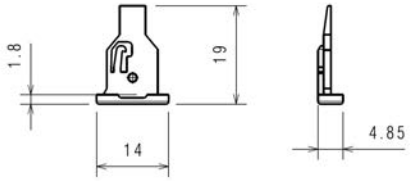

3. РАЗМЕРЫ *(продолжение)*

Высота модульного автоматического выключателя с крышкой выводов 123 мм.

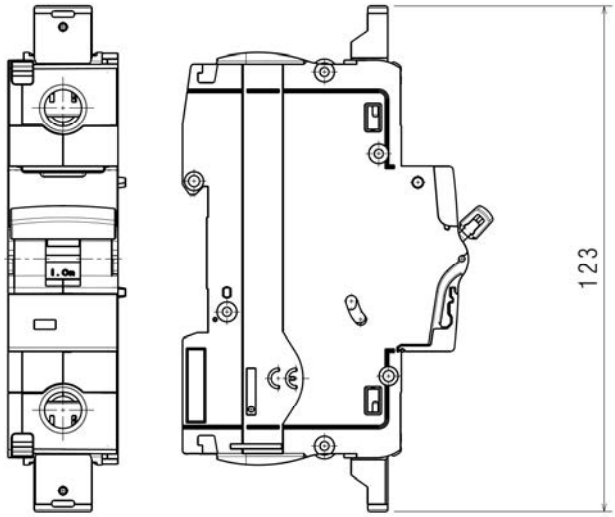

Максимальная высота модульного автоматического выключателя с крышкой винтовых выводов меньше высоты с поднятыми встроенными изолирующими межполюсными перегородками (126 мм).

DX^3 Пломбируемая крышка винтовых выводов модульных автоматических выключателей шириной 1,5 модуля на полюс

Кат. №(№): 4 063 12

4. МОНТАЖ И ПОДКЛЮЧЕНИЕ

Сборка:
Устанавливается на входные и выходные зажимы модульного автоматического выключателя после подключения проводников.

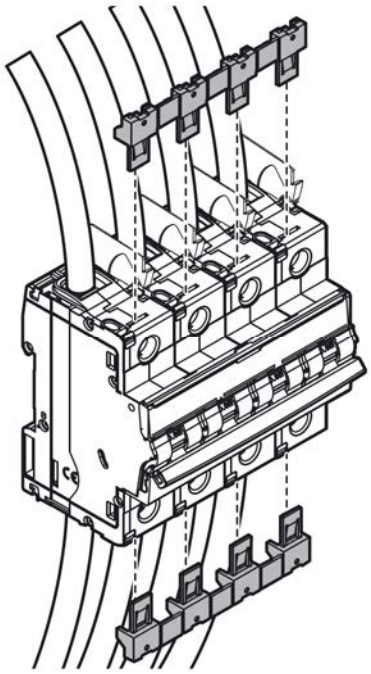

Рекомендуемые инструменты:
Для монтажа: не требуются.

Для демонтажа: плоская отвёртка 4 мм для извлечения фиксаторов крышки из корпуса аппарата.

5. ОБЩИЕ ХАРАКТЕРИСТИКИ

Температура окружающего воздуха:
Рабочая: от -25 ℃ до +70 ℃.
Хранения: от -40 ℃ до +70 ℃.

Материал изделия:
Полиамид 6.
Характеристики данного материала: самозатухающий, тепло- и огнестойкость согласно стандарту EN 60898-1, выдерживает испытание нагретой до 960 ℃ проволокой.

Степень защиты:
Степень защиты зажимов от проникновения твёрдых предметов и воды: IP 20 согласно стандартам МЭК 529, EN 60529 и NF C 20-010.
Степень защиты от механических ударов: IK 02 согласно стандартам EN 50102 и NF C 20-015.

Стойкость к синусоидальной вибрации согласно МЭК 60068-2-6:
Оси: x, y, z.
Диапазон частот: 5÷100 Гц; длительность 90 мин.
Амплитуда (5÷13,2 Гц): 1 мм.
Ускорение (13,2÷100 Гц): 0,7 g (g=9,81 м/с^2).

Средний вес элемента, состоящего из 4 крышек выводов:
0,0058 кг.

Объём в упаковке:
В упаковке 2 элемента по 4 крышки каждый.
0,21 дм^3.

6. СООТВЕТСТВИЕ СТАНДАРТАМ И СЕРТИФИКАЦИЯ

Соответствие стандартам:
Стандарт МЭК/EN 60947-2.
Директивы Европейского Союза: 73/23/CEE + 93/68/CEE.

Пластмасса:
Не содержит галогенов.

Упаковка:

Сконструирована и произведена в соответствии с Постановлением 98-638 от 07.20.98 и Директивой 94/62/EC.