legrand®

Световой индикатор для подсветки плинтуса Mosaic™

Кат. № (№): 785 10

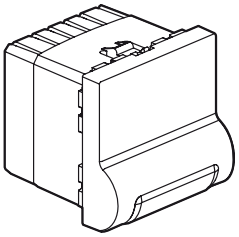

785 10

1. НАЗНАЧЕНИЕ

Световой индикатор для подсветки плинтуса со светодиодами.

2. СЕРИЯ

	Наименование	Кат. №	Количество модулей	Способ монтажа	Способ подключения	Масса (г)	Характеристики.
	Световой индикатор для подсветки плинтуса	785 10	2	на защелках	винтовые зажимы	34	230 В перем. тока 50/60 Гц

3. МОНТАЖ

Механизмы устанавливаются во встраиваемые и в накладные монтажные коробки. Эти механизмы устанавливаются в виде модулей с адаптером кат. № 802 99 (2 модуля). Механизмы устанавливаются в тонкие перегородки с адаптером кат. № . 802 91 (2 модуля).

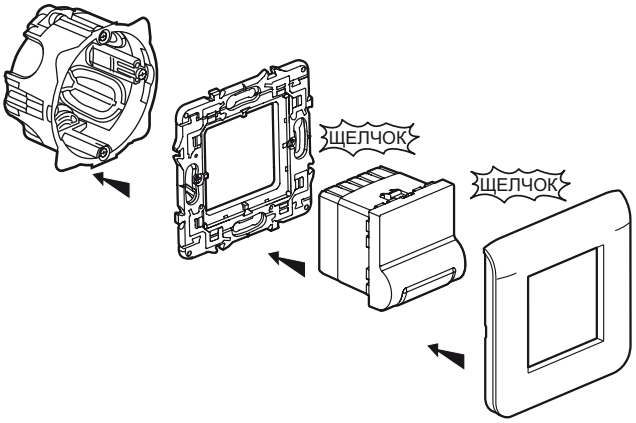

4. ГАБАРИТНЫЕ РАЗМЕРЫ

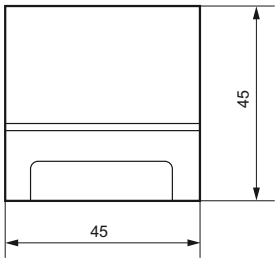

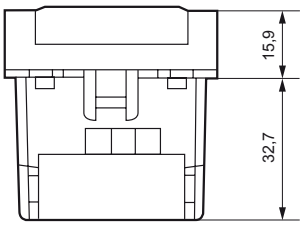

5. ПОДСОЕДИНЕНИЕ ПРОВОДНИКОВ

Тип отвертки: отвертка с плоским шлицем 3,5 мм или philips n°1 или posidrive n°1или комбинированного типа 0
Емкость зажимов: 2,5 мм² или 2 x 1,5 мм²
Длина снятия оболочки кабеля : 8 мм

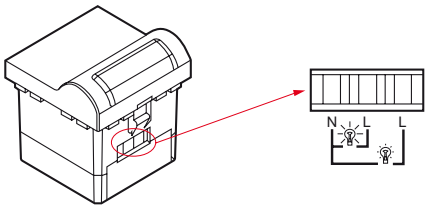

6. ТЕХНИЧЕСКИЕ ХАРАКТЕРИСТИКИ

6.1 Механические характеристики

Степень защиты от механических ударов: IK 04
Степень защиты от проникновения твердых частиц и жидкости: IP 41 (C15-100)`

6.2 Характеристики материалов

Основание: поликарбонат
Лицевая панель: АБС-пластик (RAL 9003)

6.3 Электрические характеристики

Огнестойкость: 650 °C / 30 с
Напряжение: 230 В
Частота 50 / 60 Гц

Мощность:		

6. ТЕХНИЧЕСКИЕ ХАРАКТЕРИСТИКИ

6.4 Уровень яркости

Измерения производятся на высоте 30 см от пола и на расстоянии 10 см от стены
- В положении высокая яркость: 1700 кд/м^2
- В положении пониженная яркость: 350 кд/м^2

6.5 Температурные характеристики

Температура хранения: от минус 10 °C до плюс 70 °C
Диапазон рабочих температур: от минус 5 °C до плюс 50 °C

7. ТЕХНИЧЕСКОЕ ОБСЛУЖИВАНИЕ

Протирать поверхности тряпкой.
Не использовать: ацетон, растворители, трихлорэтилен.

7.1 Устойчивость к воздействию чистящих средств

Изделия устойчивы к воздействию следующих чистящих средств: гексан (EN 60669-1), этиловый спирт, мыльная вода, раствор нашатыря, 10% раствор жавеля, стеклоочиститель, влажные салфетки.

7.2 Устойчивость к воздействию чистящих средств, применяемых в медицинских учреждениях.

Изделия устойчивы к воздействию следующих чистящих средств: аниос, сюрфанос, бактилизин.

Внимание: перед использованием других чистящих средств необходимо произвести их испытание.

8. СООТВЕТСТВИЕ СТАНДАРТАМ

В процессе сертификации на подтверждение соответствия стандарту ГОСТ Р