Перейти к продукции

КАБЕЛЬНЫЕ ЛОТКИ ПРОВОЛОЧНЫЕ

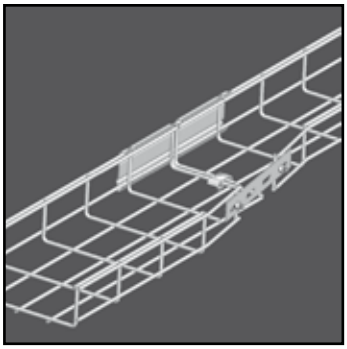

КАБЕЛЬНЫЕ ЛОТКИ ПРОВОЛОЧНЫЕ

ЊАБЕЛЬНЫЕ ЛЎТЊИ ПРЎВЎЛЎЧНЫЕ

	Описание системы	3-5
VFL		
VFL 35	Кабельный лоток проволочный	3-6
VFL 60	Кабельный лоток проволочный	3-7
VF		
VF 35	Лоток проволочный усиленный	3-8
VF 60	Лоток проволочный усиленный	3-9
VF 85	Лоток проволочный усиленный	3-10
VF 110	Лоток проволочный усиленный	3-11
КРЫШКА		
D	Крышка универсальная	3-12
ФИКСАТОРЫ КРЫШКИ		
DCLVF	Фиксаторы крышки	3-13
DCLVF 35	Фиксаторы крышки	3-13
АКСЕССУАРЫ		
VFO	Кронштейн потолочный (VF/VFL)	3-14
VFM	Кронштейн стеновой (VF/VFL)	3-14
VFMM	Кронштейн стеновой (VF/VFL)	3-15
VFMM 35	Кронштейн стеновой (VF/VFL)	3-15
VFCL	Фиксатор (VF/VFL)	3-15
VFCB	Пластина центрального подвеса (VF/VFL)	3-16
OBG	Траверса	3-16
VFVLB	Кронштейн напольный (VF/VFL)	3-17
ROMEGACL	Профиль несущий “snap-in”	3-18
VMB	Кронштейн напольный/стеновой/подвесной	3-19
SLOS	Разделитель	3-19
VFSLOSCL	Клипса-защёлка разделителя	3-20
КРЕПЕЖНЫЕ ЭЛЕМЕНТЫ		
VFK	Комплект соединительных элементов (VF/VFL)	3-20
VFKG 30	Соединительный зажим (VF/VFL)	3-20
VFKK 25	Соединительный зажим (VF/VFL)	3-21
VFKS	Соединительный комплект (VF/VFL), усиленный	3-21
KPVF	Соединитель быстрой фиксации (VF/VFL)	3-21
KPVFL 35	Соединитель быстрой фиксации (VFL 35)	3-22
V 35*200	Соединитель	3-22
ИНСТРУМЕНТЫ		
VFKNIP	Ножницы для проволочных лотков	3-22
	Техническая информация	3-23

ТЕХНИЧЕСЊАЯ ИНФЎРЌАЦИЯ

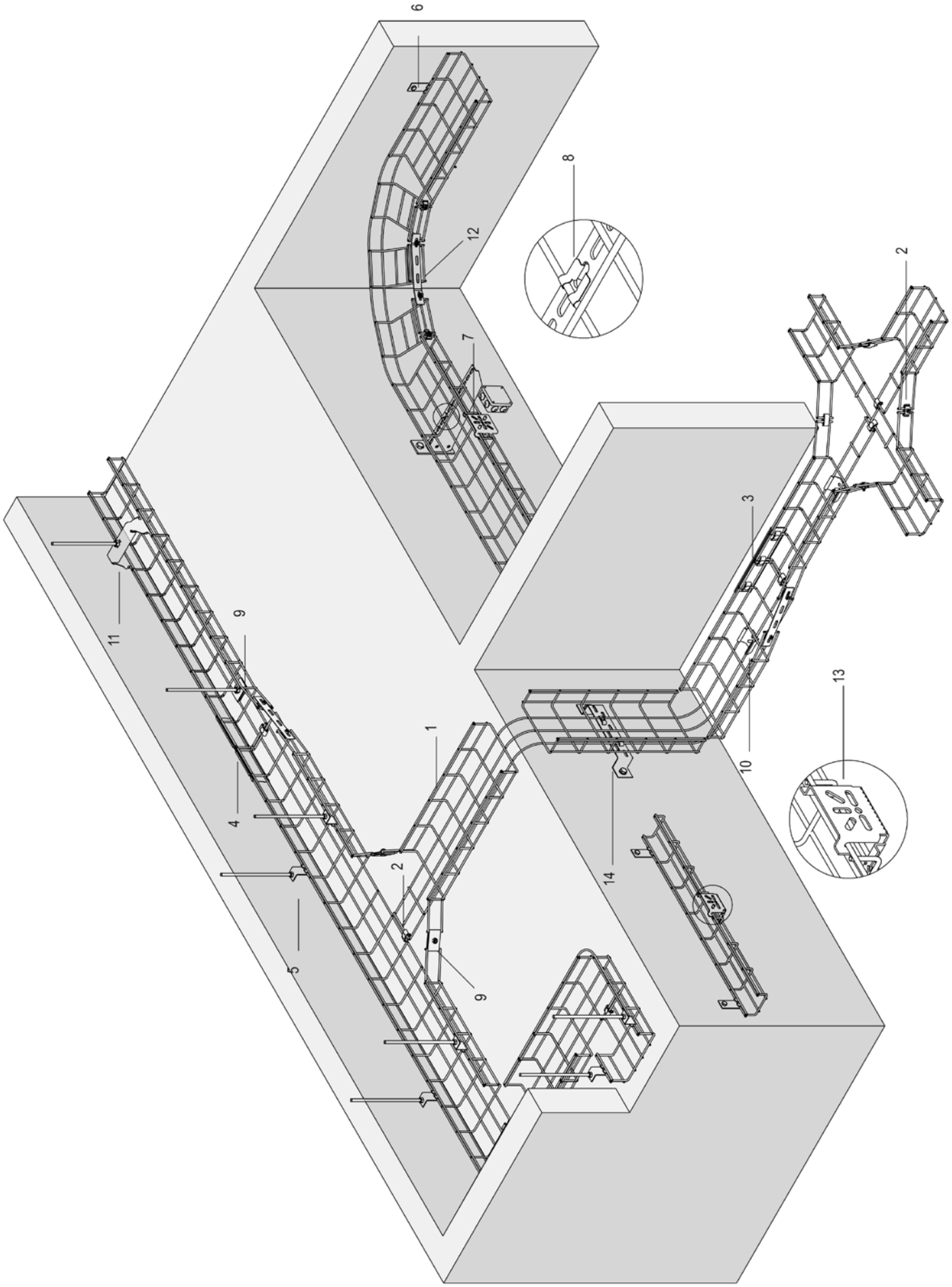
6
8
12
7
2
3
11
9
13
1
10
4
14
2
5
9

Описание системы

		Артикул	Стр.
1	Лоток проволочный усиленный	VF 60	3-9
2	Комплект соединительных элементов (VF/VFL)	VFK	3-20
3	Соединительный комплект (VF/VFL), усиленный	VFKS	3-21
4	Соединитель быстрой фиксации (VF/VFL)	KPVF	3-21
5	Кронштейн потолочный (VF/VFL)	VFO	3-14
6	Кронштейн стеновой (VF/VFL)	VFM	3-14
7	Кронштейн стеновой (VF/VFL)	VFMM	3-15
8	Фиксатор (VF/VFL)	VFCL	3-15
9	Пластина центрального подвеса (VF/VFL)	VFCB	3-16
10	Кронштейн напольный (VF/VFL)	VFVLB	3-17
11	Траверса	OBG	3-16
12	Соединитель	V 35*200	3-22
13	Кронштейн стеновой (VF/VFL)	VFMM 35	3-15
14	Кронштейн напольный/стеновой/подвесной	VMB	3-19

VFL 35

Кабельный лоток проволочный

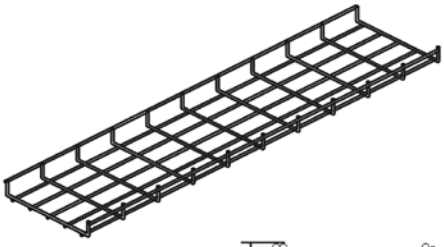

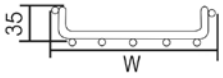

Ячейка: 50 x 100 мм.
Диаметр поперечной проволоки: Ø 3,50 мм.
Диаметр продольной проволоки: Ø 5 мм.

По запросу	Порошковая окраска / “Duplex” покрытие
Длина	3000 мм.
Стандартное исполнение	Гальваническое цинковое покрытие
Вариант исполнения 1	Горячее цинкование

1		Артикул	Высота	Ширина	Толщина	Длина	кг/м	Станд. Упаковка	Наличие на складе	Ед. изм.			
HD	-	**VFL 30*065**	30	65	-	3000	0,590	15	✓	м			
HD	-	**VFL 35*100**	35	100	-	3000	0,620	30	✓	м			
HD	-	**VFL 35*150**	35	150	-	3000	0,920	30	✓	м			
HD	-	**VFL 35*200**	35	200	-	3000	0,960	30	✓	м			
HD	-	**VFL 35*250**	35	250	-	3000	1,130	30	✓	м			
HD	-	**VFL 35*350**	35	350	-	3000	1,460	30	✓	м			
HD	-	**VFL 35*450**	35	450	-	3000	1,790	30	✓	м			
HD	-	**VFL 35*550**	35	550	-	3000	2,130	30	✓	м			
Для монтажа с:													
HD	-	**KPVFL 35**	35	-	-	-	0,100	30	✓	шт.			
HD	-	**VFK**	-	-	-	-	0,020	100	✓	шт.			

Более подробные характеристики данного изделия приведены в конце главы.

VFL 60

Кабельный лоток проволочный

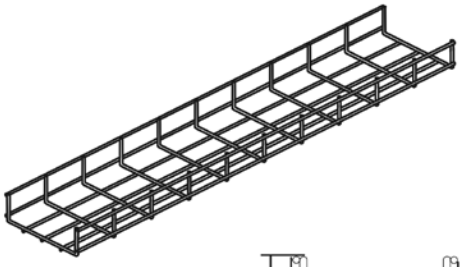

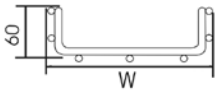

Ячейка: 50 x 100 мм.
Диаметр поперечной проволоки: Ø 3,50 мм.
Диаметр продольной проволоки: Ø 5 мм.

По запросу	Порошковая окраска / “Duplex” покрытие
Длина	3000 мм.
Стандартное исполнение	Гальваническое цинковое покрытие
Вариант исполнения 1	Горячее цинкование

1		Артикул	Высота	Ширина	Толщина	Длина	кг/м	Станд. Упаковка	Наличие на складе	Ед. изм.			
HD	-	**VFL 60*050**	60	50	-	3000	0,620	30	✓	м			
HD	-	**VFL 60*100**	60	100	-	3000	0,920	30	✓	м			
HD	-	**VFL 60*150**	60	150	-	3000	0,960	30	✓	м			
HD	-	**VFL 60*200**	60	200	-	3000	1,130	30	✓	м			
HD	-	**VFL 60*300**	60	300	-	3000	1,460	30	✓	м			
HD	-	**VFL 60*400**	60	400	-	3000	1,790	30	✓	м			
HD	-	**VFL 60*500**	60	500	-	3000	2,130	30	✓	м			
Для монтажа с:													
HD	-	**VFK**	-	-	-	-	0,020	100	✓	шт.			
HD	-	**VFKS**	60	-	-	-	0,270	10	✓	шт.			
HD	-	**KPVF**	60	-	-	-	0,100	30	✓	шт.			

Более подробные характеристики данного изделия приведены в конце главы.

VF 35

Лоток проволочный усиленный

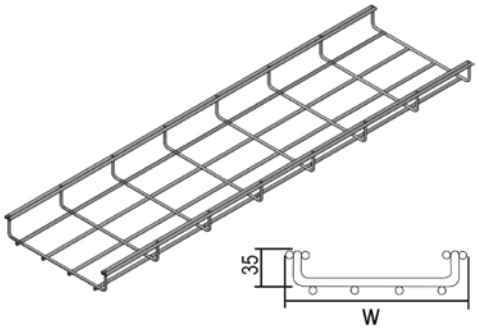

Ячейка: 50 x 100 мм.
Диаметр проволоки: Ø 5 мм.

По запросу	Порошковая окраска / “Duplex” покрытие
Длина	3000 мм.
Стандартное исполнение	Гальваническое цинковое покрытие
Вариант исполнения 1	Горячее цинкование

1		Артикул	Высота	Ширина	Толщина	Длина	кг/м	Станд. Упаковка	Наличие на складе	Ед. изм.			
HD	-	**VF 35*100**	35	100	-	3000	0,950	30	-	м			
HD	-	**VF 35*150**	35	150	-	3000	1,270	30	-	м			
HD	-	**VF 35*200**	35	200	-	3000	1,340	30	-	м			
HD	-	**VF 35*250**	35	250	-	3000	1,530	30	-	м			
HD	-	**VF 35*350**	35	350	-	3000	1,920	30	-	м			
HD	-	**VF 35*450**	35	450	-	3000	2,300	30	-	м			
HD	-	**VF 35*550**	35	550	-	3000	2,690	30	-	м			
Для монтажа с:													
HD	-	**VFK**	-	-	-	-	0,020	100	✓	шт.			

Более подробные характеристики данного изделия приведены в конце главы.

VF 60

Лоток проволочный усиленный

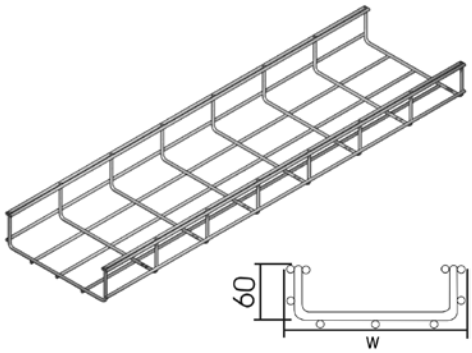

Ячейка: 50 x 100 мм.
Диаметр проволоки: Ø 5 мм.

По запросу	Порошковая окраска / “Duplex” покрытие
Длина	3000 мм.
Стандартное исполнение	Гальваническое цинковое покрытие
Вариант исполнения 1	Горячее цинкование

1		Артикул	Высота	Ширина	Толщина	Длина	кг/м	Станд. Упаковка	Наличие на складе	Ед. изм.			
HD	-	**VF 60*050**	60	50	-	3000	0,950	30	✓	м			
HD	-	**VF 60*100**	60	100	-	3000	1,270	30	✓	м			
HD	-	**VF 60*150**	60	150	-	3000	1,340	20	✓	м			
HD	-	**VF 60*200**	60	200	-	3000	1,530	30	✓	м			
HD	-	**VF 60*300**	60	300	-	3000	1,920	30	✓	м			
HD	-	**VF 60*400**	60	400	-	3000	2,300	30	✓	м			
HD	-	**VF 60*500**	60	500	-	3000	2,690	30	✓	м			
HD	-	**VF 60*600**	60	600	-	3000	3,080	30	✓	м			
Для монтажа с:													
HD	-	**VFK**	-	-	-	-	0,020	100	✓	шт.			
HD	-	**VFKS**	60	-	-	-	0,270	10	✓	шт.			
HD	-	**KPVF**	60	-	-	-	0,100	30	✓	шт.			

Более подробные характеристики данного изделия приведены в конце главы.

VF 85

Лоток проволочный усиленный

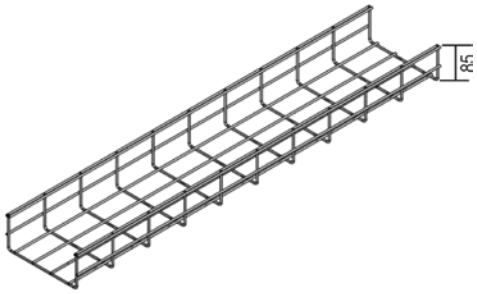

Ячейка: 50 x 100 мм.
Диаметр проволоки: Ø 5 мм.

По запросу	Порошковая окраска / “Duplex” покрытие
Длина	3000 мм.
Стандартное исполнение	Гальваническое цинковое покрытие
Вариант исполнения 1	Горячее цинкование

1		Артикул	Высота	Ширина	Толщина	Длина	кг/м	Станд. Упаковка	Наличие на складе	Ед. изм.			
HD	-	**VF 85*100**	85	100	-	3000	1,340	30	-	м			
HD	-	**VF 85*150**	85	150	-	3000	1,530	30	-	м			
HD	-	**VF 85*250**	85	250	-	3000	1,920	30	-	м			
HD	-	**VF 85*350**	85	350	-	3000	2,300	30	-	м			
HD	-	**VF 85*450**	85	450	-	3000	2,690	30	-	м			
Для монтажа с:													
HD	-	**VFK**	-	-	-	-	0,020	100	✓	шт.			

Более подробные характеристики данного изделия приведены в конце главы.

VF 110

Лоток проволочный усиленный

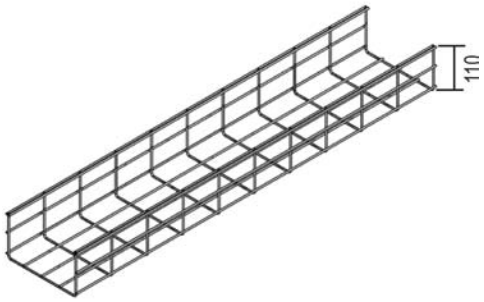

Ячейка: 50 x 100 мм.
Диаметр проволоки: Ø 5 мм.

По запросу	Порошковая окраска / “Duplex” покрытие
Длина	3000 мм.
Стандартное исполнение	Гальваническое цинковое покрытие
Вариант исполнения 1	Горячее цинкование

1		Артикул	Высота	Ширина	Толщина	Длина	кг/м	Станд. Упаковка	Наличие на складе	Ед. изм.			
HD	-	**VF 110*200**	110	200	-	3000	1,920	30	-	м			
HD	-	**VF 110*300**	110	300	-	3000	2,300	30	-	м			
HD	-	**VF 110*400**	110	400	-	3000	2,690	30	-	м			
Для монтажа с:													
HD	-	**VFK**	-	-	-	-	0,020	100	✓	шт.			

Более подробные характеристики данного изделия приведены в конце главы.

D

Крышка универсальная

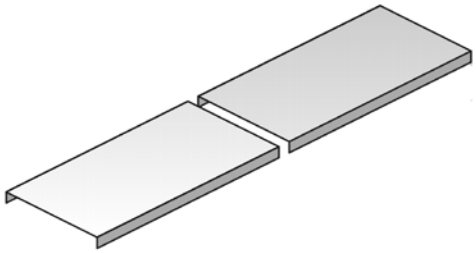

По запросу	Порошковая окраска / “Duplex” покрытие
Стандартное исполнение	Сталь sendzimir
Вариант исполнения 1	Горячее цинкование

1		Артикул	Высота	Ширина	Толщина	Длина	кг/м	Станд. Упаковка	Наличие на складе	Ед. изм.			
HD	-	**D 050**	-	50	-	3000	0,350	3	✓	м			
HD	-	**D 075**	-	75	-	2000	0,500	10	✓	м			
HD	-	**D 100**	-	100	-	2000	0,820	10	✓	м			
HD	-	**D 150**	-	150	-	2000	1,170	10	✓	м			
HD	-	**D 200**	-	200	-	2000	1,420	10	✓	м			
HD	-	**D 250**	-	250	-	2000	1,850	10	✓	м			
HD	-	**D 300**	-	300	-	2000	2,100	10	✓	м			
HD	-	**D 400**	-	400	-	2000	4,150	10	✓	м			
HD	-	**D 500**	-	500	-	2000	5,000	10	✓	м			
HD	-	**D 600**	-	600	-	2000	5,650	10	✓	м			
Для монтажа с:													
-	-	**DCLVF**	-	-	-	-	0,005	100	✓	шт.			
-	-	**DCLVF 35**	-	-	-	-	0,005	100	✓	шт.			

- Применяется для горизонтального и вертикального монтажа.
- Крышка кабельного лотка с высотой борта 10 мм.
- Крышки шириной > 400 мм. поставляются с диагональными ребрами жесткости.

DCLVF

Фиксаторы крышки

для VFL 60, VF 60, VF 80, VF 110.

Стандартное исполнение Нержавеющая сталь

1		Артикул	Высота	Ширина	Толщина	Длина	кг/шт.	Станд. Упаковка	Наличие на складе	Ед. изм.			
-	-	**DCLVF**	-	-	-	-	0,005	100	✓	шт.			

Более подробные характеристики данного изделия приведены в конце главы.

DCLVF 35

Фиксаторы крышки

для VFL 35, VF 35

Стандартное исполнение Нержавеющая сталь

1		Артикул	Высота	Ширина	Толщина	Длина	кг/шт.	Станд. Упаковка	Наличие на складе	Ед. изм.			
-	-	**DCLVF 35**	-	-	-	-	0,005	100	✓	шт.			

Более подробные характеристики данного изделия приведены в конце главы.

Не используется с лотком VFL 30*065.

VFO

Кронштейн потолочный (VF/VFL)

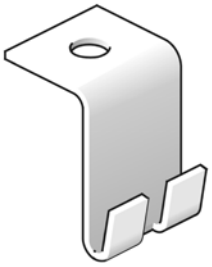

По запросу	Порошковая окраска / “Duplex” покрытие
Стандартное исполнение	Сталь sendzimir
Вариант исполнения 1	Горячее цинкование

1		Артикул	Высота	Ширина	Толщина	Длина	кг/шт.	Станд. Упаковка	Наличие на складе	Ед. изм.			
HD	-	**VFO**	-	-	-	-	0,030	48	✓	шт.			

Используется для подвешивания на шпильке с использованием гаек M6 или M8.
Шпильки (TIM 6 или TIM 8) и гайки (M6 или M8) заказываются отдельно.

VFM

Кронштейн стеновой (VF/VFL)

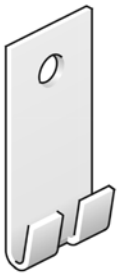

Для крепления на стену.

По запросу	Порошковая окраска / “Duplex” покрытие
Стандартное исполнение	Сталь sendzimir
Вариант исполнения 1	Горячее цинкование

1		Артикул	Высота	Ширина	Толщина	Длина	кг/шт.	Станд. Упаковка	Наличие на складе	Ед. изм.			
HD	-	**VFM**	-	-	-	-	0,030	48	✓	шт.			

Для лотка шириной не более 200 мм.

VFMM

Кронштейн стеновой (VF/VFL)

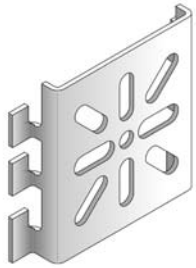

для VF 60 / VFL 60

По запросу	Порошковая окраска / “Duplex” покрытие
Стандартное исполнение	Сталь sendzimir
Вариант исполнения 1	Горячее цинкование

1		Артикул	Высота	Ширина	Толщина	Длина	кг/шт.	Станд. Упаковка	Наличие на складе	Ед. изм.			
HD	-	**VFMM**	60	-	-	-	0,090	30	✓	шт.			

Более подробные характеристики данного изделия приведены в конце главы.

VFMM 35

Кронштейн стеновой (VF/VFL)

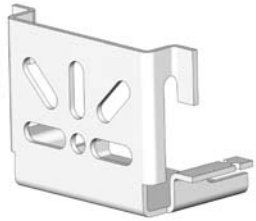

для VF 35 / VFL 35

По запросу	Порошковая окраска / “Duplex” покрытие
Стандартное исполнение	Сталь sendzimir
Вариант исполнения 1	Горячее цинкование

1		Артикул	Высота	Ширина	Толщина	Длина	кг/шт.	Станд. Упаковка	Наличие на складе	Ед. изм.			
HD	-	**VFMM 35**	35	-	-	-	0,120	30	✓	шт.			

VFCL

Фиксатор (VF/VFL)

Для крепления проволочного лотка к кронштейну.

Стандартное исполнение	Гальваническое цинковое покрытие

1		Артикул	Высота	Ширина	Толщина	Длина	кг/шт.	Станд. Упаковка	Наличие на складе	Ед. изм.			
-	-	**VFCL**	-	-	-	-	0,010	96	✓	шт.			

VFCB

Пластина центрального подвеса (VF/VFL)

По запросу	Порошковая окраска / “Duplex” покрытие а
Стандартное исполнение	Сталь sendzimir
Вариант исполнения 1	Горячее цинкование

1		Артикул	Высота	Ширина	Толщина	Длина	kg/ комплект	Станд. Упаковка	Наличие на складе	Ед. изм.			
HD	-	**VFCB**	-	-	-	-	0,070	30	✓	комплект			

В комплекте 2 шт.
Может использоваться для проволочных лотков VFL/VF 35*100, VFL/VF 60*100 и VFL/VF 60*150.
Используется для подвешивания на шпильке с использованием гаек M6 или M8.
Шпильки (TIM 6 или TIM 8) и гайки (M6 или M8) заказывается отдельно.

OBG

Траверса

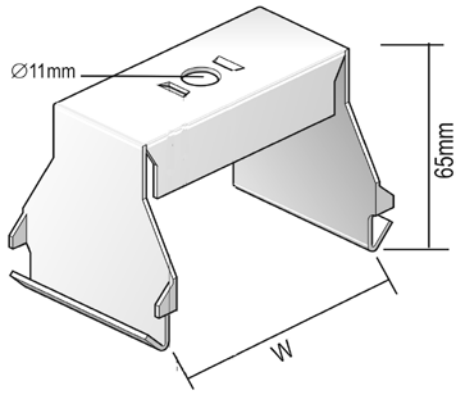

Возможна установка кабельного лотка с разделителем.

Ширина	Максимальная нагрузка (в кг.)
050	200
075	200
100	200
150	200
200	200
250	150
300	150
400	90

По запросу	Порошковая окраска / “Duplex” покрытие
Стандартное исполнение	Сталь sendzimir
Вариант исполнения 1	Горячее цинкование

1		Артикул	Высота	Ширина	Толщина	Длина	кг/шт.	Станд. Упаковка	Наличие на складе	Ед. изм.			
HD	-	**OBG 050**	-	50	-	-	0,100	12	✓	шт.			
HD	-	**OBG 075**	-	75	-	-	0,130	12	✓	шт.			
HD	-	**OBG 100**	-	100	-	-	0,140	12	✓	шт.			
HD	-	**OBG 150**	-	150	-	-	0,190	12	✓	шт.			
HD	-	**OBG 200**	-	200	-	-	0,220	12	✓	шт.			
HD	-	**OBG 250**	-	250	-	-	0,270	12	✓	шт.			
HD	-	**OBG 300**	-	300	-	-	0,310	6	✓	шт.			
HD	-	**OBG 400**	-	400	-	-	0,390	6	✓	шт.			

Крепится с помощью шпилек TIM 8 или TIM 10.

VFVLB

Кронштейн напольный (VF/VFL)

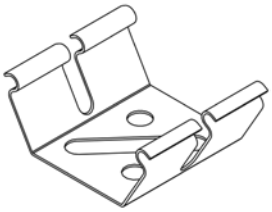

Стандартное исполнение | Гальваническое цинковое покрытие

1		Артикул	Высота	Ширина	Толщина	Длина	кг/шт.	Станд. Упаковка	Наличие на складе	Ед. изм.			
-	-	**VFVLB**	-	-	-	-	0,030	30	✓	шт.			

Минимум 2 шт. на метр при ширине 250 мм.
Начиная с ширины 300 мм., минимум 4 шт. на метр.

ROMEGACL

Профиль несущий “snap-in”

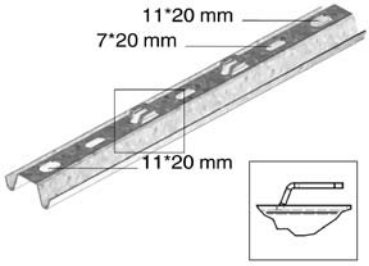

Используется для крепления к потолку при помощи шпилек TIM 8 или TIM 10, или непосредственно на пол.

Длина	Максимальная нагрузка (даН)
200	350
300	250
350	200
450	150
550	100

По запросу	Порошковая окраска
Стандартное исполнение	Сталь sendzimir

1		Артикул	Высота	Ширина	Толщина	Длина	кг/шт.	Станд. Упаковка	Наличие на складе	Ед. изм.			
-	-	**ROMEGACL 200**	-	-	-	200	0,22	12	✓	шт.			
-	-	**ROMEGACL 300**	-	-	-	300	0,32	12	✓	шт.			
-	-	**ROMEGACL 350**	-	-	-	350	0,37	12	✓	шт.			
-	-	**ROMEGACL 450**	-	-	-	450	0,48	12	✓	шт.			
-	-	**ROMEGACL 550**	-	-	-	550	0,59	12	✓	шт.			

При монтаже на полу возможны следующие варианты сборок :

ROMEGACL 200 :
VF(L) 35*100, VF(L) 35*150, VF(L) 35*200, VF(L) 60*100, VL(F) 60*150, VF 85*100, VF(L) 85*150

ROMEGACL 350 :
VF(L) 35*250, VF(L) 35*350, VF(L) 60*200, VF(L) 60*300, VF 85*250, VF 85*350, VF 110*200, VF 110*300

ROMEGACL 450 :
VF(L) 35*450, VF(L) 60*400, VF 85*450, VF 110*400

ROMEGACL 550 :
VF(L) 35*550, VF(L) 60*500

При креплении к потолку с помощью шпилек возможны следующие варианты сборок :

ROMEGACL 200 :
VF(L) 35*100, VF(L) 60*100, VF 85*100

ROMEGACL 300 :
VF(L) 35*150, VF(L) 35*200, VF(L) 60*150, VF 85*150

ROMEGACL 350 :
VF(L) 60*200, VF 110*200

ROMEGACL 450 :
VF(L) 35*250, VF(L) 35*350, VF(L) 60*300, VF 85*350, VF 110*300

ROMEGACL 550 :
VF(L) 35*450, VF(L) 60*400, VF 85*450, VF 110*400

VMB

Кронштейн напольный/стеновой/подвесной

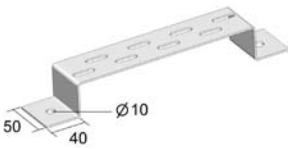

Используется в качестве напольного, стенового и подвесного кронштейна.

По запросу	Порошковая окраска / “”Duplex”” покрытие
Максимальная нагрузка	200 кг.
Стандартное исполнение	Сталь sendzimir
Вариант исполнения 1	Горячее цинкование

1		Артикул	Высота	Ширина	Толщина	Длина	кг/шт.	Станд. Упаковка	Наличие на складе	Ед. изм.			
HD	-	**VMB 100**	40	100	2,00	-	0,190	30	✓	шт.			
HD	-	**VMB 150**	40	150	2,00	-	0,220	30	✓	шт.			
HD	-	**VMB 200**	40	200	2,00	-	0,260	30	✓	шт.			
HD	-	**VMB 300**	40	300	2,00	-	0,330	30	✓	шт.			
HD	-	**VMB 400**	40	400	2,00	-	0,390	30	✓	шт.			
HD	-	**VMB 500**	40	500	2,00	-	0,460	30	✓	шт.			
HD	-	**VMB 600**	40	600	2,00	-	0,530	30	✓	шт.			

Более подробные характеристики данного изделия приведены в конце главы.

Для крепление лотка к напольным и подвесным кронштейнам используется фиксатор VFCL.
Для крепление лотка к стеновым кронштейнам используется соединительный комплект VFK.

SLOS

Разделитель

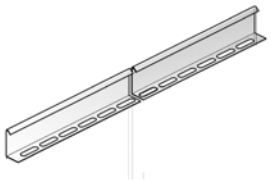

По запросу	Порошковая окраска / “Duplex” покрытие
Стандартное исполнение	Сталь sendzimir
Вариант исполнения 1	Горячее цинкование

1		Артикул	Высота	Ширина	Толщина	Длина	кг/м	Станд. Упаковка	Наличие на складе	Ед. изм.			
HD	-	**SLOS 35**	35	-	-	3000	0,330	150	✓	м			
HD	-	**SLOS 60**	60	-	-	3000	0,510	120	✓	м			
HD	-	**SLOS 85**	85	-	-	3000	0,680	60	✓	м			
HD	-	**SLOS 110**	110	-	-	3000	0,820	3	✓	м			
Для монтажа с:													
HD	-	**VFK**	-	-	-	-	0,020	100	✓	шт.			
-	-	**VFSLOSCL**	-	-	-	-	0,003	10	✓	шт.			

Более подробные характеристики данного изделия приведены в конце главы.

Комплекты для крепления: 1шт. на метр.

VFSLOSCL

Клипса-защёлка разделителя

Стандартное исполнение	Пружинная сталь

1		Артикул	Высота	Ширина	Толщина	Длина	кг/шт.	Станд. Упаковка	Наличие на складе	Ед. изм.			
-	-	**VFSLOSCL**	-	-	-	-	0,003	10	✓	шт.			

VFK

Комплект соединительных элементов (VF/VFL)

По запросу	Порошковая окраска / “Duplex” покрытие
Стандартное исполнение	Сталь sendzimir
Вариант исполнения 1	Горячее цинкование

1		Артикул	Высота	Ширина	Толщина	Длина	кг/шт.	Станд. Упаковка	Наличие на складе	Ед. изм.			
HD	-	**VFK**	-	-	-	-	0,020	100	✓	шт.			

Комплект поставки включает соединительные зажимы с болтом RBK 6*20 и гайкой RM 6.

VFKG 30

Соединительный зажим (VF/VFL)

По запросу	Порошковая окраска / “Duplex” покрытие
Стандартное исполнение	Сталь sendzimir
Вариант исполнения 1	Горячее цинкование

1		Артикул	Высота	Ширина	Толщина	Длина	кг/шт.	Станд. Упаковка	Наличие на складе	Ед. изм.			
HD	-	**VFKG 30**	-	-	-	-	0,020	200	✓	шт.			

VFKK 25

Соединительный зажим (VF/VFL)

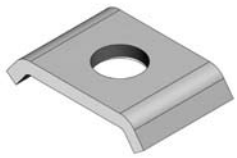

По запросу	Порошковая окраска / “Duplex” покрытие
Стандартное исполнение	Сталь sendzimir
Вариант исполнения 1	Горячее цинкование

1		Артикул	Высота	Ширина	Толщина	Длина	кг/шт.	Станд. Упаковка	Наличие на складе	Ед. изм.			
HD	-	**VFKK 25**	-	-	-	-	0,020	200	✓	шт.			

VFKS

Соединительный комплект (VF/VFL), усиленный

Для максимальной жёсткости и надёжности. Может использоваться только с VF 60 / VFL 60.

По запросу	Порошковая окраска / “Duplex” покрытие
Стандартное исполнение	Сталь sendzimir
Вариант исполнения 1	Горячее цинкование

1		Артикул	Высота	Ширина	Толщина	Длина	кг/шт.	Станд. Упаковка	Наличие на складе	Ед. изм.			
HD	-	**VFKS**	60	-	-	-	0,270	10	✓	шт.			

Поставляется в комплекте с 3-мя винтами RB 6*20, 3-мя гайками RM6 и 3-мя VFKG 30.

KPVF

Соединитель быстрой фиксации (VF/VFL)

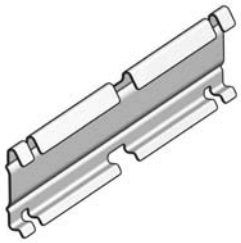

Для быстрого монтажа без болтов и гаек. Может использоваться только с VFL 60 и VF 60.

По запросу	Порошковая окраска / “Duplex” покрытие
Стандартное исполнение	Сталь sendzimir
Вариант исполнения 1	Горячее цинкование

1		Артикул	Высота	Ширина	Толщина	Длина	кг/шт.	Станд. Упаковка	Наличие на складе	Ед. изм.			
HD	-	**KPVF**	60	-	-	-	0,100	30	✓	шт.			

KPVFL 35

Соединитель быстрой фиксации (VFL 35)

Применяется только с лотками типа VFL 35

По запросу	Порошковая окраска / “Duplex” покрытие
Стандартное исполнение	Сталь sendzimir
Вариант исполнения 1	Горячее цинкование

1		Артикул	Высота	Ширина	Толщина	Длина	кг/шт.	Станд. Упаковка	Наличие на складе	Ед. изм.			
HD	-	**KPVFL 35**	35	-	-	-	0,100	30	✓	шт.			

Не используется с лотком VFL 30*065.

V 35*200

Соединитель

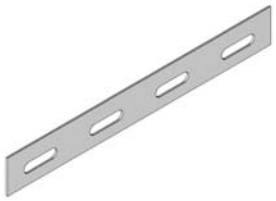

По запросу	Порошковая окраска / “Duplex” покрытие
Стандартное исполнение	Сталь sendzimir
Вариант исполнения 1	Горячее цинкование

1		Артикул	Высота	Ширина	Толщина	Длина	кг/шт.	Станд. Упаковка	Наличие на складе	Ед. изм.			
HD	-	**V 35*200**	35	200	-	-	0,040	48	✓	шт.			

VFKNIP

Ножницы для проволочных лотков

Ножницы с односторонней режущей кромкой

Стандартное исполнение

1		Артикул	Высота	Ширина	Толщина	Длина	кг/шт.	Станд. Упаковка	Наличие на складе	Ед. изм.			
-	-	**VFKNIP**	-	-	-	-	0,750	1	✓	шт.			

- Для предотвращения повреждения кабеля, следует обрезать проволоку по возможности ближе к узлам пересечения

- обеспечивается разрезание и модификация проволочных лотков
- челюсти с односторонней режущей кромкой
- удобны для создания

VFL 35

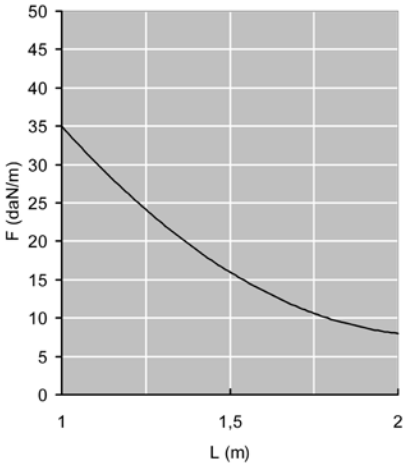

График допустимых нагрузок
График действителен для VFL 35. В диаграмме представлены данные о равномерно распределенной допустимой нагрузке, применяемой к нескольким опорам. Они соответствуют IEC 61537 / 10.3.3, вид испытаний III относительно 1/5 расстояния между опорами.

F - максимально допустимая нагрузка (даН/м)
L - расстояние между опорами (м)

макс. деформация при изгибе (м) = L/100

1 даН/м = 1 кг/м

VFL 60

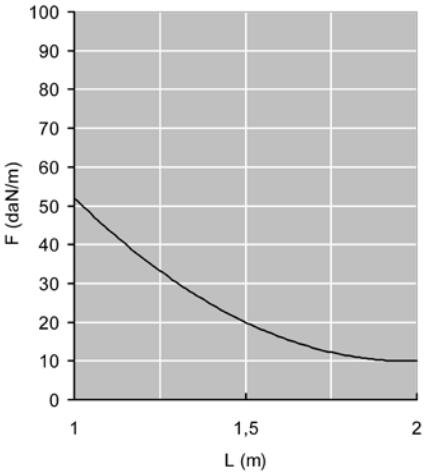

График допустимых нагрузок
График действителен для VFL 60. В диаграмме представлены данные о равномерно распределенной допустимой нагрузке, применяемой к нескольким опорам. Они соответствуют IEC 61537 / 10.3.3, вид испытаний III относительно 1/5 расстояния между опорами.

F - максимально допустимая нагрузка (даН/м)
L - расстояние между опорами (м)

макс. деформация при изгибе (м) = L/100

1 даН/м = 1 кг/м

VF 35

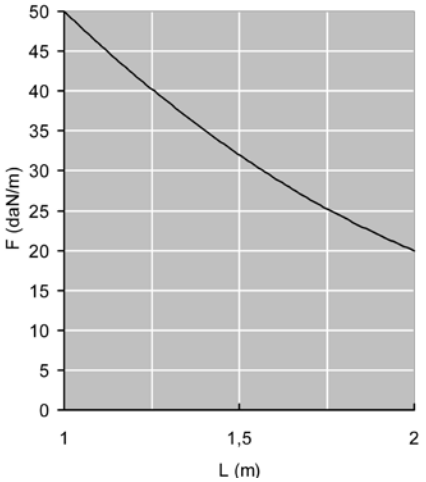

График допустимых нагрузок
График действителен для VF 35. В диаграмме представлены данные о равномерно распределенной допустимой нагрузке, применяемой к нескольким опорам. Они соответствуют IEC 61537 / 10.3.3, вид испытаний III относительно 1/5 расстояния между опорами.

F - максимально допустимая нагрузка (даН/м)
L - расстояние между опорами (м)

макс. деформация при изгибе (м) = L/100

1 даН/м = 1 кг/м

VF 60

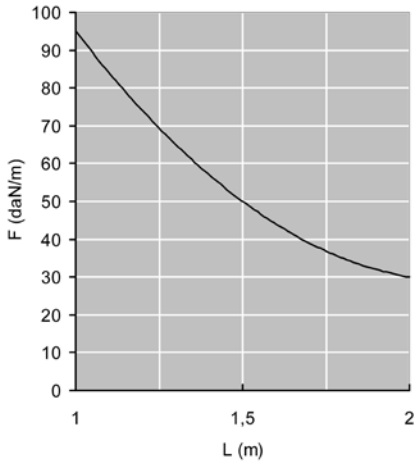

График допустимых нагрузок
График действителен для VF 60. В диаграмме представлены данные о равномерно распределенной допустимой нагрузке, применяемой к нескольким опорам. Они соответствуют IEC 61537 / 10.3.3, вид испытаний III относительно 1/5 расстояния между опорами.

F - максимально допустимая нагрузка (даН/м)
L - расстояние между опорами (м)

макс. деформация при изгибе (м) = L/100

1 даН/м = 1 кг/м

VF 85

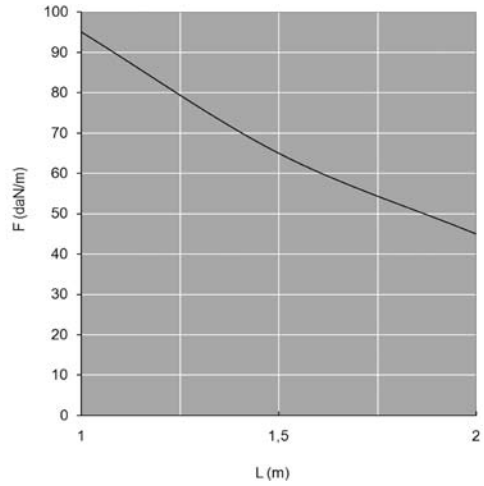

График допустимых нагрузок
График действителен для VF 85. В диаграмме представлены данные о равномерно распределенной допустимой нагрузке, применяемой к нескольким опорам. Они соответствуют IEC 61537 / 10.3.3, вид испытаний III относительно 1/5 расстояния между опорами.

F - максимально допустимая нагрузка (даН/м)
L - расстояние между опорами (м)

макс. деформация при изгибе (м) = L/100

1 даН/м = 1 кг/м

VF 110

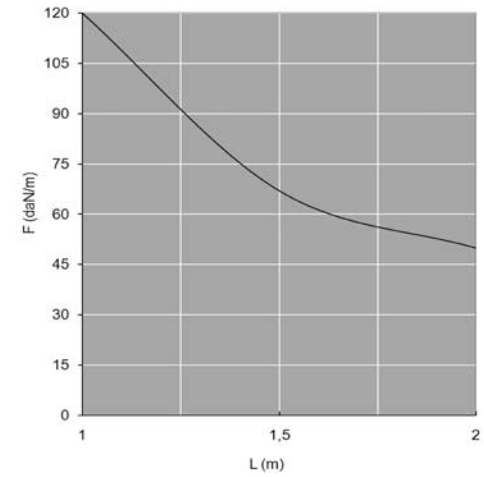

График допустимых нагрузок
График действителен для VF 110. В диаграмме представлены данные о равномерно распределенной допустимой нагрузке, применяемой к нескольким опорам. Они соответствуют IEC 61537 / 10.3.3, вид испытаний III относительно 1/5 расстояния между опорами.

F - максимально допустимая нагрузка (даН/м)
L - расстояние между опорами (м)

макс. деформация при изгибе (м) = L/100

1 даН/м = 1 кг/м

DCLVF

Принцип монтажа

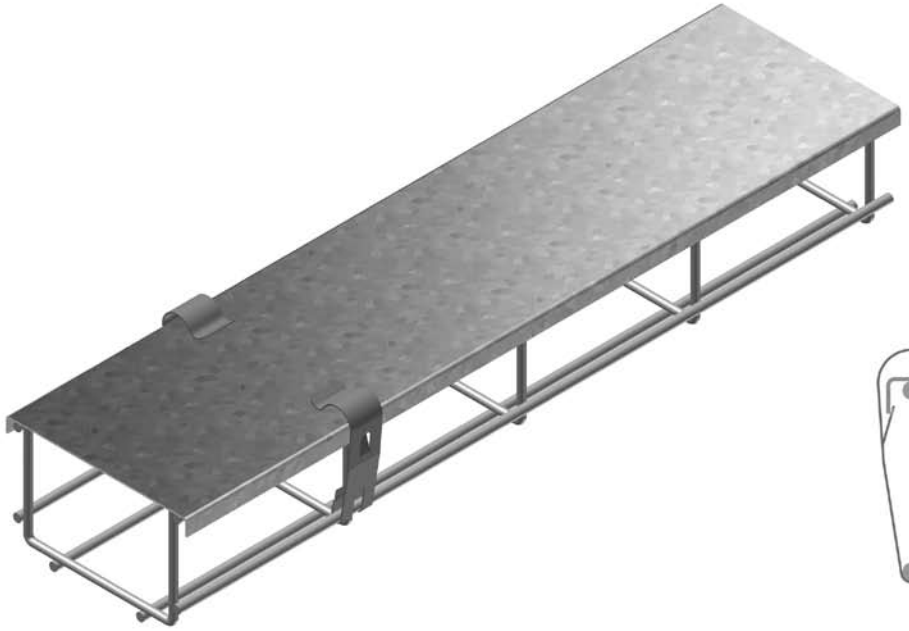

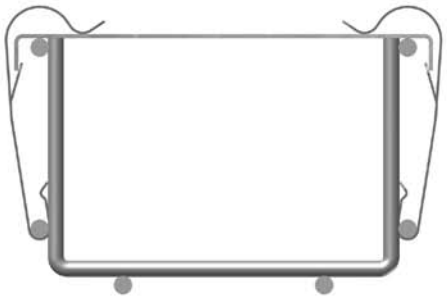

DCLVF 35

Принцип монтажа

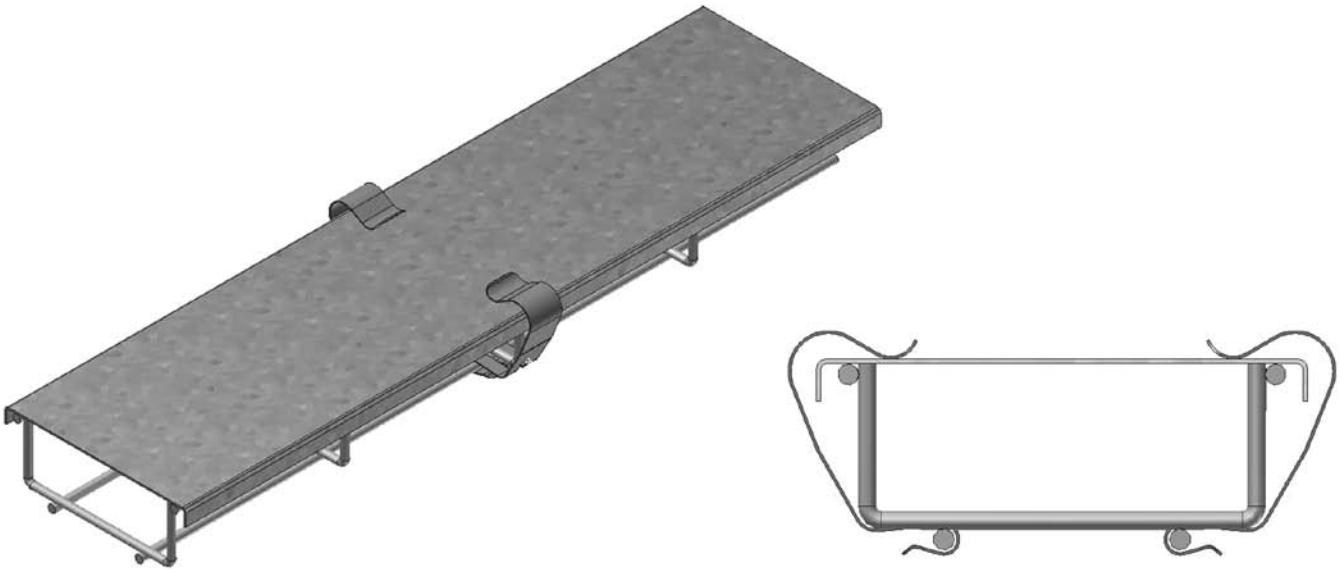

VFMM

Принцип монтажа

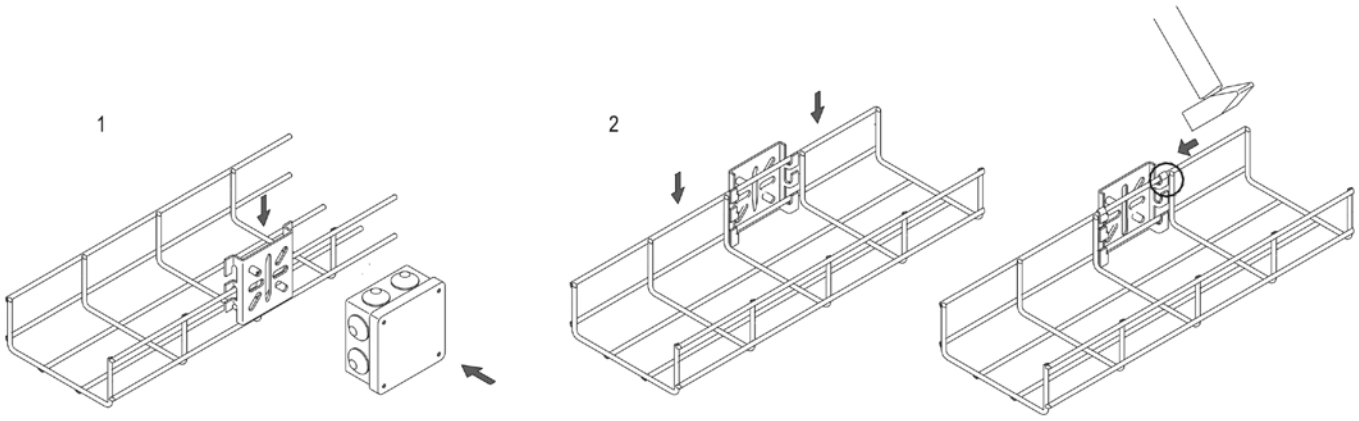

Для крепления разветвительных коробок и монтажа на стену.
Используется только с VFL 60 и VF 60.

VMB

Принцип монтажа

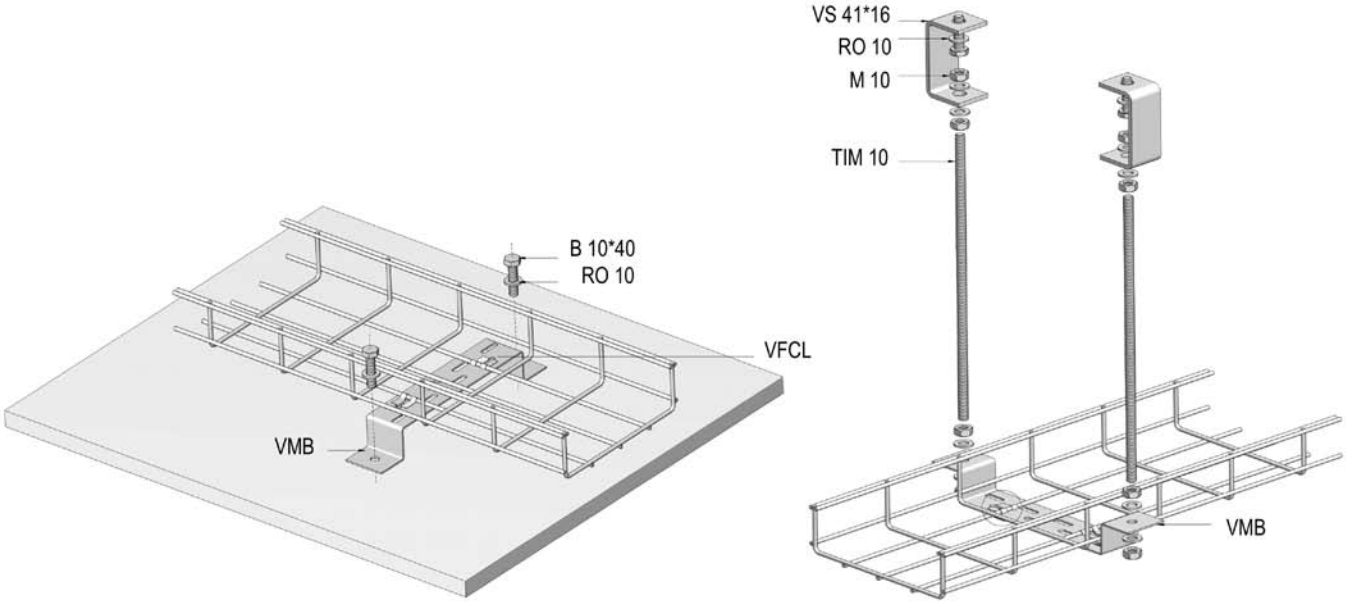

SLOS

Принцип монтажа

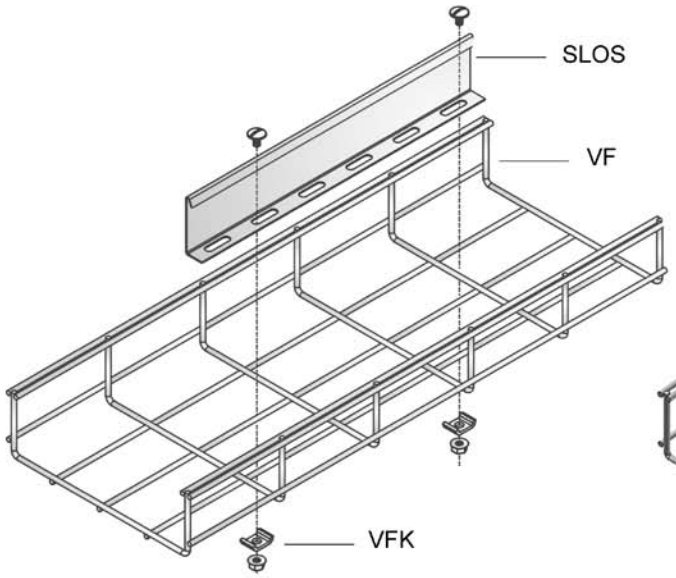

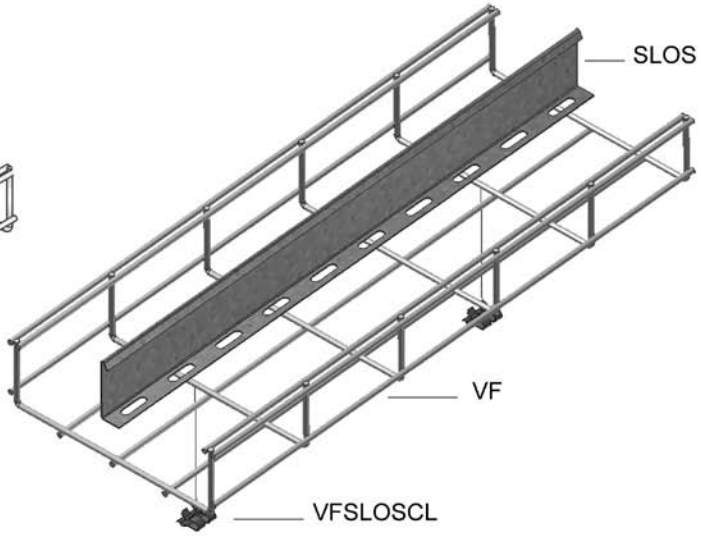

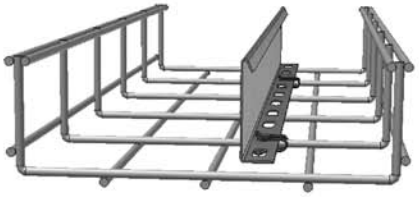

Как перерезать проволоку

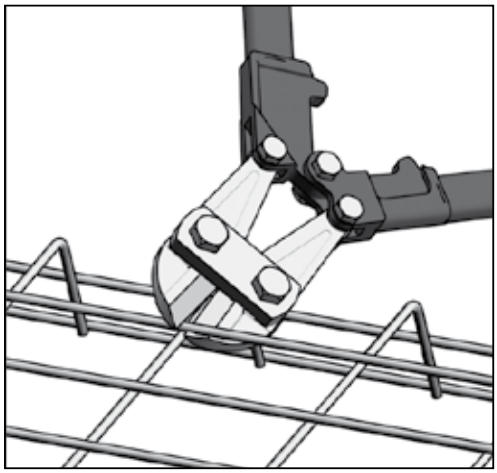

Форма проволочного лотка может быть изменена в соответствии с вашими требованиями. Для удаления частей металлической сетки мы рекомендуем использовать профессиональный набор инструмента с односторонней режущей кромкой (как показано на рисунке).
Для того чтобы предотвратить возможное повреждение кабеля, следует обрезать проволоку по возможности ближе к узлам пересечения.

да
Односторонняя режущая кромка

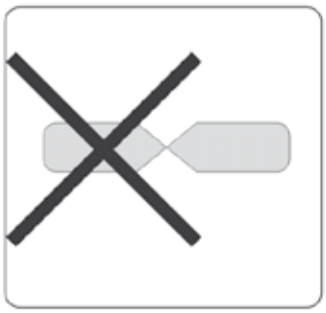

нет
Двусторонняя режущая кромка

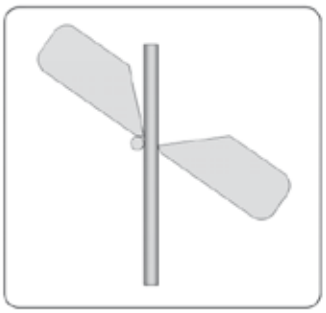

Размещение челюстей проволочных ножниц

Изгиб с БОЛЬШИМ радиусом

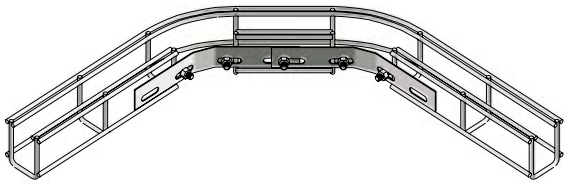

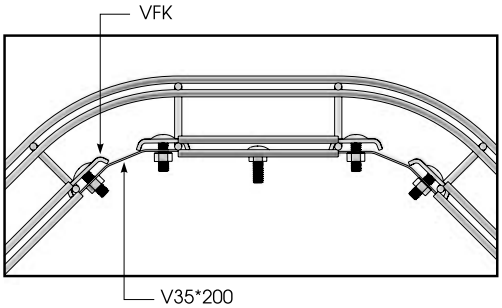

Ширина 100 - 550

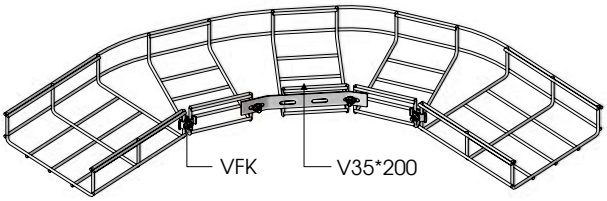

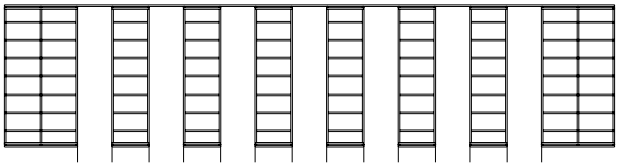

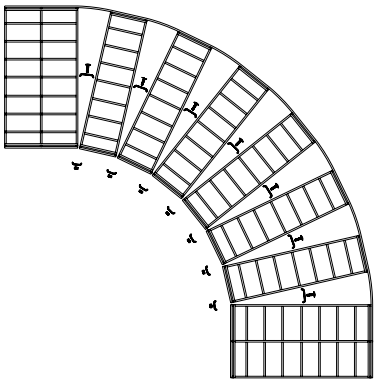

Ширина	Высота	Зоны	VFK	VFCB	V 35*200
100	35/60	3	2	2	1
150	35/60	3	4	-	1
200	35/60	4	4	-	1
250	35	5	6	-	1
300	60	5	5	-	-
350	35	6	6	-	-
400	60	7	7	-	-
450	35	8	8	-	-
500	60	9	9	-	-
550	35	10	10	-	-

Способы соединений

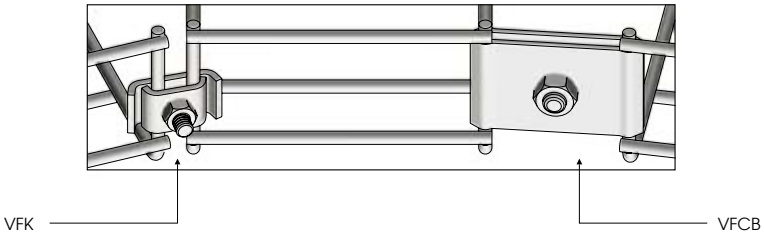

Изгиб с небольшим радиусом

Method A

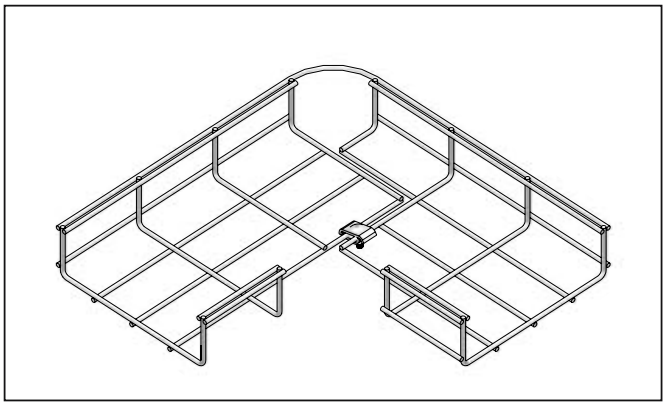

Method B

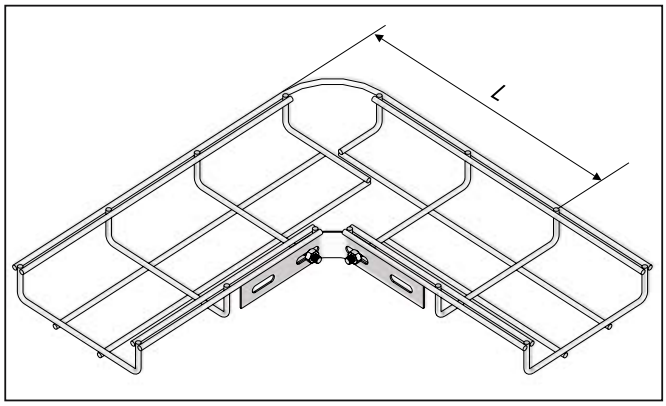

Ширина	Высота	VFK	V 35*200	Зоны	Смонтированные узлы	Метод	Длина
100	35/60	2	1			B	269,5
150	35	2	1			B	269,5
150	60	2	1			B	269,5
200	35	1	0			B	369,5
200	60	1	0			A	369,5
250	35	2	1			B	369,5
300	60	2	0			A	469,5
350	35	2	1			B	469,5
400	60	2	0			A	569,5
450	35	2	1			B	569,5
500	60	3	0			A	669,5
550	35	2	1	1 2 3 4 5 6 7 8 9 10 11 12 13		B	669,5
600	60	4	0	1 2 3 4 5 6 7 8 9 10 11 12 13 14 15		A	679,5

Для того чтобы согнуть проволочный лоток с небольшим радиусом изгиба, следует удалить лишние зоны основания и боковой час отрезка выбранного лотка. Затем согнуть лоток на 90° и соединить его края методом A или B, как показано выше. Проволочные

T-PIECE

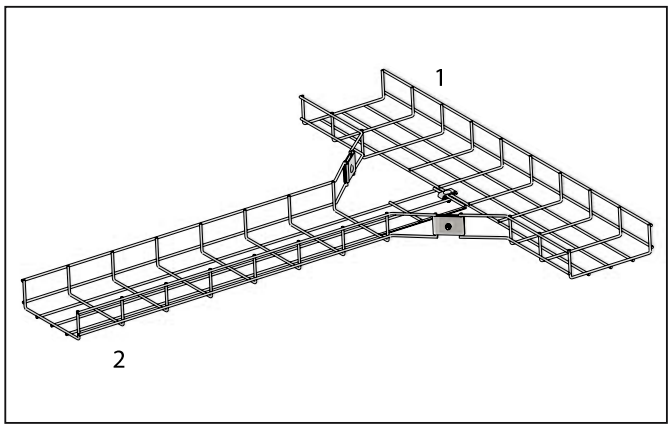

Проволочный лоток 1:

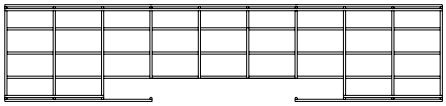

Проволочный лоток 2:

Пригодны лотки любой ширины

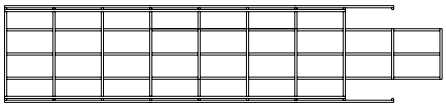

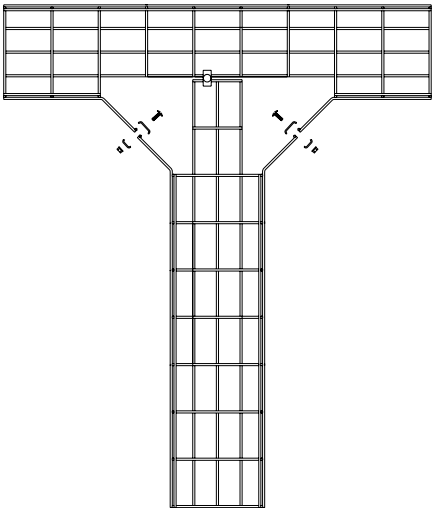

Ширина проволочного лотка 2	Количество зон для удаления	
	Днище	Борта
50	-	-
100	4	2
150	4	2
200	5	3
250	5	3
300	6	4
350	6	4
400	7	5
450	7	5
500	8	6
550	8	6

Т-образные ответвители изготавливаются удалением боковой части проволочного лотка 1 в соответствии с приведенными выше данными. Здесь же указаны все зоны, которые необходимо удалить в лотке 2.
Оставшиеся боковые части лотков соединяются друг с другом.
Кабельные лотки монтируются посредством VFCB или VFK.

ОТВЕТВИТЕЛЬ КРЕСТООБРАЗНЫЙ

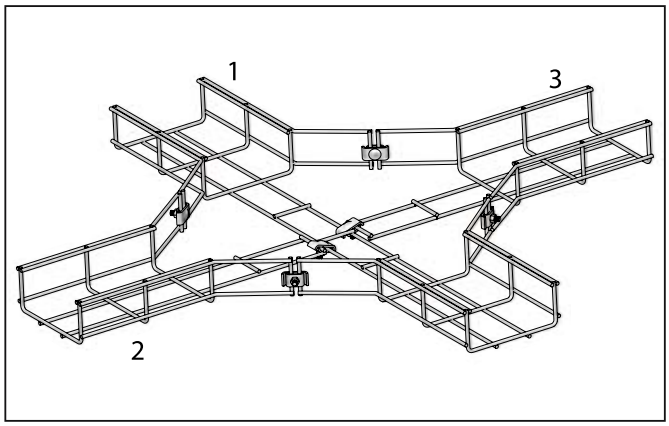

Проволочный лоток 1:

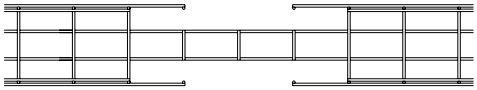

Проволочные лотки 2, 3:

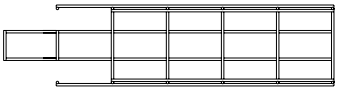

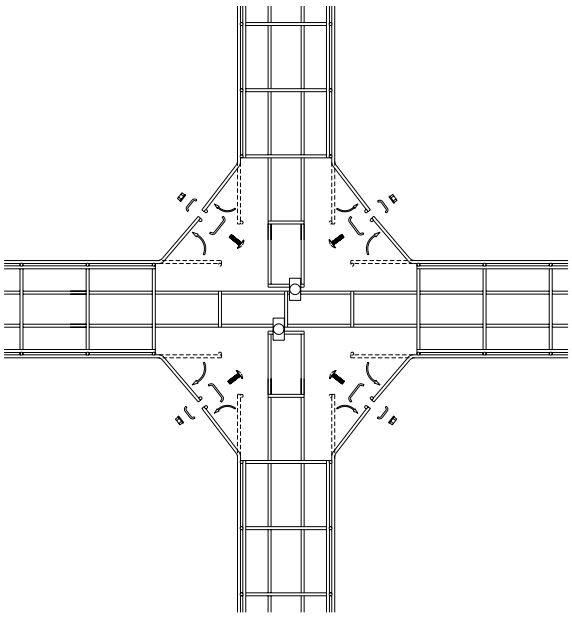

Крестообразный ответвитель изготавливается аналогично Т-образному.

1. На участке лотка определенной длины удалить необходимое число элементов из основания и боковых частей лотка в соответствии с приведенными данными.
2. Удалить дно из лотков 2 и 3 аналогично способу, описанному для изготовления Т-образного ответвителя из второго лотка.
3. Согнуть борта лотков одинаково.
4. Соединить все концы лотков с помощью VFK, VFCB или V 35*200.

Переходник

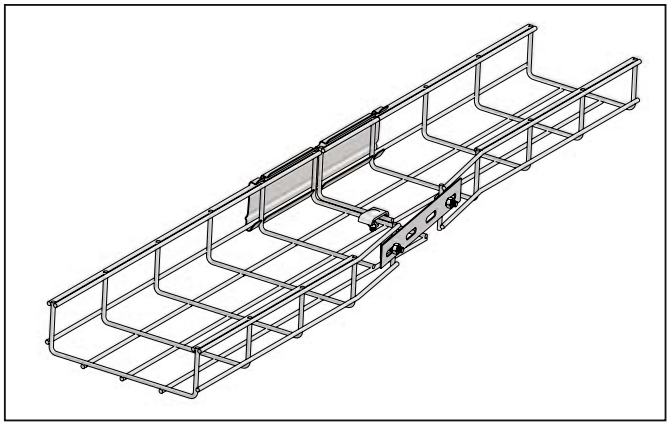

Для соединения с секцией меньшего размера ширина проволочного лотка может быть уменьшена. Все операции состоят из нескольких простых этапов, позволяющих получить необходимый результат.

1. Удалить лишние зоны основания и боковой части лотка.
2. Согнуть боковую часть до требуемой ширины.
3. Соединить лотки с помощью KPVF, VFK и V 35*200.

Отличие в размерах на 50 мм

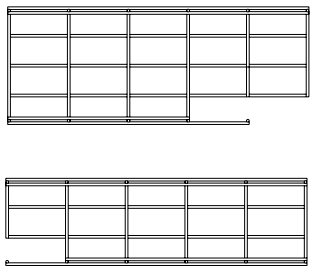

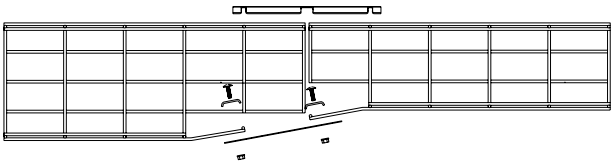

Отличие в размерах на 100 мм

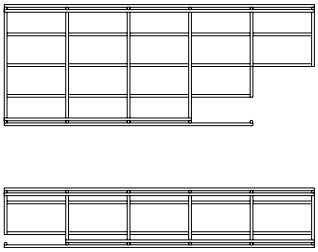

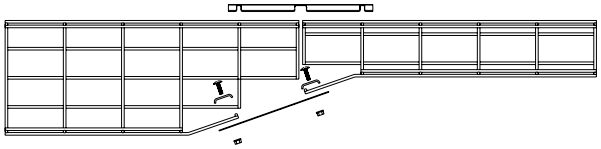

Прокладка лотков на различных уровнях

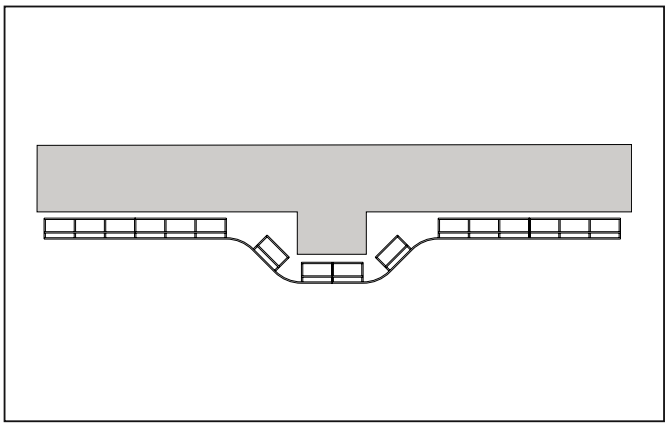

Можно обеспечить прокладку лотков на любых уровнях путем
удаления соответствующих зон лотка и его сгибания до нужных
размеров.
Высокая прочность конструкции достигается при использовании соединительных элементов V 35*200.
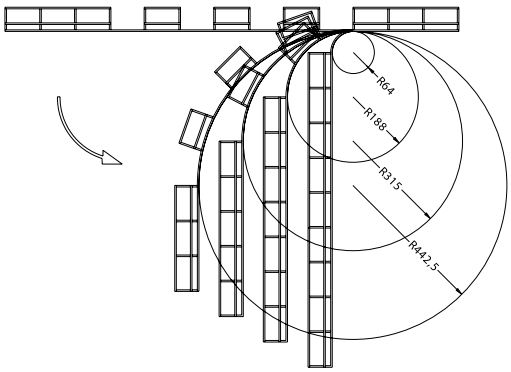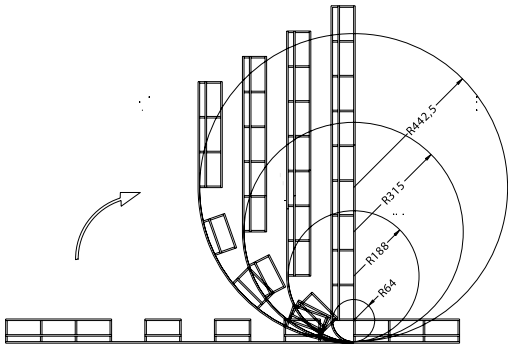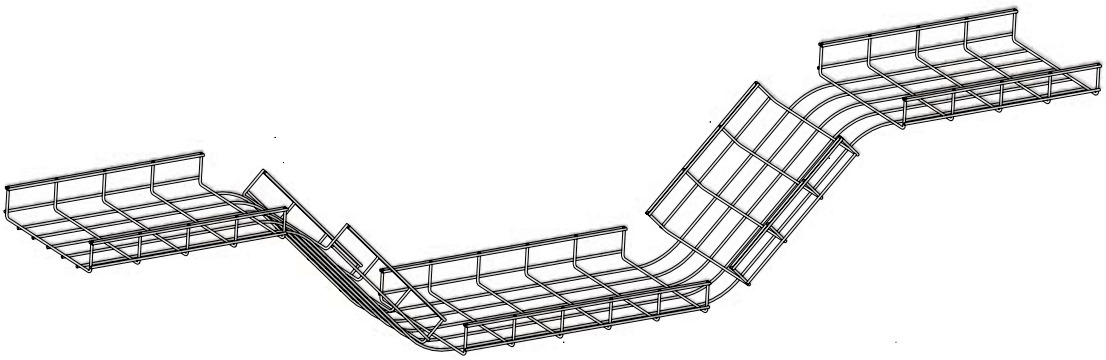
Резка и изгиб