# Габаритные размеры

Распределительные шкафы для настенного монтажа IP 41 серии Unibox

## Вид спереди

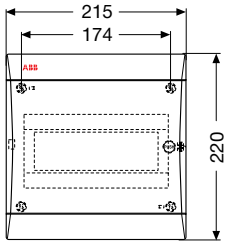


8 модулей

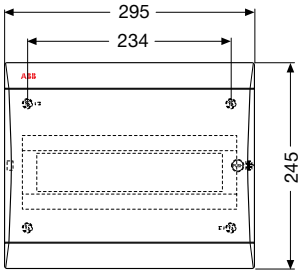


12 модулей

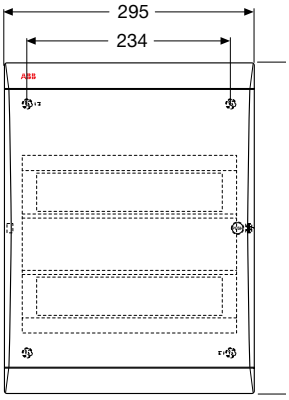


24 модуля

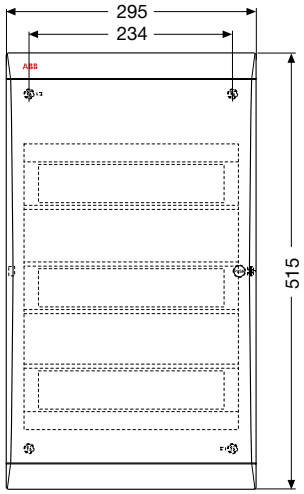


36 модулей

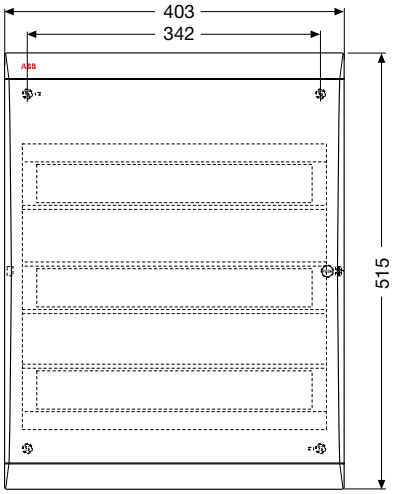


54 модуля

## Вид сбоку

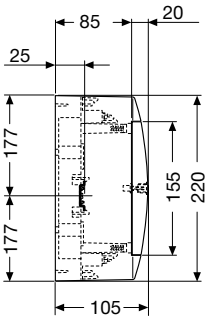


8 модулей

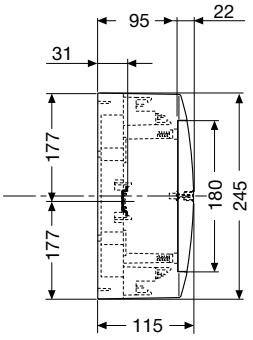


12 модулей

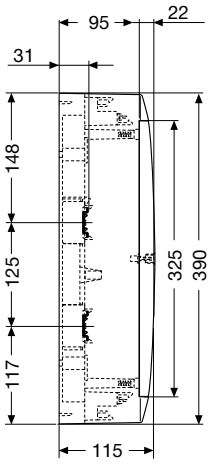


24 модуля

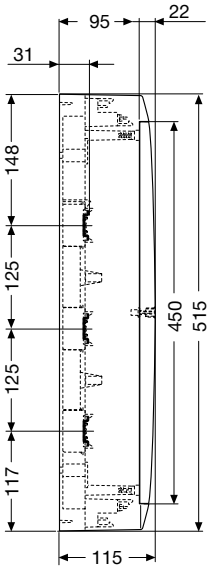


36-54 модуля

# Габаритные размеры

Распределительные шкафы для настенного монтажа IP 41 серии Unibox

## Установочные размеры

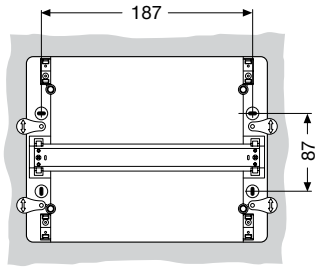


**8 модулей**

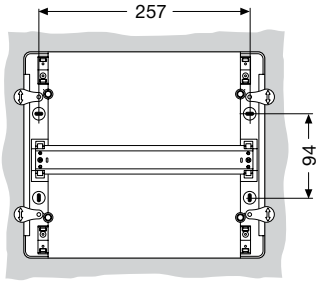


**12 модулей**

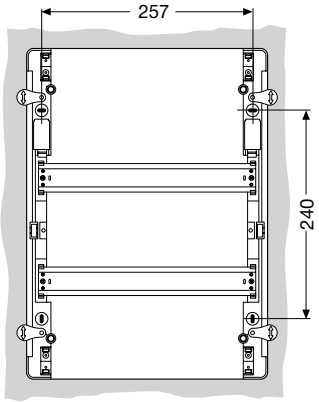


**24 модуля**

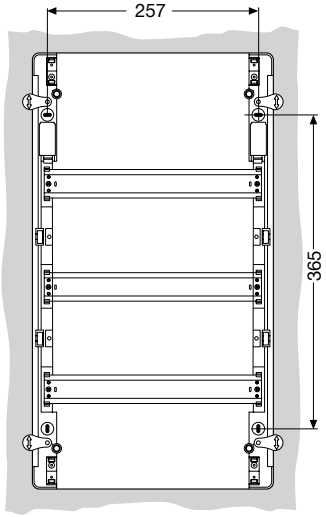


**36 модулей**

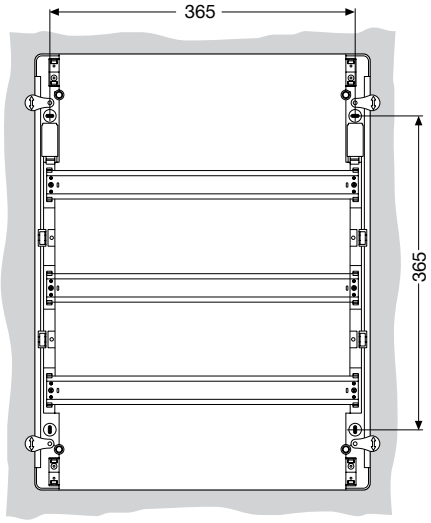


**54 модуля**

| Количество модулей | Код изделия |
|---|---|
| **8 модулей** | **12 208 – 12 238 – 12 258 – M12238000U - M12258000U** |
| **12 модулей** | **12 212 – 12 242 – 12 262 – M12242000A - M12262000A** |
| **24 модуля** | **12 214 – 12 244 – 12 264 – M12244000U - M12264000U** |
| **36 модулей** | **12 216 – 12 246 – 12 266 – M12246000U - M12266000U** |
| **54 модуля** | **12 217 – 12 247 – 12 267 – M12247000U - M12267000U** |

V.LCO0006

9