Mini S

распределительные накладные мини-щитки от 1 до 9 модулей

0 013 56

0 013 57

0 013 08

Упак.	Кат. №	IP 30 – Класс II
		Соответствуют ГОСТ Р 50827-95 Пломбируемый корпус Снабжены DIN-рейками 35 x 7,5 мм Температура эксплуатации до 70°C Материал: ударопрочный и термостойкий ПВХ Поставляется без шин
		Щитки накладные
		Поставляются в пленке Состав комплекта : • 1 задняя панель с продолговатыми установочными отверстиями • 1 рейка
		Щиток на 1-6 модуля
		Кол-во устанавливаемых модулей / Размеры (мм) Высота x Ширина x Глубина
10	0 013 01	1 / 140 x 30 x 72
10	0 013 02	2 / 140 x 50 x 72
10	0 013 04	4 / 160 x 90 x 74
1/50	0 013 56	2 / 140 x 52 x 68
1/30	0 013 57	4 / 140 x 87 x 68
1/20	0 013 58	6 / 140 x 130 x 68
		Щиток на 6 модулей
		Поставляется с 1 заземляющей шиной IP 2X с 4 отверстиями 1,5-16 мм²
5	0 013 06	6 / 160 x 128 x 74
1/20	0 013 59	6 / N 2x16/5x10 мм² PE 2x16/5x10 мм²
		Принадлежность
10	0 013 98	Муфта эластичная для прокладки жесткой трубки или кабеля
		Щитки на 8/9 модулей
		Щиток mini Ekinoxe
		Состав комплекта: • 1 задняя панель с продолговатыми установочными отверстиями • 1 рейка Поставляется с 1 заземляющим зажимом IP 2X с 8 отверстиями 1,5-16 мм² Крепление крышки 4 винтами с крупным шагом Пломбируемая крышка с комплектом для пломбирования Кат. № 0 013 89
		Кол-во устанавливаемых модулей / Габариты (мм) Высота x Ширина x Глубина
1	0 013 08	(8 + 1) / 180 x 190 x 83
		Двери IP 40 - IK 07
2	0 013 28	Дверь белого цвета
1	0 013 38	Дверь прозрачная
		Принадлежности
1	0 013 90	Замок № 850
10	0 013 98	Муфта эластичная

Mini S

распределительные щитки

Габариты (мм)

2 модуля

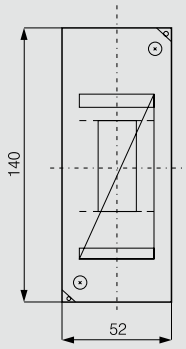

4 модуля

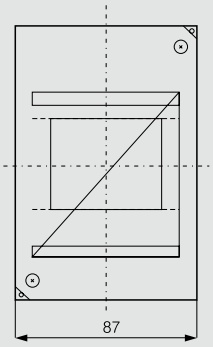

6 модулей

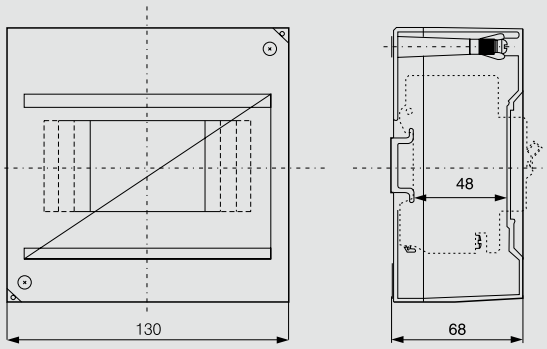
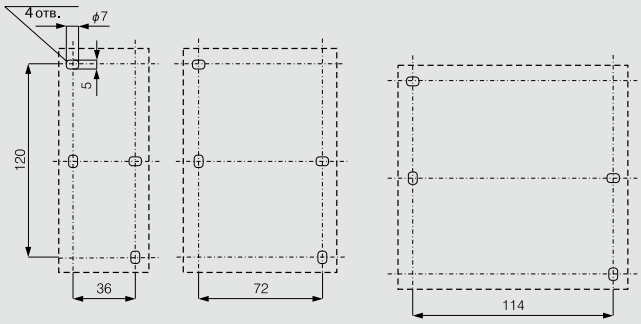
Посадочные размеры