Перейти к продукции

Розетки для монтажа на поверхность

В пластмассовом корпусе

4125RS6W

125 A. IP67/ IP69

Корпус из полиэфирного термопласта (PBT). Ввод кабеля через отверстие Ø 50 мм. Сечение жилы кабеля: 16-70 мм²

Клеммы/ полюсы	Цветовая маркировка	Напряжение	Частота	Тип	Код заказа	Упаковка кол-во	Вес упак. (1 шт.)
		В	Гц				кг
2P+E							
3	Серый		Перем. ток	2125RS1W	2CMA167248R1000	1	1,45
	Желтый	100...130	50 и 60	2125RS4W	2CMA167244R1000		
	Синий	200...250		2125RS6W	2CMA167246R1000		
3P+E							
4	Серый		Перем. ток	3125RS1W	2CMA167260R1000	1	1,55
	Желтый	100...130	50 и 60	3125RS4W	2CMA167250R1000		
	Черный	600...690		3125RS5W	2CMA167251R1000		
	Красный	380...415		3125RS6W	2CMA167252R1000		
	Черный	480...500		3125RS7W	2CMA167254R1000		
	Синий	200...250		3125RS9W	2CMA167256R1000		
	Красный	440...460	60	3125RS11W	2CMA167258R1000		
3P+N+E							
5	Серый		Перем. ток	4125RS1W	2CMA167272R1000	1	1,69
	Желтый	100...130	50 и 60	4125RS4W	2CMA167262R1000		
	Черный	600...690		4125RS5W	2CMA126672R1000		
	Красный	346...415		4125RS6W	2CMA167264R1000		
	Черный	480...500		4125RS7W	2CMA167266R1000		
	Синий	208...250		4125RS9W	2CMA167268R1000		
	Красный	440...460	60	4125RS11W	2CMA167270R1000		

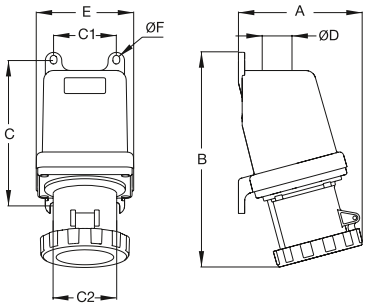

Габаритные размеры (мм)

Тип	A	B	C	C1	C2	D	E	F
2125-4125RS..W	171	282	188	102	85	50	145	9,0