Перейти к продукции

Розетки

для монтажа на поверхность, IP67

EASY & SAFE

432ERS6W

32 A. IP67

Корпус из термопласта (PA). В комплект входит кабельный сальник. Сечение жилы кабеля: 2,5-10 мм²

Клеммы/ полюсы	Цветовая маркировка	Напряжение	Частота	Тип	Код заказа	Упаковка, кол-во	Вес упак. (1 шт.)
		В	Гц				кг
2P+E							
3	Серый		Перем. ток	232ERS1W	2CMA101234R1000	10	0,31
	Желтый	100...130	50 и 60	232ERS4W	2CMA101235R1000		
	Синий	200...250		232ERS6W	2CMA101236R1000		
	Красный	380...415		232ERS9W	2CMA101237R1000		
	Серый	Трансф-р		232ERS12W	2CMA101238R1000		
3P+E							
4	Серый		Перем. ток	332ERS1W	2CMA101239R1000	10	0,32
	Зеленый	> 300...500	> 50	332ERS2W	2CMA101240R1000		
	Красный	380/440	50/60	332ERS3W	2CMA101241R1000		
	Желтый	100...130	50 и 60	332ERS4W	2CMA101242R1000		
	Черный	600...690		332ERS5W	2CMA101243R1000		
	Красный	380...415		332ERS6W	2CMA101244R1000		
	Черный	480...500		332ERS7W	2CMA101245R1000		
	Синий	200...250		332ERS9W	2CMA101246R1000		
	Зеленый	100...300	> 50	332ERS10W	2CMA101248R1000		
	Красный	440...460	60	332ERS11W	2CMA101247R1000		
3P+N+E							
5	Серый		Перем. ток	432ERS1W	2CMA101249R1000	10	0,32
	Зеленый	> 300...500	> 50	432ERS2W	2CMA101250R1000		
	Красный	380...440	50/60	432ERS3W	2CMA101251R1000		
	Желтый	100...130	50 и 60	432ERS4W	2CMA101252R1000		
	Красный	346...415		432ERS6W	2CMA101253R1000		
	Черный	480...500		432ERS7W	2CMA101254R1000		
	Синий	208...250		432ERS9W	2CMA101255R1000		
	Красный	440...460	60	432ERS11W	2CMA101256R1000		

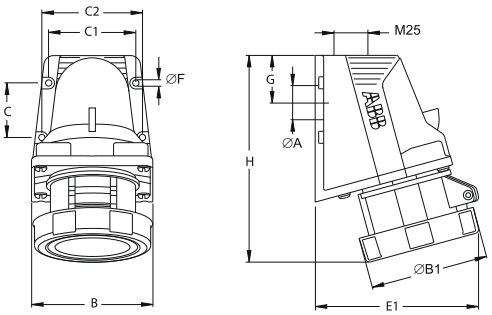

Габаритные размеры (мм)

Тип	A	B	Ø B1	C	C1	C2	E1	Ø F	G	B
232ERS...W	25	88,5	91	40	63,5	73,5	117	4,5	**34,75**	163
332ERS...W	25	88,5	91	40	63,5	73,5	117	4,5	**34,75**	163
432ERS...W	25	88,5	99	40	63,5	73,5	120	4,5	**34,75**	164