Перейти к продукции

Розетки

для монтажа на поверхность, IP44

EASY & SAFE

432RS6

32 A. IP44

Корпус из термопласта (PA). Гибкая мембрана и метрическая резьбовая вставка M25 для ввода кабеля. Тыльное выбивное отверстие для кабельного ввода. Сечение жилы кабеля: 2,5-10 мм²

Клеммы/ полюсы	Цветовая маркировка	Напряжение	Частота	Тип	Код заказа	Упаковка, кол-во	Вес упак. (1 шт.)
		В	Гц				кг
2P+E							
3	Серый		Перем. ток	232RS1	2CMA193125R1000	10	0,30
	Желтый	100...130	50 и 60	232RS4	2CMA193121R1000		
	Синий	200...250		232RS6	2CMA193122R1000		
	Красный	380...415		232RS9	2CMA193123R1000		
3P+E							
4	Серый		Перем. ток	332RS1	2CMA193135R1000	10	0,32
	Красный	380/440	50/60	332RS3	2CMA193127R1000		
	Желтый	100...130	50 и 60	332RS4	2CMA193128R1000		
	Черный	600...690		332RS5	2CMA193129R1000		
	Красный	380...415		332RS6	2CMA193130R1000		
	Черный	480...500		332RS7	2CMA193131R1000		
	Синий	200...250		332RS9	2CMA193132R1000		
	Зеленый	100...300	> 50	332RS10	2CMA193133R1000		
	Красный	440...460	60	332RS11	2CMA193134R1000		
3P+N+E							
5	Серый		Перем. ток	432RS1	2CMA193143R1000	10	0,34
	Черный	600...690	50 и 60	432RS5	2CMA126667R1000		
	Красный	346...415		432RS6	2CMA193139R1000		
	Черный	480...500		432RS7	2CMA193140R1000		
	Синий	208...250		432RS9	2CMA193141R1000		

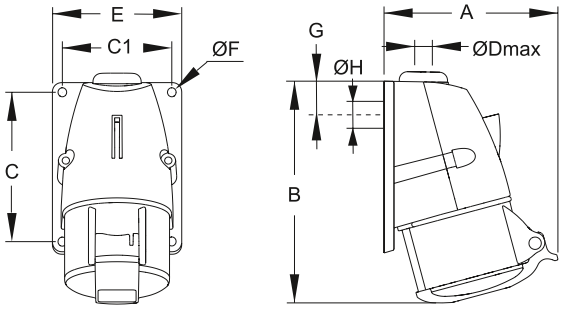

Габаритные размеры (мм)

Тип	A	B	C	C1	Dмакс.	E	F	G	B
232RS..	118	163	111	72	22/M25	85	5,5	34	29
332RS..	116	163	111	72	22/M25	85	5,5	34	29
432RS..	121	164	111	72	22/M25	85	5,5	34	29