Перейти к продукции

QUADRO

Промышленные разъемы

Промышленные разъемы 156
Разъемы Schuko 179
Аксессуары для промышленных разъемов 186
Аксессуары для свободной установки 189
Розеточные посты 191
Инструкции по монтажу 212
Примеры монтажа 214

Промышленные разъемы

Промышленные разъемы ДКС предназначены для подключения электрооборудования высокой мощности. Они обеспечивают надежное электрическое соединение и сокращают риск возникновения форс-мажорных ситуаций и аварийных отключений, что способствует повышению уровня производительности электрооборудования. Высокая степень пыле- и влагозащиты, устойчивость к воздействию химических веществ позволяет использовать разъемы даже в агрессивных условиях. В ассортименте ДКС – кабельные разъемы различного конструктива, предназначенные для работы под напряжением 230 – 400 В, а также аксессуары к ним.

Сфера применения

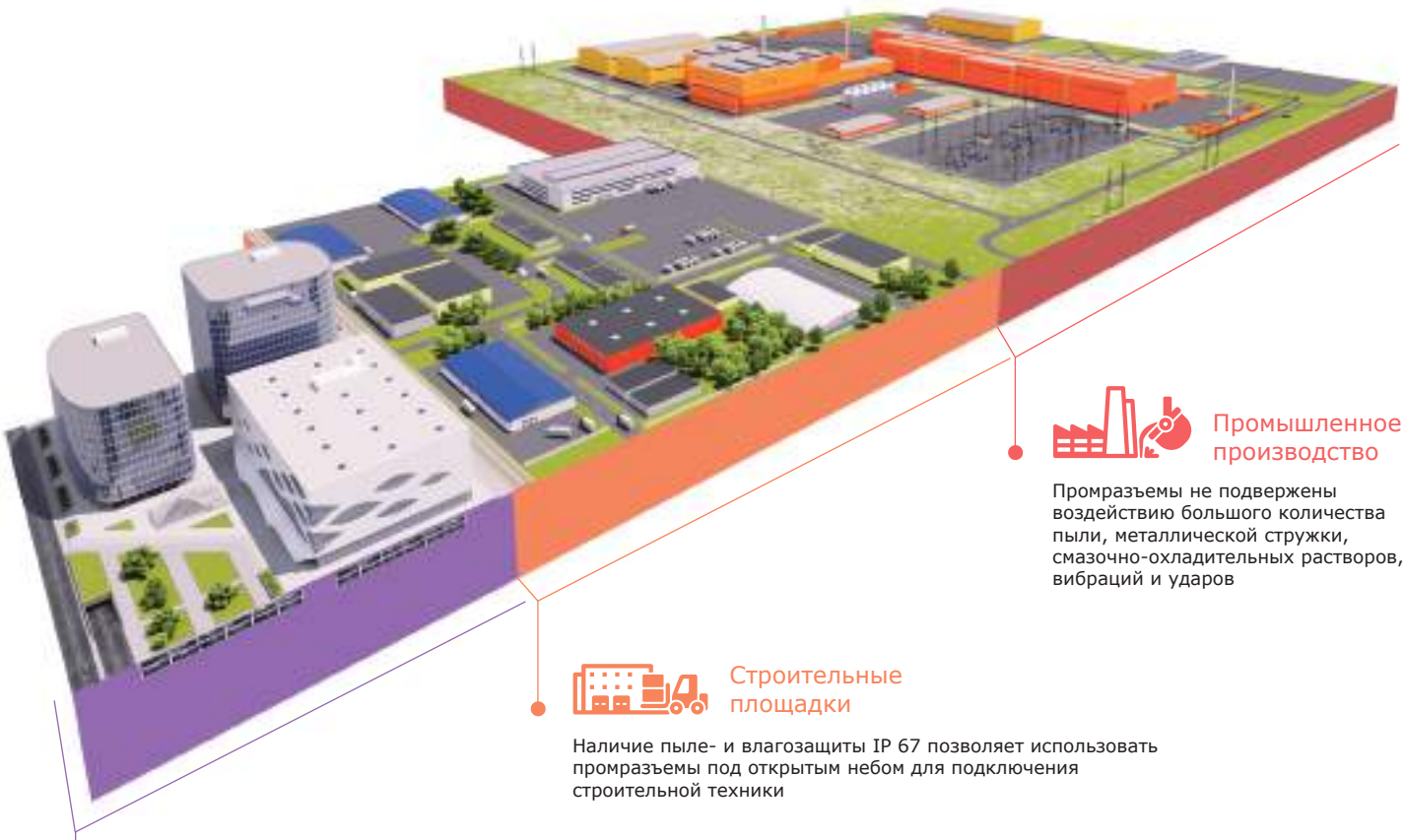

Промышленное производство

Промразъемы не подвержены воздействию большого количества пыли, металлической стружки, смазочно-охладительных растворов, вибраций и ударов

Строительные площадки

Наличие пыле- и влагозащиты IP 67 позволяет использовать промразъемы под открытым небом для подключения строительной техники

Коммерческая и муниципальная недвижимость

Промразъемы используются для подключения крупных потребителей электрической энергии, а также там, где предъявляются повышенные требования к безопасности, либо соединение пропускает токи более 32 А

Направления использования	IP 44	IP 67
Сельское хозяйство	мобильное или портативное оборудование, хранимое и/или используемое под навесом, или внутри помещений	наружная установка насосов, вентиляции, сушилок или иного оборудования
Химическая промышленность	использование внутри помещений при условии отсутствия риска воздействия химических реагентов	используются в условиях риска влияния химических реагентов на контактную группу, но вне взрывоопасных зон
Строительные площадки и доки	используются при эксплуатации под навесами, защищающими от погодных условий. Допускается воздействие брызг воды	используются при эксплуатации под открытым небом с размещением соединения на земле, где оно может подвергаться воздействию пониженных температур, большого количества пыли и временно погружаться под воду
Спортивные и развлекательные комплексы, кинотеатры, студии и иные общественные места	используются под навесами, защищающими от воздействия погодных условий, и при нагрузках до 32 А. Допускается воздействие брызг воды	используются под открытым небом, где соединение может подвергаться воздействию дождя, снега, тумана, пыли, пониженных температур и иных погодных явлений; также используются там, где предъявляются повышенные требования к безопасности, либо соединение пропускает токи более 32 А (световые инсталляции, ТВ- и аудиооборудование)
Пищевая промышленность и розничная торговля	используются внутри помещений или под навесами для подключения систем хранения/переработки (холодильники, упаковочное оборудование и прочее)	используются для подключения оборудования, которое необходимо часто мыть, в местах с повышенным риском попадания большого количества воды, либо для подключения крупных потребителей электрической энергии
Тяжелая промышленность	используются на крытых складах, в мастерских, на участках сборки и формовки	используются в местах, подверженных риску воздействия большого количества пыли, в том числе металлической стружки, смазочно-охладительных растворов, вибраций, ударов (прокатные производства, литейные участки, участок плавления и др.)
Светотехника	используются для подключения осветительного оборудования на складах и в цехах в условиях отсутствия повышенной влажности и внешнего загрязнения	используются в условиях риска попадания на соединение чистящих и иных веществ, а также, когда высокие нагрузки сопровождаются повышенными требованиями к безопасности
IT-оборудование	для электрических соединений, осуществляемых выше уровня пола	для электрических соединений, выполняемых ниже уровня пола, а также в условиях, когда высокие нагрузки сопровождаются повышенными требованиями к надежности соединения
Порты	используются под навесами: доки, ремонтные участки, офисы	в условиях риска воздействия больших объемов воды или частичного погружения: причалы, доки, пирсы и прочее
Аэропорты	используются под навесами: ангары, склады, ремонтные участки	используются под открытым небом для подключения мобильного оборудования или самолетов
Коммунальное хозяйство	внутри помещений на ремонтных участках	используются везде, где есть риск погружения под воду, а также на открытом воздухе для подключения насосов, компрессоров, аэрационных установок, систем вентиляции

Характеристики

Технические характеристики

Характеристики	Значение
Температура монтажа и эксплуатации	от –50 до +40 °C
Максимальная температура эксплуатации	+60 °C
Уровень защиты	от IP 44 до IP 66/IP 67
Рабочее напряжение	200/415 В
Рабочая сила тока	16 – 32 – 63 – 125 А
Частота	50/60 Гц
Напряжение пробоя	690 В
Степень защиты от механических ударов по IK	08
Безгалогенный пластик	да
Устойчив к ультрафиолетовому излучению	да
Тест раскаленной проволокой согласно МЭК695-2-1	850 °C
Материал контактов	никелированная латунь

Химические свойства

Химический реагент	Состояние реагента	Устойчивость разъема к воздействию реагента
Кислоты	концентрированная	ограниченно устойчив
	разбавленная	устойчив
Щелочь	концентрированная	устойчив
	разбавленная	устойчив
Гексан	–	неустойчив
Бензол	–	неустойчив
Ацетон	–	неустойчив
Спирт	–	ограниченно устойчив
Минеральные масла	–	устойчив

Состав системы

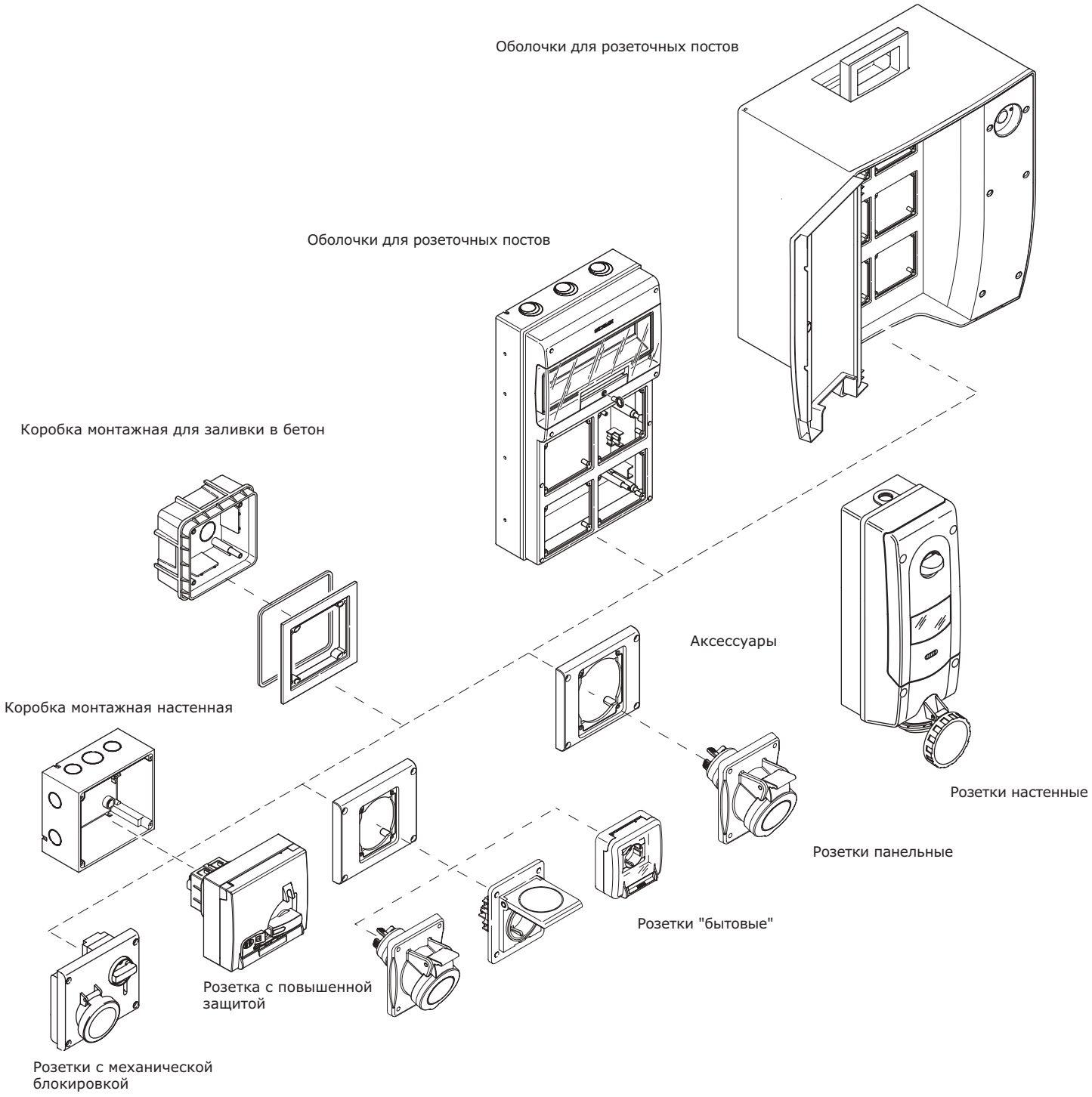

Стандарт IEC60309

Расположение контакта заземления

С целью предотвращения подключения разъемов с различными характеристиками вилки и розетки специальным образом профилируются. На вилках это производится за счет специального выступа, на розетках – за счет паза.

Все разъемы на напряжение свыше 50 В оснащаются заземляющим контактом. Расположение заземляющего контакта относительно ориентирующих паза и выступа определяется стандартом IEC60309. Для пользования стандартом необходимо при взгляде на разъем с лицевой стороны образно наложить контактную группу на циферблат часов, разместив ориентирующие профили (паз или выступ) на "6 часов".

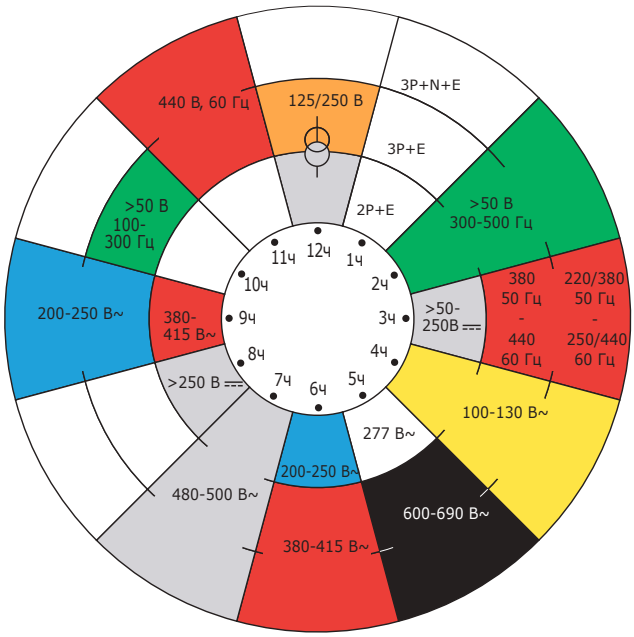

через трансформатор

Циферблат стандарта IEC 60309-2 (для розеток)

Остальные контакты располагаются по часовой стрелке и должны быть промаркированы

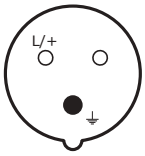

2P+E

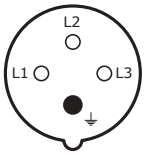

3P+E

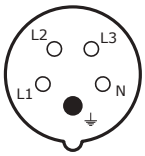

3P+N+E

Цвет разъема определяется напряжением, на которое он рассчитан

Напряжение, В	Цвет разъема
от 20 до 25	фиолетовый
от 40 до 50	белый
от 100 до 130	желтый
от 200 до 250	синий
от 380 до 480	красный
от 500 до 690	черный

Сводная таблица для напряжений более 50 В

Число контактов	Полюса	Частота, Гц	Номинальное напряжение, В	Расположение заземляющего контакта (1)		Цвет
				16–32 А	63–125 А	
3 (2P3W)	2P+E	50 и 60	100÷130	4	4	
			200÷250	6	6	
			380÷415	9	9	
			480÷500	7	7	- (3)
			через разделительный трансформатор	12	12	- (3)
		100÷300	>50	–	–	(2)
		>300÷500	>50	2	–	(2)
		Постоянный ток	50÷250	3	3	- (3)
			>250	8	8	- (3)
4 (3P4W)	3P+E	50 и 60	100÷130	4	4	
			200÷250	6	6	
			380÷415	9	9	
		60	440÷460	11	11	
		50 и 60	480÷500	7	7	- (3)
			600÷690	5	5	
		50	380	3	–	
		60	440			
		100÷300	>50	10	–	(2)
		>300÷500	>50	2	–	(2)
5 (4P5W)	3P+N+E	50 и 60	57/100÷75/130	4	4	
			120/208÷144/250	9	9	
			200/346÷240/415	6	6	
			277/480÷288/500	7	7	- (3)
			347/600÷400/690	5	5	
		60	250/440÷265/460	11	11	
		50	220/380	3	–	
		60	250/440			
		100÷300	>50	–	–	(2)
		>300÷500	>50	2	–	(2)
Все остальные напряжения и частоты, не учтенные в рамках данного стандарта				1	1	-

(1) комбинации, отмеченные знаком "-", не регламентированы стандартом;
(2) допустимо использование комбинации из двух цветов ("зеленого" и цвета соответствующего напряжения) для идентификации частот от 60 до 500 Гц.
(3) комбинации, на которые стандарт IES 60309-2 устанавливает только расположение заземляющего контакта, но не цвет, поставляются компанией ДКС в цвете RAL7035 (серый)

Примеры использования:

– стандартное использование.....6ч
– подключение рефрижераторных контейнеров.....3ч
– установка на морских объектах, в портах и на судах.....11ч

Разъемы ДКС для особых условий использования, когда заземляющий контакт находится в положении отличном от "6ч", поставляются по специальному заказу.

Отличительные особенности

Конструкция

Удобное расположение винтов
Доступ к крепежным винтам контактов осуществляется с одной стороны. Данное решение обеспечивает высокую скорость сборки и удобство при работе с жесткими жилами кабеля

Быстрая и надежная сборка корпуса
Для соединения частей корпуса достаточно одного поворота по часовой стрелке до щелчка. Корпус замыкается металлическим фиксатором

Надежный 6-точечный контакт
Для повышения качества контакта у разъемов на 125 А используется 6-точечный контакт

Пилотный контакт
Входит в состав стандартной поставки для разъемов на 63 и 125 А

Цанговый зажим
Фиксация кабеля на вводе осуществляется за счет цангового зажима, что упрощает процесс сборки и повышает надежность конструкции

Специальный рычаг для открывания
Крышка розетки снабжена увеличенным рычагом, что позволяет открывать ее одной рукой

Система фиксации проводника

Подключение проводника к контактам разъема может быть осуществлено одним из 3-х вариантов:

Винтовой зажим

Надежное винтовое крепление кабеля
Двойной винтовой зажим с защитой от вибрации обеспечивает надежную фиксацию проводника для разъемов на токи 63–125 А

Пружинный зажим

Удобство монтажа и демонтажа
Фиксация зачищенного проводника производится пружинным механизмом без применения инструментов (коды подобных разъемов заканчиваются буквой "F")

С прорезанием изоляции

Скорость сборки
Для фиксации проводника в данном случае не требуется его зачистка. Провод прорезается и фиксируется одновременно (коды подобных разъемов заканчиваются буквой "P")

Кабельные разъемы, 6ч

Вилка кабельная, IP 44

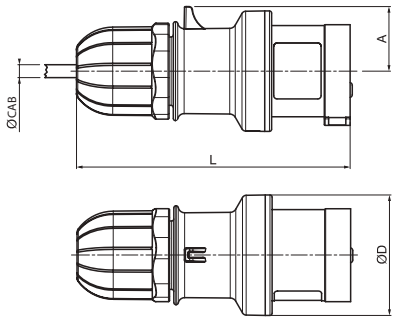

Назначение:
• организация разъемного соединения со стороны кабеля.
Отличительные особенности:
• фиксация кабеля цанговым зажимом;
• три вида зажимов проводника: винтовой, пружинный и с прорезанием изоляции.
Чертежи:
• см. на диске.

Напряжение, В/ расположение контакта ⏚	Цвет	Метод соединения	Тип	Ток, А	Размеры, мм					Код
					A	ØD	L	ØCAB	сечение жилы, мм²	
230/6ч	синий	винтовой зажим	2P+E	16	30	56	128	от 6 до 15	от 1 до 2,5	DIS2131633
			2P+E	32	40	65	162	от 9 до 21	от 2,5 до 6	DIS2133233
		безвинтовой зажим	2P+E	16	30	56	128	от 6 до 15	от 1 до 2,5	DIS2131633P
			2P+E	32	40	65	162	от 9 до 21	от 2,5 до 6	DIS2133233F
400/6ч	красный	винтовой зажим	3P+E	16	34	60	135	от 6 до 15	от 1 до 2,5	DIS2131636
			3P+E	32	40	65	162	от 9 до 21	от 2,5 до 6	DIS2133236
			3P+N+E	16	38	65	153	от 9 до 15	от 1 до 2,5	DIS2131637
			3P+N+E	32	45	73	176	от 13 до 21	от 2,5 до 6	DIS2133237
		безвинтовой зажим	3P+E	16	34	60	135	от 6 до 15	от 1 до 2,5	DIS2131636P
			3P+E	32	40	65	162	от 9 до 21	от 2,5 до 6	DIS2133236F
			3P+N+E	16	38	65	153	от 9 до 15	от 1 до 2,5	DIS2131637P
			3P+N+E	32	45	73	176	от 13 до 21	от 2,5 до 6	DIS2133237F

Вилка кабельная, IP 66/IP 67

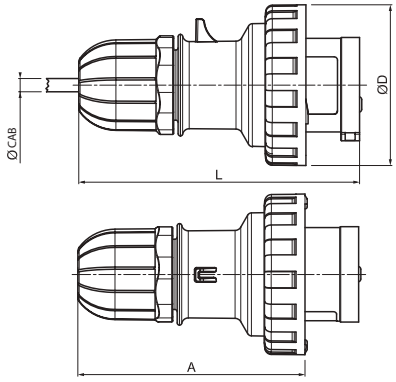

Назначение:
• организация разъемного соединения со стороны кабеля.
Отличительные особенности:
• фиксация кабеля цанговым зажимом;
• три вида зажимов проводника: винтовой, пружинный и с прорезанием изоляции.
Чертежи:
• см. на диске.

Напряжение, В/ расположение контакта ⏚	Цвет	Метод соединения	Тип	Ток, А	Размеры, мм					Код
					A	ØD	L	ØCAB	сечение жилы, мм²	
230/6ч	синий	винтовой зажим	2P+E	16	103	73	128	от 6 до 15	от 1 до 2,5	DIS2181633
			2P+E	32	131	93	162	от 9 до 21	от 2,5 до 6	DIS2183233
			2P+E	63	160	112	220	от 17 до 31	от 6 до 16	DIS2186333
			2P+E	125	202	128	272	от 26 до 48	от 16 до 50	DIS21812533
		безвинтовой зажим	2P+E	16	103	73	128	от 6 до 15	от 1 до 2,5	DIS2181633P
			2P+E	32	131	93	162	от 9 до 21	от 2,5 до 6	DIS2183233F
400/6ч	красный	винтовой зажим	3P+E	16	110	81	135	от 6 до 15	от 1 до 2,5	DIS2181636
			3P+E	32	131	93	162	от 9 до 21	от 2,5 до 6	DIS2183236
			3P+E	63	160	112	220	от 17 до 31	от 6 до 16	DIS2186336
			3P+E	125	202	128	272	от 26 до 48	от 16 до 50	DIS21812536
			3P+N+E	16	129	88	153	от 9 до 15	от 1 до 2,5	DIS2181637
			3P+N+E	32	145	101	176	от 13 до 21	от 2,5 до 6	DIS2183237
			3P+N+E	63	160	112	220	от 17 до 31	от 6 до 16	DIS2186337
			3P+N+E	125	202	128	272	от 26 до 48	от 16 до 50	DIS21812537
		безвинтовой зажим	3P+E	16	110	81	135	от 6 до 15	от 1 до 2,5	DIS2181636P
			3P+E	32	131	93	162	от 9 до 21	от 2,5 до 6	DIS2183236F
			3P+N+E	16	129	88	153	от 9 до 15	от 1 до 2,5	DIS2181637P
			3P+N+E	32	145	101	176	от 13 до 21	от 2,5 до 6	DIS2183237F

Вилка кабельная угловая, IP 44

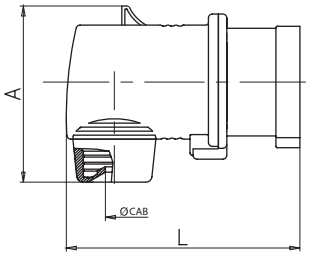

Назначение:
• организация разъемного соединения со стороны кабеля.
Отличительные особенности:
• фиксация кабеля хомутом.
Чертежи:
• см. на диске.

Напряжение, В/ расположение контакта ⏚	Цвет	Метод соединения	Тип	Ток, А	Размеры, мм				Код
					A	L	ØCAB	сечение жилы, мм²	
230/6ч	синий	винтовой зажим	2P+E	16	70	109	от 7 до 15	от 1,5 до 2,5	DIS2211633
			2P+E	32	90	135	от 9 до 21	от 2,5 до 6	DIS2213233
400/6ч	красный	винтовой зажим	3P+E	16	77	113	от 7 до 15	от 1,5 до 2,5	DIS2211636
			3P+E	32	90	135	от 9 до 21	от 2,5 до 6	DIS2213236
			3P+N+E	16	88	117	от 9 до 15	от 1,5 до 2,5	DIS2211637
			3P+N+E	32	100	135	от 10 до 21	от 2,5 до 6	DIS2213237

Вилка кабельная угловая, IP 67

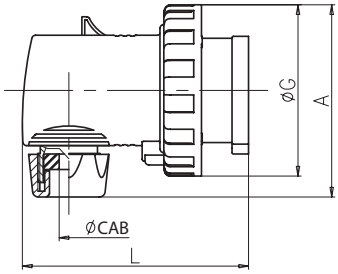

Назначение:
• организация разъемного соединения со стороны кабеля.
Отличительные особенности:
• фиксация кабеля хомутом.
Чертежи:
• см. на диске.

Напряжение, В/ расположение контакта ⏚	Цвет	Метод соединения	Тип	Ток, А	Размеры, мм					Код
					A	L	ØG	ØCAB	сечение жилы, мм²	
230/6ч	синий	винтовой зажим	2P+E	16	80	109	73	от 8 до 15	от 1,5 до 2,5	DIS2261633
			2P+E	32	100	135	93	от 10 до 21	от 2,5 до 6	DIS2263233
400/6ч	красный	винтовой зажим	3P+E	16	88	113	81	от 8 до 15	от 1,5 до 2,5	DIS2261636
			3P+E	32	100	135	93	от 10 до 21	от 2,5 до 6	DIS2263236
			3P+N+E	16	100	117	88	от 8 до 15	от 1,5 до 2,5	DIS2261637
			3P+N+E	32	108	140	101	от 10 до 21	от 2,5 до 6	DIS2263237

Розетка кабельная, IP 44

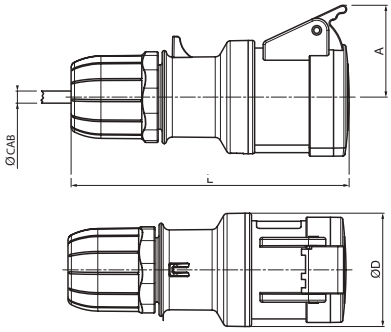

Назначение:
• организация разъемного соединения со стороны кабеля.
Отличительные особенности:
• фиксация кабеля цанговым зажимом;
• три вида зажимов проводника: винтовой, пружинный и с прорезанием изоляции.
Чертежи:
• см. на диске.

Напряжение, В/ расположение контакта ⏚	Цвет	Метод соединения	Тип	Ток, А	Размеры, мм					Код
					A	ØD	L	ØCAB	сечение жилы, мм²	
230/6ч	синий	винтовой зажим	2P+E	16	46	56	138	от 6 до 15	от 1 до 2,5	DIS3131643
			2P+E	32	54	65	175	от 9 до 21	от 2,5 до 6	DIS3133243
		безвинтовой зажим	2P+E	16	46	56	138	от 6 до 15	от 1 до 2,5	DIS3131643P
			2P+E	32	54	65	175	от 9 до 21	от 2,5 до 6	DIS3133243F
400/6ч	красный	винтовой зажим	3P+E	16	49	60	145	от 6 до 15	от 1 до 2,5	DIS3131646
			3P+E	32	54	65	175	от 9 до 21	от 2,5 до 6	DIS3133246
			3P+N+E	16	54	65	165	от 9 до 15	от 1 до 2,5	DIS3131647
			3P+N+E	32	59	73	190	от 13 до 21	от 2,5 до 6	DIS3133247
		безвинтовой зажим	3P+E	16	49	60	145	от 6 до 15	от 1 до 2,5	DIS3131646P
			3P+E	32	54	65	175	от 9 до 21	от 2,5 до 6	DIS3133246F
			3P+N+E	16	54	65	165	от 9 до 15	от 1 до 2,5	DIS3131647P
			3P+N+E	32	59	73	190	от 13 до 21	от 2,5 до 6	DIS3133247F

Розетки кабельные, IP 66/IP 67

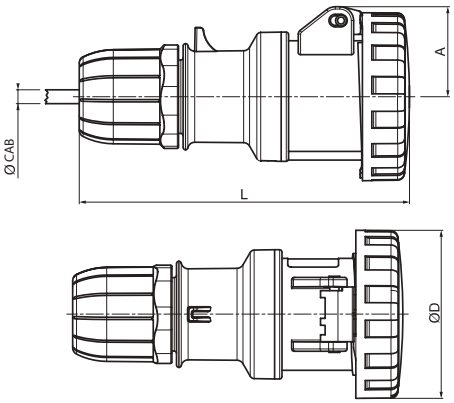

Назначение:
• организация разъемного соединения со стороны кабеля.
Отличительные особенности:
• фиксация кабеля цанговым зажимом;
• три вида зажимов проводника: винтовой, пружинный и с прорезанием изоляции.
Чертежи:
• см. на диске.

Напряжение, В/ расположение контакта ⏚	Цвет	Метод соединения	Тип	Ток, А	Размеры, мм					Код
					A	ØD	L	ØCAB	сечение жилы, мм²	
230/6ч	синий	винтовой зажим	2P+E	16	39	73	141	от 6 до 15	от 1 до 2,5	DIS3181643
			2P+E	32	56	93	178	от 9 до 21	от 2,5 до 6	DIS3183243
			2P+E	63	57,5	112	230	от 17 до 31	от 6 до 16	DIS3186343
			2P+E	125	64,25	128	288	от 26 до 48	от 16 до 50	DIS31812543
		безвинтовой зажим	2P+E	16	39	73	141	от 6 до 15	от 1 до 2,5	DIS3181643P
			2P+E	32	56	93	178	от 9 до 21	от 2,5 до 6	DIS3183243F
400/6ч	красный	винтовой зажим	3P+E	16	43	81	148	от 6 до 15	от 1 до 2,5	DIS3181646
			3P+E	32	56	93	178	от 9 до 21	от 2,5 до 6	DIS3183246
			3P+E	63	57,5	112	230	от 17 до 31	от 6 до 16	DIS3186346
			3P+E	125	64,25	128	288	от 26 до 48	от 16 до 50	DIS31812546
			3P+N+E	16	51	88	168	от 9 до 15	от 1 до 2,5	DIS3181647
			3P+N+E	32	52	101	195	от 13 до 21	от 2,5 до 6	DIS3183247
			3P+N+E	63	57,5	112	230	от 17 до 31	от 6 до 16	DIS3186347
			3P+N+E	125	64,25	128	288	от 26 до 48	от 16 до 50	DIS31812547
		безвинтовой зажим	3P+E	16	43	81	148	от 6 до 15	от 1 до 2,5	DIS3181646P
			3P+E	32	56	93	178	от 9 до 21	от 2,5 до 6	DIS3183246F
			3P+N+E	16	51	88	168	от 9 до 15	от 1 до 2,5	DIS3181647P
			3P+N+E	32	52	101	195	от 13 до 21	от 2,5 до 6	DIS3183247F

Стационарные разъемы, 6ч

Розетки панельные, IP 44

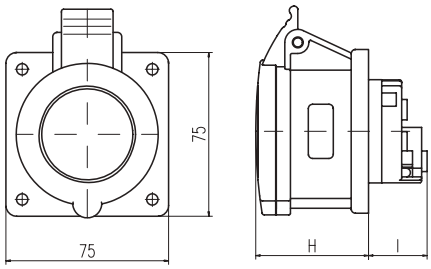

Назначение:
• организация точки подключения на стационарной поверхности.
Отличительные особенности:
• увеличенный рычаг, облегчающий открывание крышки.
Чертежи:
• см. на диске.

Напряжение, В/ расположение контакта ⏚	Цвет	Метод соединения	Тип	Ток, А	Размеры, мм			Код
					I	H	сечение жилы, мм²	
230/6ч	синий	винтовой зажим	2P+E	16	27	51	от 1 до 4 (2*1,5)	DIS4221663
			2P+E	32	42	62	от 2,5 до 10 (2*2,5)	DIS4223263
400/6ч	красный	винтовой зажим	3P+E	16	27	51	от 1 до 4 (2*1,5)	DIS4221666
			3P+E	32	42	62	от 2,5 до 10 (2*2,5)	DIS4223266
			3P+N+E	16	27	51	от 1 до 4 (2*1,5)	DIS4221667
			3P+N+E	32	42	63	от 2,5 до 10 (2*2,5)	DIS4223267

Розетки панельные с наклоном, IP 44

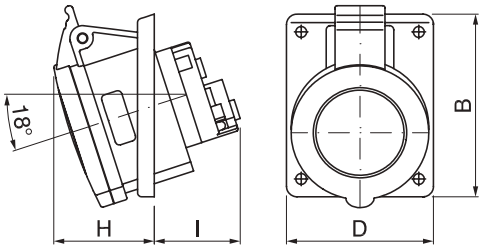

Назначение:
• организация точки подключения на стационарной поверхности.
Чертежи:
• см. на диске.

Напряжение, В/ расположение контакта ⏚	Цвет	Метод соединения	Тип	Ток, А	Размеры, мм					Код
					B	D	H	I	сечение жилы, мм²	
230/6ч	синий	винтовой зажим	2P+E	16	87	70	45	40	от 1 до 4 (2*1,5)	DIS4131663
			2P+E	32	106	84	52	60	от 2,5 до 10 (2*2,5)	DIS4133263
		безвинтовой зажим	2P+E	16	87	70	45	40	от 1 до 4	DIS4131663F
			2P+E	32	106	84	52	60	от 2,5 до 10	DIS4133263F
400/6ч	красный	винтовой зажим	3P+E	16	87	70	46	40	от 1 до 4 (2*1,5)	DIS4131666
			3P+E	32	106	84	52	60	от 2,5 до 10 (2*2,5)	DIS4133266
			3P+N+E	16	87	70	48	41	от 1 до 4 (2*1,5)	DIS4131667
			3P+N+E	32	106	84	54	61	от 2,5 до 10 (2*2,5)	DIS4133267
		безвинтовой зажим	3P+E	16	87	70	46	40	от 1 до 4	DIS4131666F
			3P+E	32	106	84	52	60	от 2,5 до 10	DIS4133266F
			3P+N+E	16	87	70	48	41	от 1 до 4	DIS4131667F
			3P+N+E	32	106	84	54	61	от 2,5 до 10	DIS4133267F

Розетки панельные с наклоном, IP 66/IP 67

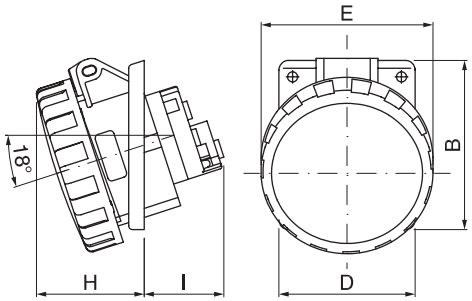

Назначение:
• организация точки подключения на стационарной поверхности.
Чертежи:
• см. на диске.

Напряжение, В/ расположение контакта ⏚	Цвет	Метод соединения	Тип	Ток, А	Размеры, мм						Код
					B	D	E	H	I	сечение жилы, мм²	
230/6ч	синий	винтовой зажим	2P+E	16	87	70	73	52	40	от 1 до 4 (2*1,5)	DIS4181663
			2P+E	32	106	84	93	61	60	от 2,5 до 10 (2*2,5)	DIS4183263
			2P+E	63	110	100	4,5	63	89	от 6 до 25 (2*6)	DIS4156363
			2P+E	125	114	114	6	92	101	от 25 до 70 (2*16)	DIS41512563
400/6ч	красный	винтовой зажим	3P+E	16	87	70	81	54	40	от 1 до 4 (2*1,5)	DIS4181666
			3P+E	32	106	84	93	61	60	от 2,5 до 10 (2*2,5)	DIS4183266
			3P+E	63	110	100	4,5	63	89	от 6 до 25 (2*6)	DIS4156366
			3P+E	125	114	114	6	92	101	от 25 до 70 (2*16)	DIS41512566
			3P+N+E	16	87	70	88	55	41	от 1 до 4 (2*1,5)	DIS4181667
			3P+N+E	32	106	84	101	63	61	от 2,5 до 10 (2*2,5)	DIS4183267
			3P+N+E	63	110	100	4,5	63	89	от 6 до 25 (2*6)	DIS4156367
			3P+N+E	125	114	114	6	92	101	от 25 до 70 (2*16)	DIS41512567

Розетки панельные, IP 66/IP 67

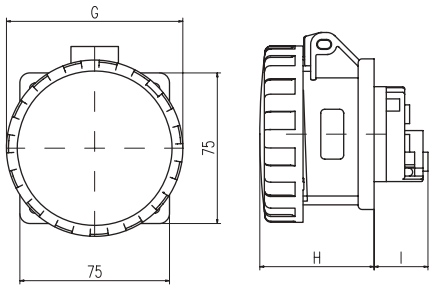

Назначение:
• организация точки подключения на стационарной поверхности.
Чертежи:
• см. на диске.

Напряжение, В/ расположение контакта ⏚	Цвет	Метод соединения	Тип	Ток, А	Размеры, мм				Код
					G	H	I	сечение жилы, мм²	
230/6ч	синий	винтовой зажим	2P+E	16	73	56	27	от 1 до 4 (2*1,5)	DIS4271663
			2P+E	32	93	68	42	от 2,5 до 10 (2*2,5)	DIS4273263
400/6ч	красный	винтовой зажим	3P+E	16	81	57	27	от 1 до 4 (2*1,5)	DIS4271666
			3P+E	32	93	68	42	от 2,5 до 10 (2*2,5)	DIS4273266
			3P+N+E	16	88	58	27	от 1 до 4 (2*1,5)	DIS4271667
			3P+N+E	32	101	69	42	от 2,5 до 10 (2*2,5)	DIS4273267

Вилки панельные, IP 44

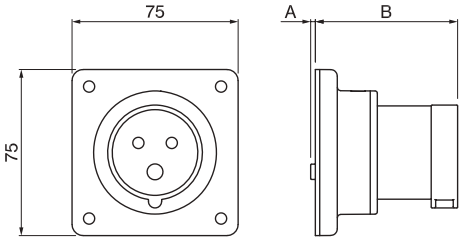

Назначение:
• организация точки подключения на стационарной поверхности.
Чертежи:
• см. на диске.

Напряжение, В/ расположение контакта ⏚	Цвет	Метод соединения	Тип	Ток, А	Размеры, мм			Код
					A	B	сечение жилы, мм²	
230/6ч	синий	винтовой зажим	2P+E	16	2	65	от 1 до 2,5 (2*1)	DIS2431693
			2P+E	32	19	73	от 2,5 до 6 (2*2,5)	DIS2433293
400/6ч	красный	винтовой зажим	3P+E	16	2	65	от 1 до 2,5 (2*1)	DIS2431696
			3P+E	32	19	73	от 2,5 до 6 (2*2,5)	DIS2433296
			3P+N+E	16	2	65	от 1 до 2,5 (2*1)	DIS2431697
			3P+N+E	32	19	73	от 2,5 до 6 (2*2,5)	DIS2433297

Вилки панельные, IP 67

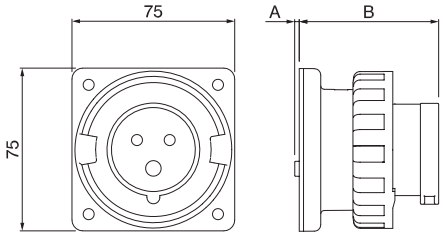

Назначение:
• организация точки подключения на стационарной поверхности.
Чертежи:
• см. на диске.

Напряжение, В/ расположение контакта ⏚	Цвет	Метод соединения	Тип	Ток, А	Размеры, мм			Код
					A	B	сечение жилы, мм²	
230/6ч	синий	винтовой зажим	2P+E	16	2	65	от 1 до 2,5 (2*1)	DIS2481693
			2P+E	32	19	73	от 2,5 до 6 (2*2,5)	DIS2483293
400/6ч	красный	винтовой зажим	3P+E	16	2	65	от 1 до 2,5 (2*1)	DIS2481696
			3P+E	32	19	73	от 2,5 до 6 (2*2,5)	DIS2483296
			3P+N+E	16	2	65	от 1 до 2,5 (2*1)	DIS2481697
			3P+N+E	32	19	73	от 2,5 до 6 (2*2,5)	DIS2483297

Вилки панельные, IP 67

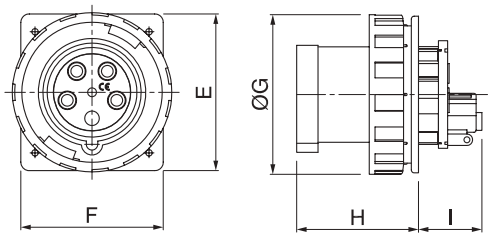

Назначение:
• организация точки подключения на стационарной поверхности.
Чертежи:
• см. на диске.

Напряжение, В/ расположение контакта ⏚	Цвет	Метод соединения	Тип	Ток, А	Размеры, мм						Код
					E	F	ØG	H	I	сечение жилы, мм²	
230/6ч	синий	винтовой зажим	2P+E	63	110	100	112	88,5	44,5	от 6 до 16 (2*4)	DIS2466393
			2P+E	125	114	114	128,5	97	53,5	от 16 до 50 (2*16)	DIS24612593
400/6ч	красный	винтовой зажим	3P+E	63	110	100	112	88,5	44,5	от 6 до 16 (2*4)	DIS2466396
			3P+E	125	114	114	128,5	97	53,5	от 16 до 50 (2*16)	DIS24612596
			3P+N+E	63	110	100	112	88,5	44,5	от 6 до 16 (2*4)	DIS2466398
			3P+N+E	125	114	114	128,5	97	53,5	от 16 до 50 (2*16)	DIS24612597

Вилки панельные с наклоном, IP 44

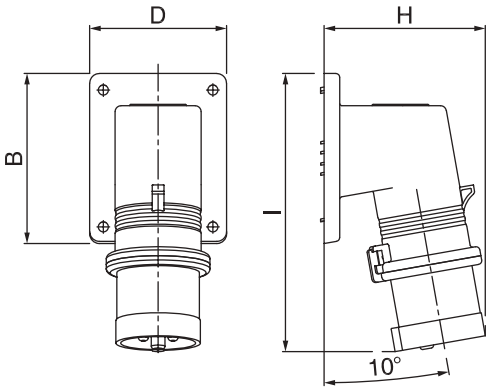

Назначение:
• организация точки подключения на стационарной поверхности.
Чертежи:
• см. на диске.

Напряжение, В/ расположение контакта ⏚	Цвет	Метод соединения	Тип	Ток, А	Размеры, мм					Код
					B	D	H	I	сечение жилы, мм²	
230/6ч	синий	винтовой зажим	2P+E	16	87	70	83	142	от 1 до 2,5 (2*1)	DIS2421693
			2P+E	32	87	70	99	153	от 2,5 до 6 (2*2,5)	DIS2423293
400/6ч	красный	винтовой зажим	3P+E	16	87	70	91	143	от 1 до 2,5 (2*1)	DIS2421696
			3P+E	32	87	70	99	153	от 2,5 до 6 (2*2,5)	DIS2423296
			3P+N+E	16	87	70	97	144	от 1 до 2,5 (2*1)	DIS2421697
			3P+N+E	32	87	70	107	154	от 2,5 до 6 (2*2,5)	DIS2423297

Вилки панельные с наклоном, IP 67

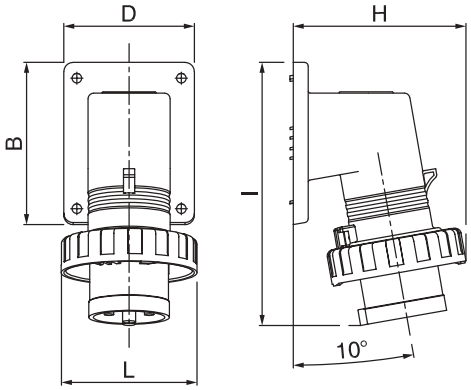

Назначение:
• организация точки подключения на стационарной поверхности.
Чертежи:
• см. на диске.

Напряжение, В/ расположение контакта ⏚	Цвет	Метод соединения	Тип	Ток, А	Размеры, мм						Код
					B	D	H	I	L	сечение жилы, мм²	
230/6ч	синий	винтовой зажим	2P+E	16	87	70	93	142	73	от 1 до 2,5 (2*1)	DIS2471693
			2P+E	32	87	70	111	153	93	от 2,5 до 6 (2*2,5)	DIS2473293
400/6ч	красный	винтовой зажим	3P+E	16	87	70	102	143	81	от 1 до 2,5 (2*1)	DIS2471696
			3P+E	32	87	70	111	153	93	от 2,5 до 6 (2*2,5)	DIS2473296
			3P+N+E	16	87	70	109	144	88	от 1 до 2,5 (2*1)	DIS2471697
			3P+N+E	32	87	70	120	154	101	от 2,5 до 6 (2*2,5)	DIS2473297

Вилки настенные, IP 66/IP 67

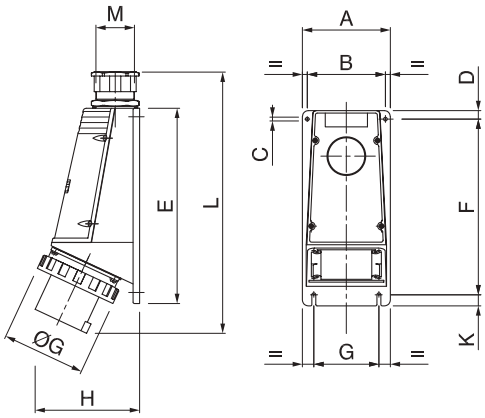

Назначение:
• организация точки подключения на стационарной поверхности.
Комплект поставки:
• в комплект поставки входит кабельный ввод.

Напряжение, В/ расположение контакта ⏚	Цвет	Метод соединения	Тип	Ток, А	Размеры, мм											Код
					A	B	ØC	D	E	F	ØG	H	L	M	сечение жилы, мм²	
230/6ч	синий	винтовой зажим	2P+E	63	115	96	6	10	235	204	80	130	271	1,5xM32	от 6 до 16 (2*6)	DIS245M6393
			2P+E	125	135	120	6	13	300	270	100	160	350	1,5xM63	от 16 до 50 (2*16)	DIS245M12593
400/6ч	красный	винтовой зажим	3P+E	63	115	96	6	10	235	204	80	130	271	1,5xM32	от 6 до 16 (2*6)	DIS245M6396
			3P+E	125	135	120	6	13	300	270	100	160	350	1,5xM63	от 16 до 50 (2*16)	DIS245M12596
			3P+N+E	63	115	96	6	10	235	204	80	130	271	1,5xM32	от 6 до 16 (2*6)	DIS245M6398
			3P+N+E	125	135	120	6	13	300	270	100	160	350	1,5xM63	от 16 до 50 (2*16)	DIS245M12597

Розетки настенные, IP 44

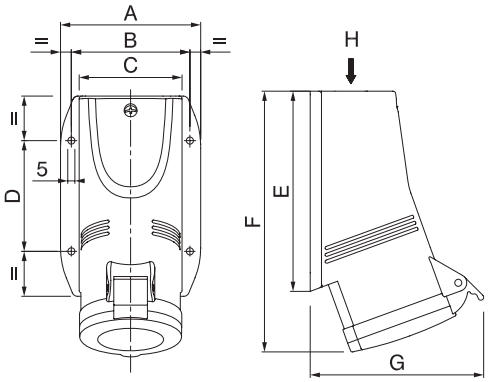

Назначение:
• организация точки подключения на стационарной поверхности.
Чертежи:
• см. на диске.

Напряжение, В/ расположение контакта ⏚	Цвет	Метод соединения	Тип	Ток, А	Размеры, мм									Код
					A	B	C	D	E	F	G	H	сечение жилы, мм²	
230/6ч	синий	винтовой зажим	2P+E	16	76	63	52	60	103	133	98	M20x1,5	от 1 до 4 (2*1,5)	DIS5131653
			2P+E	32	99	84	72	78	141	182	115	M32x1,5	от 2,5 до 10 (2*2,5)	DIS5133253
		безвинтовой зажим	2P+E	16	76	63	52	60	103	133	98	M20x1,5	от 1 до 4	DIS5131653TF
			2P+E	32	99	84	72	78	141	182	115	M32x1,5	от 2,5 до 10	DIS5133253TF
400/6ч	красный	винтовой зажим	3P+E	16	91	76	65	60	123	155	103	M25x1,5	от 1 до 4 (2*1,5)	DIS5131656
			3P+E	32	99	84	72	78	141	182	115	M32x1,5	от 2,5 до 10 (2*2,5)	DIS5133256
			3P+N+E	16	91	76	65	60	123	157	110	M25x1,5	от 1 до 4 (2*1,5)	DIS5131657
			3P+N+E	32	99	84	72	78	141	182	122	M32x1,5	от 2,5 до 10 (2*2,5)	DIS5133257
		безвинтовой зажим	3P+E	16	91	76	65	60	123	155	103	M25x1,5	от 1 до 4	DIS5131656TF
			3P+E	32	99	84	72	78	141	182	115	M32x1,5	от 2,5 до 10	DIS5133256TF
			3P+N+E	16	91	76	65	60	123	157	110	M25x1,5	от 1 до 4	DIS5131657TF
			3P+N+E	32	99	84	72	78	141	182	122	M32x1,5	от 2,5 до 10	DIS5133257TF

Розетки настенные, IP 66/IP 67

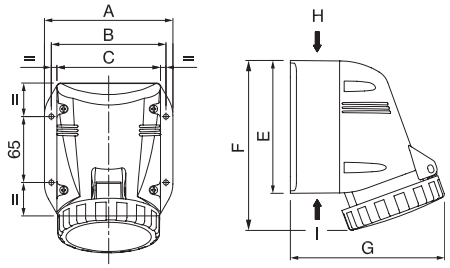

Назначение:
• организация точки подключения на стационарной поверхности.
Чертежи:
• см. на диске.

Напряжение, В/ расположение контакта ⏚	Цвет	Метод соединения	Тип	Ток, А	Размеры, мм									Код
					A	B	C	E	F	G	H	I	сечение жилы, мм²	
230/6ч	синий	винтовой зажим	2P+E	16	94	80	70	96	131	110	M20x1,5	M20x1,5	от 1 до 4 (2*1,5)	DIS5181653T
			2P+E	32	126	113	102	130	166	151	M32x1,5	2 x M32x1,5	от 2,5 до 10 (2*2,5)	DIS5183253T
400/6ч	красный	винтовой зажим	3P+E	16	109	97	85	112	146	134	M25x1,5	2 x M25x1,5	от 1 до 4 (2*1,5)	DIS5181656T
			3P+E	32	126	113	102	130	166	151	M32x1,5	2 x M32x1,5	от 2,5 до 10 (2*2,5)	DIS5183256T
			3P+N+E	16	109	97	85	112	150	135	M25x1,5	2 x M25x1,5	от 1 до 4 (2*1,5)	DIS5181657T
			3P+N+E	32	126	113	102	130	167	152	M32x1,5	2 x M32x1,5	от 2,5 до 10 (2*2,5)	DIS5183257T

Розетки настенные, IP 66/IP 67

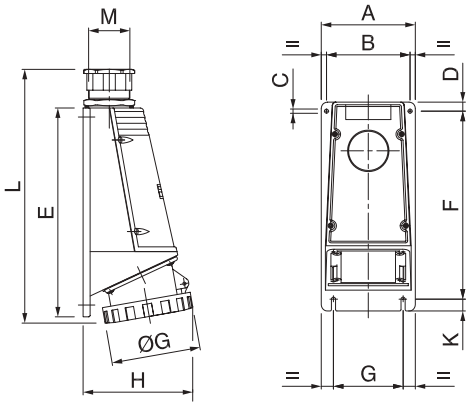

Назначение:
• организация точки подключения на стационарной поверхности.
Чертежи:
• см. на диске.

Напряжение, В/ расположение контакта ⏚	Цвет	Метод соединения	Тип	Ток, А	Размеры, мм													Код
					A	B	C	D	E	F	G	H	K	L	M	ØG	сечение жилы, мм²	
230/6ч	синий	винтовой зажим	2P+E	63	115	96	6	10	235	205	80	125	15	267	32	112	от 6 до 25 (2*6)	DIS5156353
			2P+E	125	135	120	6	13	300	270	100	157	17	346	63	128	от 25 до 70 (2*16)	DIS51512553
400/6ч	красный	винтовой зажим	3P+E	63	115	96	6	10	235	205	80	125	15	267	32	112	от 6 до 25 (2*6)	DIS5156356
			3P+E	125	135	120	6	13	300	270	100	157	17	346	63	128	от 25 до 70 (2*16)	DIS51512556
			3P+N+E	63	115	96	6	10	235	205	80	125	15	267	32	112	от 6 до 25 (2*6)	DIS5156357
			3P+N+E	125	135	120	6	13	300	270	100	157	17	346	63	128	от 25 до 70 (2*16)	DIS51512557

Розетки панельные с механической блокировкой

С верхним расположением разъема, IP 44

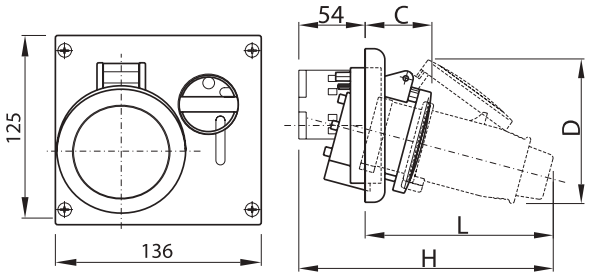

Назначение:
• организация точки подключения повышенной безопасности. Предотвращает подачу питания при отсутствии нагрузки и разъединение контакта под нагрузкой.
Отличительные особенности:
• компактный размер.
Чертежи:
• см. на диске.

Напряжение, В/ расположение контакта ⏚	Цвет	Метод соединения	Тип	Ток, А	Размеры, мм					Код
					C	D	L	H	сечение жилы, мм²	
230/6ч	синий	винтовой зажим	2P+E	16	51	95	130	184	от 1 до 4 (2*1,5)	DIS4001683
			2P+E	32	63	121	161	215	от 2,5 до 10 (2*2,5)	DIS4003283
400/6ч	красный	винтовой зажим	3P+E	16	53	107	137	190	от 1 до 4 (2*1,5)	DIS4001686
			3P+E	32	63	121	161	215	от 2,5 до 10 (2*2,5)	DIS4003286
			3P+N+E	16	54	118	153	207	от 1 до 4 (2*1,5)	DIS4001687
			3P+N+E	32	64	127	169	223	от 2,5 до 10 (2*2,5)	DIS4003287

С верхним расположением разъема, IP 66/IP 67

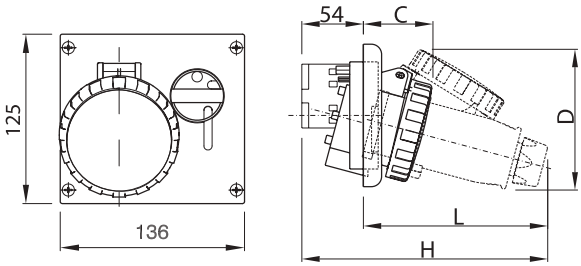

Назначение:
• организация точки подключения повышенной безопасности. Предотвращает подачу питания при отсутствии нагрузки и разъединение контакта под нагрузкой.
Отличительные особенности:
• компактный размер.
Чертежи:
• см. на диске.

Напряжение, В/ расположение контакта ⏚	Цвет	Метод соединения	Тип	Ток, А	Размеры, мм					Код
					C	D	L	H	сечение жилы, мм²	
230/6ч	синий	винтовой зажим	2P+E	16	52	100	134	188	от 1 до 4 (2*1,5)	DIS4051683
			2P+E	32	65	125	166	220	от 2,5 до 10 (2*2,5)	DIS4053283
400/6ч	красный	винтовой зажим	3P+E	16	54	109	142	195	от 1 до 4 (2*1,5)	DIS4051686
			3P+E	32	65	125	166	220	от 2,5 до 10 (2*2,5)	DIS4053286
			3P+N+E	16	60	122	162	216	от 1 до 4 (2*1,5)	DIS4051687
			3P+N+E	32	67	130	166	230	от 2,5 до 10 (2*2,5)	DIS4053287

С верхним расположением разъема, IP 67

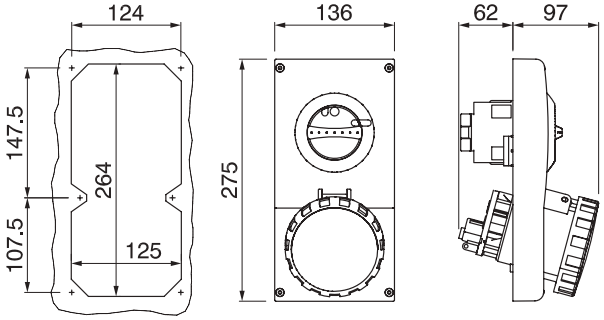

Назначение:
• организация точки подключения повышенной безопасности. Предотвращает подачу питания при отсутствии нагрузки и разъединение контакта под нагрузкой.
Отличительные особенности:
• компактный размер.

Напряжение, В/ расположение контакта ⏚	Цвет	Метод соединения	Тип	Ток, А	Сечение жилы, мм²	Код
230/6ч	синий	винтовой зажим	2P+E	63	от 6 до 25 (2*6)	DIS4056383
400/6ч	красный	винтовой зажим	3P+E	63	от 6 до 25 (2*6)	DIS4056386
			3P+N+E	63	от 6 до 25 (2*6)	DIS4056387

Розетки настенные с механической блокировкой

С верхним расположением разъема, IP 44

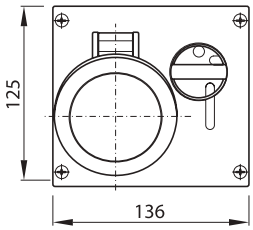

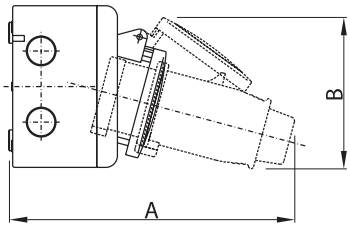

Назначение:
• организация точки подключения повышенной безопасности. Предотвращает подачу питания при отсутствии нагрузки и разъединение контакта под нагрузкой.
Отличительные особенности:
• компактный размер.
Характеристики:
• преперфорация для ввода кабеля:
– справа 2xM20;
– слева 2xM20;
– верхняя часть 2xM20, 1xM25;
– нижняя часть 1xM25;
– задняя стенка 2xM20.
Чертежи:
• см. на диске.

Напряжение, В/ расположение контакта ⏚	Цвет	Метод соединения	Тип	Ток, А	Размеры, мм							Код
					A	B	C	D	L	H	сечение жилы, мм²	
230/6ч	синий	винтовой зажим	2P+E	16	198	95	51	95	130	184	от 1 до 4 (2*1,5)	DIS5001683
			2P+E	32	229	121	63	121	161	215	от 2,5 до 10 (2*2,5)	DIS5003283
400/6ч	красный	винтовой зажим	3P+E	16	205	107	53	107	137	190	от 1 до 4 (2*1,5)	DIS5001686
			3P+E	32	229	121	63	121	161	215	от 2,5 до 10 (2*2,5)	DIS5003286
			3P+N+E	16	226	118	54	118	153	207	от 1 до 4 (2*1,5)	DIS5001687
			3P+N+E	32	236	127	64	127	169	223	от 2,5 до 10 (2*2,5)	DIS5003287

С верхним расположением разъема, IP 66/IP 67

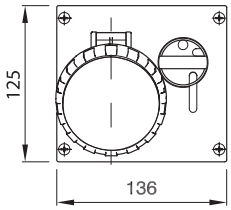

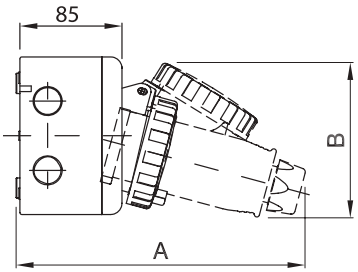

Назначение:
• организация точки подключения повышенной безопасности. Предотвращает подачу питания при отсутствии нагрузки и разъединение контакта под нагрузкой.
Отличительные особенности:
• компактный размер.
Характеристики:
• преперфорация для ввода кабеля:
– справа 2xM20;
– слева 2xM20;
– верхняя часть 2xM20, 1xM25;
– нижняя часть 1xM25;
– задняя стенка 2xM20.
Чертежи:
• см. на диске.

Напряжение, В/ расположение контакта ⏚	Цвет	Метод соединения	Тип	Ток, А	Размеры, мм							Код
					A	B	C	D	L	H	сечение жилы, мм²	
230/6ч	синий	винтовой зажим	2P+E	16	202	100	52	100	134	188	от 1 до 4 (2*1,5)	DIS5051683
			2P+E	32	235	125	65	125	166	220	от 2,5 до 10 (2*2,5)	DIS5053283
400/6ч	красный	винтовой зажим	3P+E	16	210	109	54	109	142	195	от 1 до 4 (2*1,5)	DIS5051686
			3P+E	32	235	125	65	125	166	220	от 2,5 до 10 (2*2,5)	DIS5053286
			3P+N+E	16	230	122	60	122	162	216	от 1 до 4 (2*1,5)	DIS5051687
			3P+N+E	32	245	130	67	130	166	230	от 2,5 до 10 (2*2,5)	DIS5053287

С боковым расположением разъема, IP 44

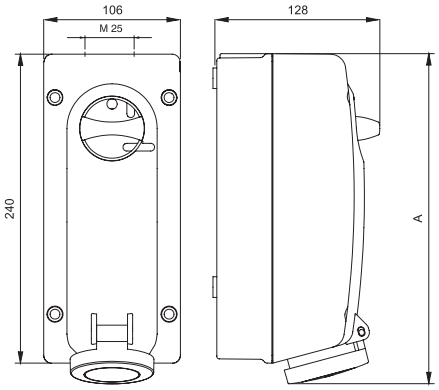

Назначение:
• организация точки подключения повышенной безопасности. Предотвращает подачу питания при отсутствии нагрузки и разъединение контакта под нагрузкой.
Отличительные особенности:
• компактный размер.
Характеристики:
• ввод кабеля:
– 1 отверстие под M25 в верхней части;
– 2 отметки для сверления отверстий под M20 в нижней части;
– 1 отметка для сверления отверстия под M20 на задней стенке.
Комплект поставки:
• в комплект поставки входит кабельный ввод M25.
Чертежи:
• см. на диске.

Напряжение, В/ расположение контакта ⏚	Цвет	Метод соединения	Тип	Ток, А	Размеры, мм		Код
					A	сечение жилы, мм^2	
230/6ч	синий	винтовой зажим	2P+E	16	256	от 1 до 4 (2*1,5)	DIS5601683
			2P+E	32	267	от 2,5 до 10 (2*2,5)	DIS5603283
400/6ч	красный	винтовой зажим	3P+E	16	256	от 1 до 4 (2*1,5)	DIS5601686
			3P+E	32	267	от 2,5 до 10 (2*2,5)	DIS5603286
			3P+N+E	16	256	от 1 до 4 (2*1,5)	DIS5601687
			3P+N+E	32	265	от 2,5 до 10 (2*2,5)	DIS5603287

С боковым расположением разъема, IP 66/IP 67

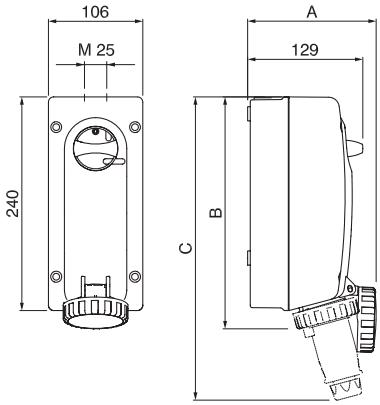

Назначение:
• организация точки подключения повышенной безопасности. Предотвращает подачу питания при отсутствии нагрузки и разъединение контакта под нагрузкой.
Отличительные особенности:
• компактный размер.
Характеристики:
• ввод кабеля:
– 1 отверстие под M25 в верхней части;
– 2 отметки для сверления отверстий под M20 в нижней части;
– 1 отметка для сверления отверстия под M20 на задней стенке.
Комплект поставки:
• в комплект поставки входит кабельный ввод M25.
Чертежи:
• см. на диске.

Напряжение, В/ расположение контакта ⏚	Цвет	Метод соединения	Тип	Ток, А	Размеры, мм				Код
					A	B	C	сечение жилы, мм^2	
230/6ч	синий	винтовой зажим	2P+E	16	145	261	341	от 1 до 4 (2*1,5)	DIS5611683
			2P+E	32	164	272	377	от 2,5 до 10 (2*2,5)	DIS5613283
400/6ч	красный	винтовой зажим	3P+E	16	152	261	350	от 1 до 4 (2*1,5)	DIS5611686
			3P+E	32	164	272	377	от 2,5 до 10 (2*2,5)	DIS5613286
			3P+N+E	16	163	262	368	от 1 до 4 (2*1,5)	DIS5611687
			3P+N+E	32	167	272	385	от 2,5 до 10 (2*2,5)	DIS5613287

С боковым расположением разъема, IP 66/IP 67

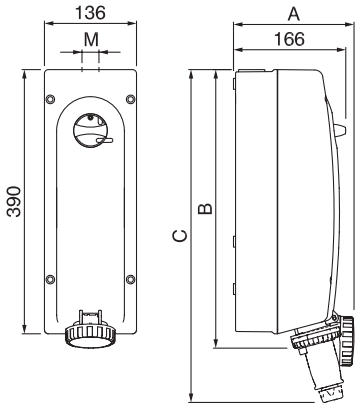

Назначение:
• организация точки подключения повышенной безопасности. Предотвращает подачу питания при отсутствии нагрузки и разъединение контакта под нагрузкой.
Характеристики:
• ввод кабеля:
– 1 отверстие под М40 в верхней части;
– 2 отметки для сверления отверстий под М20 в нижней части;
– 3 отметки для сверления отверстий под М32 в нижней части;
– 1 отметка для сверления отверстия под М20 на задней стенке.
Комплект поставки:
• в комплект поставки входит кабельный ввод М40.
Чертежи:
• см. на диске.

Напряжение, В/ расположение контакта ⏚	Цвет	Метод соединения	Тип	Ток, А	Размеры, мм					Код
					A	B	C	M	сечение жилы, мм²	
230/6ч	синий	винтовой зажим	2P+E	63	211	439	610	M40	от 6 до 25 (2*6)	DIS5616383
400/6ч	красный	винтовой зажим	3P+E	63	211	439	610	M40	от 6 до 25 (2*6)	DIS5616386
			3P+N+E	63	211	439	610	M40	от 6 до 25 (2*6)	DIS5616387

С боковым расположением разъема, IP 66/IP 67

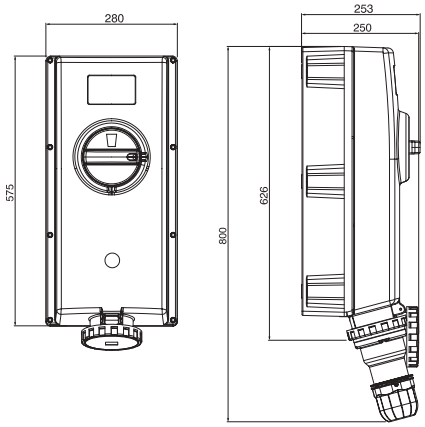

Назначение:
• организация точки подключения повышенной безопасности. Предотвращает подачу питания при отсутствии нагрузки и разъединение контакта под нагрузкой.
Особенности:
• повышенная механическая прочность IK10;
• допустим нагрев корпуса до +90 °С.
Характеристики:
• ввод кабеля:
– 3 отметки для сверления отверстия под М63 в верхней части;
– 2 отметки для сверления отверстий под М63 в нижней части.
Чертежи:
• см. на диске.

Напряжение, В/ расположение контакта ⏚	Цвет	Метод соединения	Тип	Ток, А	Сечение жилы, мм²	Код
230/6ч	синий	винтовой зажим	2P+E	125	от 25 до 70 (2*16)	DIS50312583
400/6ч	красный	винтовой зажим	3P+E	125	от 25 до 70 (2*16)	DIS50312586
			3P+N+E	125	от 25 до 70 (2*16)	DIS50312587

Розетки настенные с DIN-рейкой и механической блокировкой

С пустой рейкой на 6 модулей*, IP 44

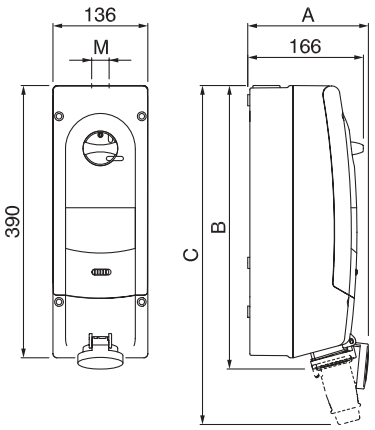

Назначение:
• организация точки подключения с возможностью установки модульного оборудования и механической блокировкой подачи питания/извлечения вилки.
Характеристики:
• ввод кабеля:
– 1 ввод под кабельный сальник в верхней части (см. таблицу ниже);
– 2 отметки для сверления отверстий под M20 в нижней части;
– 3 отметки для сверления отверстий под M32 в нижней части;
– 1 отметка для сверления отверстия под M20 на задней стенке.
Комплект поставки:
• в комплект поставки входит кабельный сальник для установки в верхней части разъема.
Чертежи:
• см. на диске.

Напряжение, В/ расположение контакта ⏚	Цвет	Метод соединения	Тип	Ток, А	Размеры, мм					Код
					A	B	C	M	сечение жилы, мм²	
230/6ч	синий	винтовой зажим	2P+E	16	166	406	486	M25	от 1 до 4 (2*1,5)	DIS5671683
			2P+E	32	199	416	513	M25	от 2,5 до 10 (2*2,5)	DIS5673283
400/6ч	красный	винтовой зажим	3P+E	16	180	406	492	M25	от 1 до 4 (2*1,5)	DIS5671686
			3P+E	32	199	416	513	M25	от 2,5 до 10 (2*2,5)	DIS5673286
			3P+N+E	16	190	406	506	M25	от 1 до 4 (2*1,5)	DIS5671687
			3P+N+E	32	199	419	519	M25	от 2,5 до 10 (2*2,5)	DIS5673287

С защитой от тока утечки, IP 44

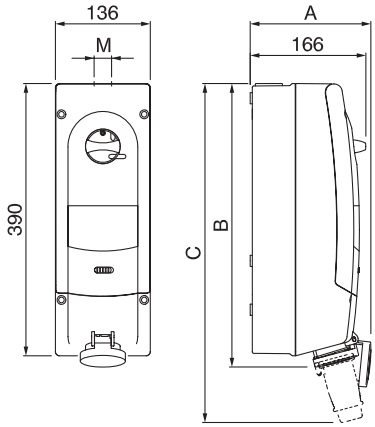

Назначение:
• организация точки подключения с установленным модульным оборудованием и механической блокировкой подачи питания/извлечения вилки.
Характеристики:
• ввод кабеля:
– 1 ввод под кабельный сальник в верхней части (см. таблицу ниже);
– 2 отметки для сверления отверстий под M20 в нижней части;
– 3 отметки для сверления отверстий под M32 в нижней части;
– 1 отметка для сверления отверстия под M20 на задней стенке.
Комплект поставки:
• в комплект поставки входит кабельный сальник для установки в верхней части разъема.
Чертежи:
• см. на диске.

Напряжение, В/ расположение контакта ⏚	Цвет	Метод соединения	Тип	Ток, А	Тип установленного модульного оборудования	Размеры, мм					Код
						A	B	C	M	сечение жилы, мм²	
230/6ч	синий	винтовой зажим	2P+E	16	УЗО, 25А, 0,03А, "С"	166	406	486	M25	от 1 до 4 (2*1,5)	DIS5671683R
			2P+E	32	УЗО, 40А, 0,03А, "С"	199	416	513	M25	от 2,5 до 10 (2*2,5)	DIS5673283R
400/6ч	красный	винтовой зажим	3P+E	16	УЗО, 25А, 0,03А, "С"	180	406	492	M25	от 1 до 4 (2*1,5)	DIS5671686R
			3P+E	32	УЗО, 40А, 0,03А, "С"	199	416	513	M25	от 2,5 до 10 (2*2,5)	DIS5673286R
			3P+N+E	16	УЗО, 25А, 0,03А, "С"	190	406	506	M25	от 1 до 4 (2*1,5)	DIS5671687R
			3P+N+E	32	УЗО, 40А, 0,03А, "С"	199	419	519	M25	от 2,5 до 10 (2*2,5)	DIS5673287R

* Размер 1 модуля 85x18x68 (ВхШхГ)

С защитой от тока утечки и к.з., IP 44

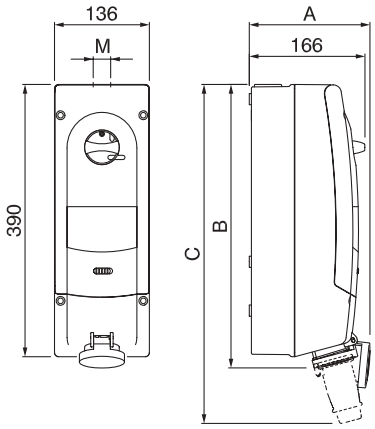

Назначение:
• организация точки подключения с установленным модульным оборудованием и механической блокировкой подачи питания/извлечения вилки.
Характеристики:
• ввод кабеля:
– 1 ввод под кабельный сальник в верхней части (см. таблицу ниже);
– 2 отметки для сверления отверстий под M20 в нижней части;
– 3 отметки для сверления отверстий под M32 в нижней части;
– 1 отметка для сверления отверстия под M20 на задней стенке.
Комплект поставки:
• в комплект поставки входит кабельный сальник для установки в верхней части разъема.
Чертежи:
• см. на диске.

Напряжение, В/ расположение контакта ⏚	Цвет	Метод соединения	Тип	Ток, А	Тип установленного модульного оборудования	Размеры, мм					Код
						A	B	C	M	сечение жилы, мм²	
230/6ч	синий	винтовой зажим	2P+E	16	УЗО, 25 А, 0,03 А, "С" Авт. выкл., 16 А, "С"	166	406	486	M25	от 1 до 4 (2*1,5)	DIS5671683RM
			2P+E	32	УЗО, 40А, 0,03А, "С" Авт. выкл., 32 А, "С"	199	416	513	M25	от 2,5 до 10 (2*2,5)	DIS5673283RM
400/6ч	красный	винтовой зажим	3P+E	16	АВДТ, 16 А, 0,03 А, "С"	180	406	492	M25	от 1 до 4 (2*1,5)	DIS5671686RM
			3P+E	32	АВДТ, 32 А, 0,03А, "С"	199	416	513	M25	от 2,5 до 10 (2*2,5)	DIS5673286RM
			3P+N+E	16	АВДТ, 16 А, 0,03А, "С"	190	406	506	M25	от 1 до 4 (2*1,5)	DIS5671687RM
			3P+N+E	32	АВДТ, 32 А, 0,03 А, "С"	199	419	519	M25	от 2,5 до 10 (2*2,5)	DIS5673287RM

С пустой рейкой на 6 модулей*, IP 67

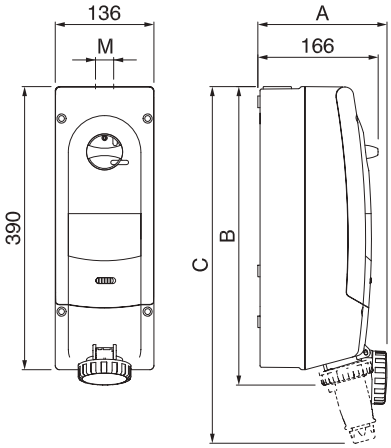

Назначение:
• организация точки подключения с возможностью установки модульного оборудования и механической блокировкой подачи питания/извлечения вилки.
Характеристики:
• ввод кабеля:
– 1 ввод под кабельный сальник в верхней части (см. таблицу ниже);
– 2 отметки для сверления отверстий под M20 в нижней части;
– 3 отметки для сверления отверстий под M32 в нижней части;
– 1 отметка для сверления отверстия под M20 на задней стенке.
Комплект поставки:
• в комплект поставки входит кабельный сальник для установки в верхней части разъема.
Чертежи:
• см. на диске.

Напряжение, В/ расположение контакта ⏚	Цвет	Метод соединения	Тип	Ток, А	Размеры, мм					Код
					A	B	C	M	сечение жилы, мм²	
230/6ч	синий	винтовой зажим	2P+E	16	166	412	492	M25	от 1 до 4 (2*1,5)	DIS5681683
			2P+E	32	205	420	526	M25	от 2,5 до 10 (2*2,5)	DIS5683283
			2P+E	63	211	439	610	M40	от 6 до 25 (2*6)	DIS5686383
400/6ч	красный	винтовой зажим	3P+E	16	186	412	500	M25	от 1 до 4 (2*1,5)	DIS5681686
			3P+E	32	205	420	526	M25	от 2,5 до 10 (2*2,5)	DIS5683286
			3P+E	63	211	439	610	M40	от 6 до 25 (2*6)	DIS5686386
			3P+N+E	16	197	412	518	M25	от 1 до 4 (2*1,5)	DIS5681687
			3P+N+E	32	207	420	533	M25	от 2,5 до 10 (2*2,5)	DIS5683287
			3P+N+E	63	211	439	610	M40	от 6 до 25 (2*6)	DIS5686387

* Размер 1 модуля 85x18x68 (ВхШхГ)

С защитой от тока утечки, IP 67

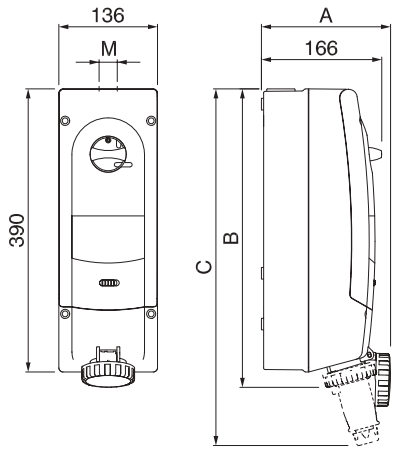

Назначение:
• организация точки подключения с установленным модульным оборудованием и механической блокировкой подачи питания/извлечения вилки.
Характеристики:
• ввод кабеля:
– 1 ввод под кабельный сальник в верхней части (см. таблицу ниже);
– 2 отметки для сверления отверстий под M20 в нижней части;
– 3 отметки для сверления отверстий под M32 в нижней части;
– 1 отметка для сверления отверстия под M20 на задней стенке.
Комплект поставки:
• в комплект поставки входит кабельный сальник для установки в верхней части разъема.
Чертежи:
• см. на диске.

Напряжение, В/ расположение контакта ⏚	Цвет	Метод соединения	Тип	Ток, А	Тип установленного модульного оборудования	Размеры, мм					Код
						A	B	C	M	сечение жилы, мм²	
230/6ч	синий	винтовой зажим	2P+E	16	УЗО, 25 А, 0,03 А, "С"	166	412	492	M25	от 1 до 4 (2*1,5)	DIS5681683RW
			2P+E	32	УЗО, 40 А, 0,03 А, "С"	205	420	526	M25	от 2,5 до 10 (2*2,5)	DIS5683283RW
			2P+E	63	УЗО, 63 А, 0,03 А, "С"	211	439	610	M40	от 6 до 25 (2*6)	DIS5686383RW
400/6ч	красный	винтовой зажим	3P+E	16	УЗО, 25 А, 0,03 А, "С"	186	412	500	M25	от 1 до 4 (2*1,5)	DIS5681686RW
			3P+E	32	УЗО, 40 А, 0,03 А, "С"	205	420	526	M25	от 2,5 до 10 (2*2,5)	DIS5683286RW
			3P+E	63	УЗО, 63 А, 0,03 А, "С"	211	439	610	M40	от 6 до 25 (2*6)	DIS5686386RW
			3P+N+E	16	УЗО, 25 А, 0,03 А, "С"	197	412	518	M25	от 1 до 4 (2*1,5)	DIS5681687RW
			3P+N+E	32	УЗО, 40 А, 0,03 А, "С"	207	420	533	M25	от 2,5 до 10 (2*2,5)	DIS5683287RW
			3P+N+E	63	УЗО, 63 А, 0,03 А, "С"	211	439	610	M40	от 6 до 25 (2*6)	DIS5686387RW

С защитой от тока утечки и к.з., IP 67

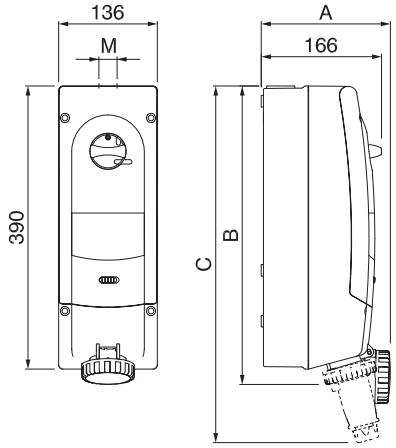

Назначение:
• организация точки подключения с установленным модульным оборудованием и механической блокировкой подачи питания/извлечения вилки.
Характеристики:
• ввод кабеля:
– 1 ввод под кабельный сальник в верхней части (см. таблицу ниже);
– 2 отметки для сверления отверстий под M20 в нижней части;
– 3 отметки для сверления отверстий под M32 в нижней части;
– 1 отметка для сверления отверстия под M20 на задней стенке.
Комплект поставки:
• в комплект поставки входит кабельный сальник для установки в верхней части разъема.
Чертежи:
• см. на диске.

Напряжение, В/ расположение контакта ⏚	Цвет	Метод соединения	Тип	Ток, А	Тип установленного модульного оборудования	Размеры, мм					Код
						A	B	C	M	сечение жилы, мм²	
230/6ч	синий	винтовой зажим	2P+E	16	УЗО, 25 А, 0,03 А, "С" Авт. выкл., 16 А, "С"	166	412	492	M25	от 1 до 4 (2*1,5)	DIS5681683RMW
			2P+E	32	УЗО, 40 А, 0,03 А, "С" Авт. выкл., 32 А, "С"	205	420	526	M25	от 2,5 до 10 (2*2,5)	DIS5683283RMW
			2P+E	63	УЗО, 63 А, 0,03 А, "С" Авт. выкл., 63 А, "С"	211	439	610	M40	от 6 до 25 (2*6)	DIS5686383RMW
400/6ч	красный	винтовой зажим	3P+E	16	АВДТ, 16 А, 0,03 А, "С"	186	412	500	M25	от 1 до 4 (2*1,5)	DIS5681686RMW
			3P+E	32	АВДТ, 32 А, 0,03 А, "С"	205	420	526	M25	от 2,5 до 10 (2*2,5)	DIS5683286RMW
			3P+E	63	АВДТ, 63 А, 0,03 А, "С"	211	439	610	M40	от 6 до 25 (2*6)	DIS5686386RMW
			3P+N+E	16	АВДТ, 16 А, 0,03 А, "С"	197	412	518	M25	от 1 до 4 (2*1,5)	DIS5681687RMW
			3P+N+E	32	АВДТ, 32 А, 0,03 А, "С"	207	420	533	M25	от 2,5 до 10 (2*2,5)	DIS5683287RMW
			3P+N+E	63	АВДТ, 63 А, 0,03 А, "С"	211	439	610	M40	от 6 до 25 (2*6)	DIS5686387RMW

С защитой от к.з., IP 67

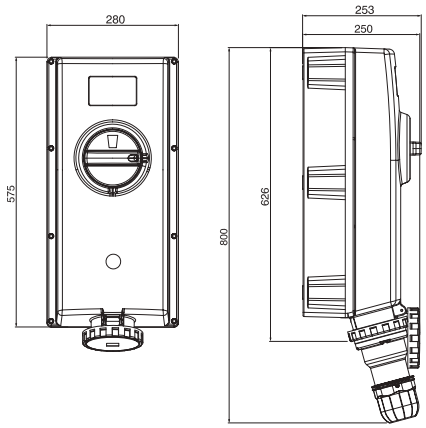

Назначение:
• организация точки подключения повышенной безопасности. Предотвращает подачу питания при отсутствии нагрузки, разъединение контакта под нагрузкой, а также защиту от к.з.
Особенности:
• повышенная механическая прочность IK10;
• допустим нагрев корпуса до +90 °С.
Характеристики:
• ввод кабеля:
– 3 отметки для сверления отверстия под М63 в верхней части;
– 2 отметки для сверления отверстий под М63 в нижней части.
Чертежи:
• см. на диске.

Напряжение, В/ расположение контакта ⏚	Цвет	Метод соединения	Тип	Ток, А	Тип установленного модульного оборудования	Сечение жилы, мм^2	Код
230/6ч	синий	винтовой зажим	2P+E	125	ABB Tmax T1B (16kA) с TMD	от 25 до 70 (2*16)	DIS50312583M
400/6ч	красный	винтовой зажим	3P+E	125	ABB Tmax T1B (16kA) с TMD	от 25 до 70 (2*16)	DIS50312586M
			3P+N+E	125	ABB Tmax T1B (16kA) с TMD	от 25 до 70 (2*16)	DIS50312587M

С защитой от тока утечки и к.з., IP 67

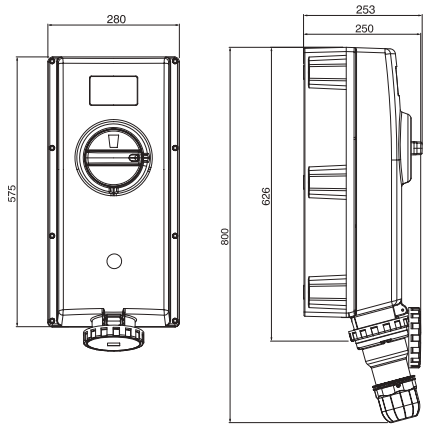

Назначение:
• организация точки подключения повышенной безопасности. Предотвращает подачу питания при отсутствии нагрузки, разъединение контакта под нагрузкой, а также защиту по току утечки и к.з.
Особенности:
• повышенная механическая прочность IK10;
• допустим нагрев корпуса до +90 °С.
Характеристики:
• ввод кабеля:
– 3 отметки для сверления отверстия под М63 в верхней части;
– 2 отметки для сверления отверстий под М63 в нижней части.
Чертежи:
• см. на диске.

Напряжение, В/ расположение контакта ⏚	Цвет	Метод соединения	Тип	Ток, А	Тип установленного модульного оборудования	Сечение жилы, мм^2	Код
230/6ч	синий	винтовой зажим	2P+E	125	ABB Tmax T1B (16kA) с TMD и RC221/1	от 25 до 70 (2*16)	DIS50312583RM
400/6ч	красный	винтовой зажим	3P+E	125	ABB Tmax T1B (16kA) с TMD и RC221/1	от 25 до 70 (2*16)	DIS50312586RM
			3P+N+E	125	ABB Tmax T1B (16kA) с TMD и RC221/1	от 25 до 70 (2*16)	DIS50312587RM

Переходники

16A(3P)230В>16A(2P+E)250В, IP 44

Назначение:
• подключение разъема стандарта DIN 49440 к розетке стандарта CEE.
Сконструирован для использования на предприятиях, в гаражах, торговых точках.
Пригоден для промышленного использования.

Вход	Выход	Код
16A(3P) 230В	16A(2P+E) 250В	DIS610381

16A(2P+E)250В>16A(3P)230В, IP 44

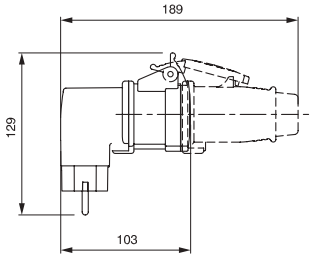

Назначение:
• подключение разъема стандарта CEE к розетке стандарта DIN 49440.
Сконструирован для использования на предприятиях, в гаражах, торговых точках.
Пригоден для промышленного использования.
Чертежи:
• см. на диске.

Вход	Выход	Код
16A(2P+E) 250В	16A(3P) 230В	DIS610379

Разъемы Schuko

В данной группе представлены разъемы, рассчитанные на токи до 16 А, при напряжении до 250 В и частоте 50 Гц. Данный тип разъемов регламентируется стандартами: ГОСТ 7396.1-89 (тип С2а и С2b), DIN 49440, DIN 49441, CEE 7/4.

Вилки кабельные

С торцевым вводом кабеля, IP 20

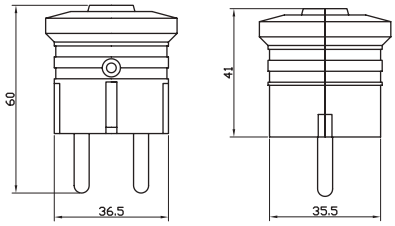

Назначение:
• силовая кабельная вилка стандарта DIN 49440.
Условия монтажа:
• подвод кабеля осуществляется с торца.

Напряжение, В	Метод соединения	Тип	Ток, А	Сечение жилы, мм^2	Цвет	Код
250	винтовой зажим	2P+E	16	от 0,75 до 2,5	белый	DIS1302063
					черный	DIS1302063N

С боковым вводом кабеля, IP 20

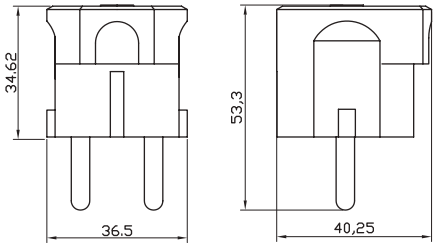

Назначение:
• силовая кабельная вилка стандарта DIN 49440.
Условия монтажа:
• подвод кабеля осуществляется сбоку.

Напряжение, В	Метод соединения	Тип	Ток, А	Сечение жилы, мм^2	Цвет	Код
250	винтовой зажим	2P+E	16	от 0,75 до 2,5	белый	DIS13083
					черный	DIS13083N

Каучуковая с торцевым вводом кабеля, IP 20

Назначение:
• силовая кабельная вилка стандарта DIN 49440.
Условия монтажа:
• подвод кабеля осуществляется с торца;
• температура эксплуатации – от –15 до +30 °С.

Напряжение, В	Метод соединения	Тип	Ток, А	Сечение жилы, мм^2	Цвет	Код
250	винтовой зажим	2P+E	16	от 0,75 до 2,5	черный	DIS1103100

Розетки кабельные

С торцевым вводом кабеля, IP 20

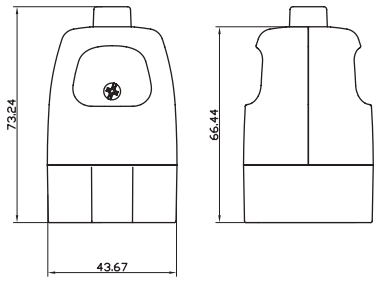

Назначение:
• силовая кабельная розетка стандарта DIN 49440.
Условия монтажа:
• подвод кабеля осуществляется с торца.
Чертежи:
• см. на диске.

Напряжение, В	Метод соединения	Тип	Ток, А	Сечение жилы, мм^2	Цвет	Код
250	винтовой зажим	2P+E	16	от 0,75 до 2,5	белый	DIS1302083
					черный	DIS1302083N

Каучуковая с торцевым вводом кабеля, IP 44

Назначение:
• силовая кабельная розетка стандарта DIN 49440.
Условия монтажа:
• подвод кабеля осуществляется с торца;
• температура эксплуатации – от –15 до +30 °С.

Напряжение, В	Метод соединения	Тип	Ток, А	Сечение жилы, мм^2	Цвет	Код
250	винтовой зажим	2P+E	16	от 0,75 до 2,5	черный	DIS1103160

Розетки панельные

Со стандартным фланцем, IP 54

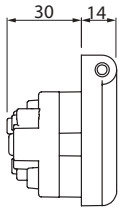

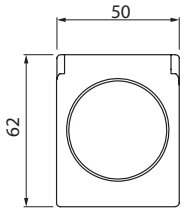

Назначение:
• силовая розетка стандарта DIN 49440.
Условия монтажа:
• на панель.
Чертежи:
• см. на диске.

Напряжение, В	Метод соединения	Тип	Ток, А	Сечение жилы, мм^2	Размер основания, мм	Код
250	винтовой зажим	2P+E	16	от 1,5 до 2,5 (2x2,5)	50x62	DIS5702061

С увеличенным фланцем, IP 54

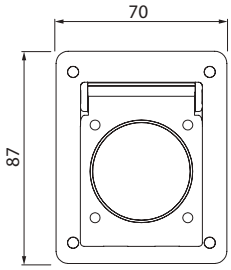

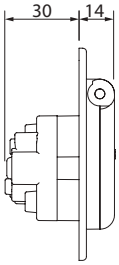

Назначение:
• силовая розетка стандарта DIN 49440.
Условия монтажа:
• на панель;
• на монтажную коробку.
Чертежи:
• см. на диске.

Напряжение, В	Метод соединения	Тип	Ток, А	Сечение жилы, мм^2	Размер основания, мм	Код
250	винтовой зажим	2P+E	16	от 1,5 до 2,5 (2x2,5)	70x87	DIS5704061

Коробка прямая для настенного монтажа

С основанием 50x62 мм

С основанием 70x87 мм

Назначение:
• установка панельных розеток.
Условия монтажа:
• в коробках для розеток 50x62 мм заглушка и мембранный ввод могут быть поменяны местами.
Чертежи:
• см. на диске.
Пример монтажа:
• стр. 215.

Для розеток с основанием, мм	Тип кабельного ввода	Кабельные вводы, мм				Цвет	Код
		верх	низ	боковые стороны	задняя стенка		
50x62	мембранный ввод	мембранный ввод	заглушка	–	–	голубой	DISB038BU
70x87	отметки для сверления отверстий	1x25 или 2x20	1x25 или 2x20	–	–	серый	DIS5700016

Коробка угловая для настенного монтажа

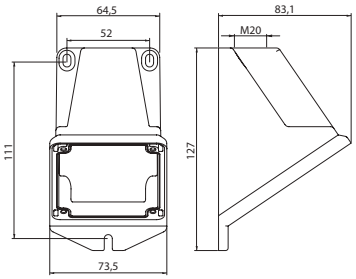

Назначение:
• установка панельных розеток.
Условия монтажа:
• крепление производится за точки на внешней стороне корпуса.
Чертежи:
• см. на диске.

Для розеток с основанием, мм	Тип кабельного ввода	Кабельные вводы, мм				Цвет	Код
		верх	низ	боковые стороны	задняя стенка		
70x87	отметка для сверления отверстий	1x20	–	–	–	серый	DIS5700116

Розетки с повышенной защитой IP 66

Настенная, IP 66

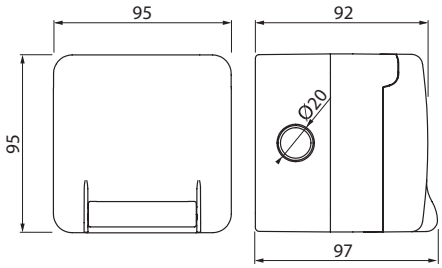

Назначение:
• силовая розетка с увеличенной защитой от проникновения воды/пыли стандарта DIN 49440.
Отличительные особенности:
• обеспечивает высокую защиту от воды/пыли при подключенной вилке;
• ограничение на размер используемой вилки: для прямой вилки длина должна быть не более 50 мм; для угловой вилки длина должна быть не более 65 мм, а диаметр ввода кабеля менее 14 мм.
Чертежи:
• см. на диске.

Напряжение, В	Метод соединения	Тип	Ток, А	Сечение жилы, мм^2	Размер основания, мм	Код
250	винтовой зажим	2P+E	16	от 1,5 до 2,5 (2x2,5)	95x95	DIS1376407

Панельная, IP 66

С основанием 95x95 мм

С основанием 70x87 мм

Назначение:
• силовая розетка с увеличенной защитой от проникновения воды/пыли стандарта DIN 49440.
Отличительные особенности:
• обеспечивает высокую защиту от воды/пыли при подключенной вилке;
• розетка с основанием 95x95 мм имеет ограничение на размер используемой вилки: для прямой вилки длина должна быть не более 50 мм; для угловой вилки длина должна быть не более 65 мм, а диаметр ввода кабеля менее 14 мм;
• при установке розетки с основанием 70x87 на адаптеры может потребоваться доработка, стр. 212.
Чертежи:
• см. на диске.

Напряжение, В	Метод соединения	Тип	Ток, А	Сечение жилы, мм^2	Размер основания, мм	Код
250	винтовой зажим	2P+E	16	от 1,5 до 2,5 (2x2,5)	95x95	DIS1374407
					70x87	DIS5706407

Панельная с дополнительной защитой IP 56

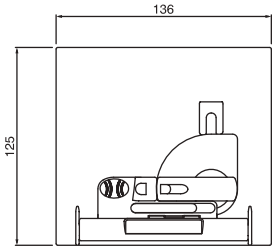

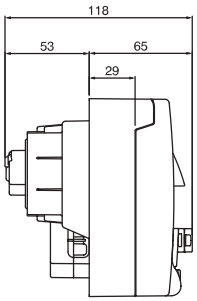

Назначение:
• силовая розетка с увеличенной защитой от проникновения воды/пыли стандарта DIN 49440.
Отличительные особенности:
• обеспечивает высокую защиту от воды/пыли при подключенной вилке;
• розетка имеет встроенный АВДТ (16 А, тип С, 10 мА, 3 кА);
• розетка снабжена выключателем нагрузки и блокиратором крышки. Крышка может быть открыта только при отключенном питании;
• температура эксплуатации – от –15 до +35 °С.
Чертежи:
• см. на диске.

Напряжение, В	Метод соединения	Тип	Ток, А	Сечение жилы, мм^2	Размер основания, мм	Код
250	винтовой зажим	2P+E	16	от 1,5 до 6 (2x4)	136x125	DIS4093407

Коробка для настенной установки разъемов, IP 66

Назначение:
• установка розеток скрытого монтажа.
Условия монтажа:
• коробки имеют преперфорацию для ввода кабеля.
Чертежи:
• см. на диске.
Пример монтажа:
• стр. 214.

Для розеток с основанием, мм	Число установочных мест	Тип кабельного ввода	Кабельные вводы, мм				Цвет	Код
			верх	низ	боковые стороны	задняя стенка		
95x95	1	преперфорация	1x20	1x20	1x20	–	серый	DIS137101
95x95	2	преперфорация	2x20	2x20	1x20	–	серый	DIS137102
136x125	1	преперфорация	2x20 1x25	1x25	2x20	2x20	серый	DIS572M0310

Коробка для скрытой установки разъемов, IP 66

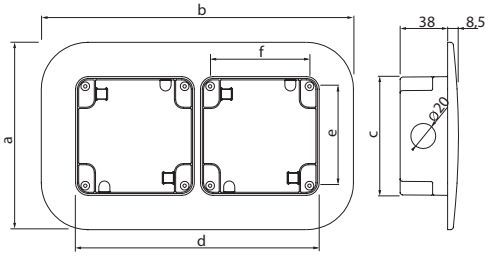

Назначение:
• установка розеток скрытого монтажа.
Условия монтажа:
• для ввода кабеля коробки имеют преперфорацию.
Пример монтажа:
• стр. 214.

Для розеток с основанием, мм	Число установочных мест	Уровень защиты, IP	Размеры, мм						Цвет	Код
			A	B	C	D	E	F		
95x95	1	66	150	150	95	95	79,6	79,6	серый	DIS137121
	2	66	150	250	95	195	79,6	79,6	серый	DIS137122

Коробка для монтажа разъемов на столб сбоку

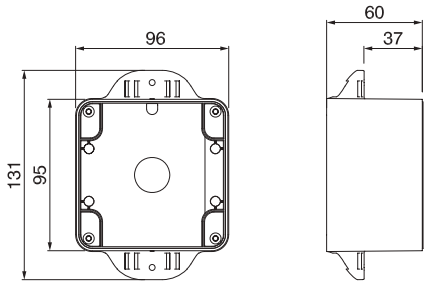

Назначение:
• крепление розеток скрытого монтажа на столб/трубу.
Условия монтажа:
• для ввода кабеля коробка имеет преперфорацию.
Отличительные особенности:
• возможна установка на столб/трубу диаметром 50–70 мм.
Пример монтажа:
• стр. 214.

Для розеток с основанием, мм	Уровень защиты, IP	Цвет	Код
95x95	66	серый	DIS137141

Коробка для монтажа разъемов на столб с торца

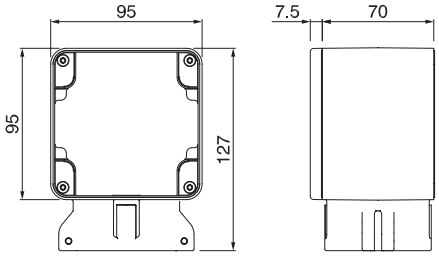

Назначение:
• крепление розеток скрытого монтажа на столб/трубу.
Условия монтажа:
• кабель вводится через трубу, на которую крепится коробка.
Отличительные особенности:
• возможна установка на столб/трубу диаметром 60–70 мм.
Пример монтажа:
• стр. 214.

Для розеток с основанием, мм	Уровень защиты, IP	Цвет	Код
95x95	66	серый	DIS137131

Коробка для скрытого монтажа разъемов, IP 66

DIS5720200

Объединяющая вставка

Назначение:
• установка панельных разъемов.
Условия монтажа:
• предназначена для скрытой установки в негорючих основаниях;
• фиксация разъемов осуществляется через рамку DIS5720220.
Комплект поставки:
• в комплект поставки кода DIS5720200 входит 1 рамка, позволяющая объединить несколько коробок в единую конструкцию.
Пример монтажа:
• стр. 219.

Для розеток с основанием, мм	Тип монтажа	Число установочных мест	Размеры, мм	Кабельные вводы				Цвет	Код
				верх	низ	боковые стороны	задняя стенка		
136x125	в штробу	1	160x149x72	–	–	–	–	оранжевый	DIS5720200
136x125	на гипсокартон	1	160x149x72	-	-	-	-	черный	DIS5720205

Адаптер для монтажной коробки, 136x125

Назначение:
• монтаж розеток с основанием 70x87 на коробки с основанием 136x125.

Для розеток с основанием, мм	На коробки с основанием, мм	Число установочных мест	Уровень защиты, IP	Цвет	Код
70x87	136x125	1	66	серый	DIS6540125

Рамка для коробки скрытой установки, 136x125

Назначение:
• фиксация оборудования на коробке для скрытого монтажа (код DIS5720200).

На коробки с основанием, мм	Число установочных мест	Уровень защиты, IP	Цвет	Код
136x125	1	55	серый	DIS5720220

Гелевые уплотнители

Назначение:
• герметизация кабельной вилки в розетках с повышенной степенью защиты.

Материал	Код
Силикон	DIS137202

Контакт заземления

Назначение:
• создание единой точки заземления в установочных коробках.

Материал	Код
Латунь	DIS137201

Электроустановочные изделия, IP 66

Одноклавишное решение. Скрытый монтаж

Двухклавишное решение. Настенный монтаж

Назначение:
• управление замыканием/размыканием электрических цепей.
Особенности:
• высокий уровень защиты;
• встроенная подсветка клавиш.
Условия монтажа:
• настенный, либо скрытый монтаж;
• совместимость с системами "Express" и "Cosmec";
• подключающая способность клемм:
– 3x2,5 мм^2;
– 2x4 мм^2;
– 1x6 мм^2;
• для изделий с настенным монтажом для ввода кабеля предусмотрена преперфорация под кабельные зажимы PG13,5/M20
Условия эксплуатации:
• от –20 до +60 ºC
Пример монтажа:
• стр. 215.

Тип	Число клавиш	Тип монтажа	Напряжение, В	Ток (АХ)	Размеры фланца, мм	Цвет	Код
Выключатель	одна	скрытый	250	20	95x95	серый	DIS1373012
Выключатель	одна	настенный	250	20	95x95	серый	DIS1375012
Выключатель	две	скрытый	250	20	95x95	серый	DIS1373022
Выключатель	две	настенный	250	20	95x95	серый	DIS1375022
Переключатель	одна	скрытый	250	20	95x95	серый	DIS1373212
Переключатель	одна	настенный	250	20	95x95	серый	DIS1375212
Переключатель	две	скрытый	250	20	95x95	серый	DIS1373222
Переключатель	две	настенный	250	20	95x95	серый	DIS1375222

Розетки RJ45, IP 66

Скрытый монтаж

Настенный монтаж

Назначение:
• коммутация оборудования при помощи разъемов типа RJ45.
Условия монтажа:
• настенный, либо скрытый монтаж;
• совместимость с системами "Express" и "Cosmec";
• для изделий с настенным монтажом для ввода кабеля предусмотрена преперфорация под кабельные зажимы PG13,5/M20.
Условия эксплуатации:
• от –5 до +60 ºC.
Пример монтажа:
• стр. 215.

Тип	Тип монтажа	Размеры фланца, мм	Цвет	Код
Розетка RJ45, кат. 5е	скрытый	95x95	серый	DIS137448150
Розетка RJ45, кат. 5е	настенный	95x95	серый	DIS137648150

Аксессуары для промышленных разъемов

Коробка для настенного монтажа, прямая, IP 67

С основанием 70x87 мм

С основанием 136x125 мм

Назначение:
• установка розеток скрытого монтажа.
Условия монтажа:
• монтаж через сквозные отверстия внутри коробки;
• DIS572M0310 также допускает фиксацию со стороны поверхности без нарушения целостности коробки.
Особенности:
• коробка с основанием 136x125 допускает монтаж DIN-рейки на дне.
Чертежи:
• см. на диске.
Пример монтажа:
• стр. 215–216.

Для розеток с основанием, мм	Число установочных мест	Уровень защиты, IP	Тип кабельного ввода	Кабельные вводы, мм				Цвет	Код
				верх	низ	боковые стороны	задняя стенка		
70x87	1	67	отметки для сверления отверстий	1x25 или 2x20	1x25 или 2x20	–	–	серый	DIS5700016
84x106	1	67	отметки для сверления отверстий	1x25 или 2x20	1x25 или 2x20	–	–	серый	DIS5700032
136x125	1	67	преперфорация	2x20 1x25	1x25	2x20	2x20	серый	DIS572M0310

Коробка для настенного монтажа с наклоном

Назначение:
• установка розеток скрытого монтажа.
Условия монтажа:
• крепление производится за точки на внешней стороне корпуса.
Чертежи:
• см. на диске.

Для розеток с основанием, мм	Тип кабельного ввода	Кабельные вводы, мм				Цвет	Код
		верх	низ	боковые стороны	задняя стенка		
70x87	отметка для сверления отверстий	1x20	–	–	–	серый	DIS5700116
84x106	отметка для сверления отверстий	1x20	–	–	–	серый	DIS5700132

Коробка для скрытого монтажа панельных разъемов

DIS5720200

Объединяющая вставка

Назначение:
• установка панельных разъемов.
Условия монтажа:
• предназначена для скрытой установки в негорючих основаниях;
• фиксация разъемов осуществляется через рамку DIS5720220.
Комплект поставки:
• в комплект поставки кода DIS5720200 входит 1 рамка позволяющая объединить несколько коробок в единую конструкцию.
Пример монтажа:
• стр. 219.

Для розеток с основанием, мм	Тип монтажа	Число установочных мест	Размеры, мм	Кабельные вводы				Цвет	Код
				верх	низ	боковые стороны	задняя стенка		
136x125	в штробу	1	160x149x72	–	–	–	–	оранжевый	DIS5720200
136x125	на гипсокартон	1	160x149x72	-	-	-	-	черный	DIS5720205

Адаптеры для монтажных коробок

Назначение:
• обеспечение возможности установки разъемов на монтажные коробки.
Особенности:
• цвет – серый;
• уровень защиты – IP 66.

Для розеток с основанием, мм	На коробки для розеток с основанием, мм	Код
70x87	95x95	DIS137151
	136x125	DIS6540125
75x75	84x106	DIS6540108
84x106	136x125	DIS6540126

Рамка для коробки скрытой установки 136x125

Назначение:
• фиксация оборудования на коробке для скрытого монтажа DIS5720200.

На коробки с основанием, мм	Число установочных мест	Уровень защиты, IP	Цвет	Код
136x125	1	55	серый	DIS5720220

Глухая крышка для монтажной коробки 136x125

Назначение:
• организация закрытых коробок при подключении групп разъемов (создание клеммных коробок, установка систем защиты и управления).

На коробки с основанием, мм	Уровень защиты, IP	Цвет	Код
136x125	66	серый	DIS6540120

Защитная крышка для кабельных и стационарных вилок

Назначение:
• защита контактной группы на вилках от пыли и воды.
Особенности:
• фиксируется на разъеме хомутом 25301;
• уровень защиты – IP 67;
• цвет – серый.

Для какой вилки предназначен	Код
16 А, 2Р+Е	DIS57090163
16 А, 3Р+Е	DIS57090164
16 А, 3Р+N+E	DIS57090165
32 А, 2Р+Е, 3Р+Е	DIS57090324
32 А, 3Р+N+E	DIS57090325
63 А, 2Р+Е, 3Р+Е, 3Р+N+E	DIS5709063
125 А, 2Р+Е, 3Р+Е, 3Р+N+E	DIS5709125

Тумба для свободной установки

Назначение:
• стационарная установка разъемов.

Материал	Диаметр, мм	Высота, мм	Код
Оцинкованная сталь	80	1250	DIS6540650

Монтажные платы

Плата с козырьком

Обратная сторона платы без козырька

Назначение:
• для крепления разъемов на столбах и трубах.
Особенности:
• фиксация разъемов на плате производится винтами или саморезами (в комплект поставки не входят).
Чертежи:
• см. на диске.

Наименование	Материал	Размер, мм	Диаметр трубы, мм	Код
Монтажная плата	оцинкованная сталь	328x400	80	DIS6540651
Монтажная плата с козырьком	оцинкованная сталь	417x330	80	DIS6540653
	оцинкованная сталь	567x330	80	DIS6540654

Складная напольная рама

Назначение:
• для мобильной установки разъемов.

Материал	Размер, мм	Код
Оцинкованная сталь	686x392	DIS6540610

Напольная рама с козырьком

Назначение:
• размещение промышленных разъемов и оборудования на горизонтальной поверхности.

Размер монтажной платы ВхШ, мм	Общий размер конструкции ВхШхГ, мм	Материал	Код
1130x1000	1600x1108x871	оцинкованная сталь	DIS661002
1000x1750	1600x1800x871	оцинкованная сталь	DIS661003
1000x2160	1605x2210x871	оцинкованная сталь	DIS661004

Серия корпусов "Домино" для сборки розеточных постов

Серия корпусов "Домино" предназначена для построения розеточных постов, облегчающих подключение и управление мобильным оборудованием.

Серия включает в себя 2 подгруппы: "Домино" и "Домино-МАХ".

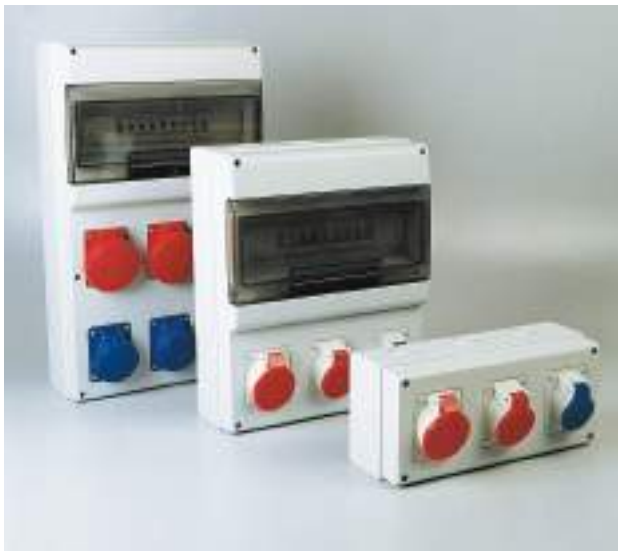

"Домино"
Подгруппа ориентирована на установку розеток номиналом 16 и 32 А и степенью защиты IP 44 или IP 67.
Максимальный уровень защиты собранной конструкции – IP 66.

"Домино-МАХ"
Корпуса обладают посадочными местами большего размера, что позволяет устанавливать как стандартные розетки с номинальным током 16 и 32 А, так и розетки с механической блокировкой с номинальным током до 63 А.
Максимальный уровень защиты – IP 66.

Технические характеристики

Характеристика	Значение
Уровень защиты	IP 66
Механическая прочность	IK07
Температура эксплуатации	от –25 до +60 °C
Материал изготовления	АБС/Поликарбонат
Тест раскаленной проволокой	650 °C
Устойчивость к ультрафиолету	устойчив

Химические свойства

Химический реагент	Состояние реагента	Устойчивость разъема к воздействию реагента
Кислоты	концентрированная	ограниченно устойчив
	разбавленная	устойчив
Щелочь	концентрированная	ограниченно устойчив
	разбавленная	устойчив
Гексан	–	устойчив
Бензол	–	не устойчив
Ацетон	–	не устойчив
Спирт	–	устойчив
Минеральные масла	–	не устойчив

Отличительные особенности

Лицевая часть фиксируется на петлях, что облегчает монтаж и обслуживание

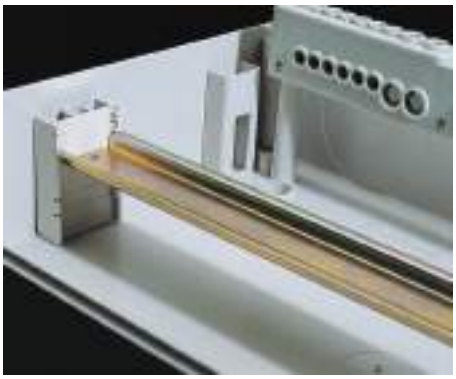

Изменяемая глубина расположения DIN-рейки

Совместимость с системами труб "Octopus" и "Express"

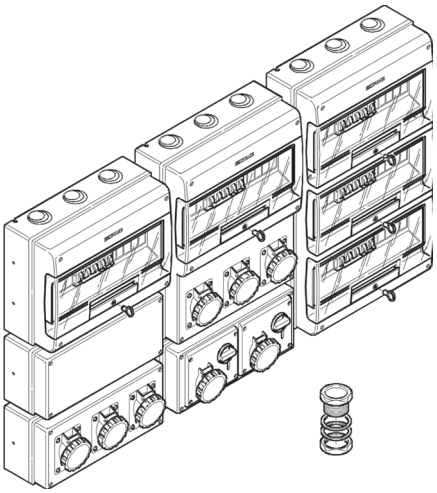

Возможно объединение корпусов между собой

Широкий выбор аксессуаров

Корпуса "Домино"

Назначение:
• построение розеточных постов.
Условия монтажа:
• на стену;
• на раму;
• на тумбу.
Материал:
• корпус – АБС-пластик;
• окошко – поликарбонат.
Комплект поставки:
• DIN-рейка и регулируемые фиксаторы;
• заглушка на 4 модуля (кол-во см. в таблице ниже);
• заглушка 70x87 и уплотнитель (кол-во см. в таблице ниже).
Чертежи:
• см. на диске.

Число устанавливаемых розеток	Номинал устанавливаемых розеток	Формат устанавливаемых розеток, мм	Тип корпуса	Рассеиваемая мощность, Вт	Размер отсека модульного оборудования**	Размер, мм	Кол-во заглушек в комплекте	Код
2	16 А	70x87	M340	14	8 модулей	340x184x140	– 1 шт. для модульного отсека размером "4 модуля"; – 1 шт. формата 70x87 (код DIS6540100)	DIS6722300
	16 А, 32 А*	70x87, 84x106*	M400	22	12 модулей	400x256x140	– 1 шт. для модульного отсека размером "4 модуля"; – 1 шт. формата 70x87 (код DIS6540100)	DIS6723300
3	16 А, 32 А*	70x87, 84x106*	M400	28	16 модулей	400x328x140	– 2 шт. для модульного отсека размером "4 модуля"; – 1 шт. формата 70x87 (код DIS6540100)	DIS6724316
6	16 А, 32 А*	70x87, 84x106*	M550	28	16 модулей	550x328x140	– 2 шт. для модульного отсека размером "4 модуля"; – 2 шт. формата 70x87 (код DIS6540100)	DIS6725616
8	16 А, 32 А*	70x87, 84x106*	M550	28	24 модуля	550x477x140	– 2 шт. для модульного отсека размером "4 модуля"; – 2 шт. формата 70x87 (код DIS6540100)	DIS6725822

* Установка розеток на 32 А с основанием 84x106 возможна после предварительной обработки посадочного места. Процедура обработки показана на стр. 212

** Размер 1 модуля 85x18x68 (ВхШхГ)

Корпуса "Домино" без отсека модульного оборудования

Назначение:
• построение розеточных постов.
Условия монтажа:
• на стену;
• на раму;
• на тумбу.
Материал:
• корпус – АБС-пластик.
Комплект поставки:
• см. на диске.

Число устанавливаемых розеток	Номинал устанавливаемых розеток	Формат устанавливаемых розеток, мм	Тип корпуса	Рассеиваемая мощность, Вт	Размер, мм	Кол-во заглушек в комплекте	Код
2	16 А, 32 А*	70x87, 84x106*	M150	18	150x256x115	– 1 шт. формата 70x87 (код DIS6540100)	DIS6721301
3	16 А, 32 А*	70x87, 84x106*	M150	20	150x328x115	– 1 шт. формата 70x87 (код DIS6540100)	DIS6721300
С глухой крышкой			M150	18	150x256x115	–	DIS6721101
			M150	20	150x328x115	–	DIS6721100

* Установка розеток на 32 А с основанием 84x106 возможна после предварительной обработки посадочного места. Процедура обработки показана на стр. 212

Корпуса "Домино-МАХ"

Назначение:
• построение розеточных постов.
Особенности:
• позволяют монтировать розетки с механической блокировкой;
• допускают установку розеток с номиналом до 63 А.
Условия монтажа:
• на стену;
• на раму;
• на тумбу.
Материал:
• корпус – АБС-пластик;
• окошко – поликарбонат.
Комплект поставки (см. на диске):
• DIN-рейка и регулируемые фиксаторы;
• заглушка для модульного отсека размером "4 модуля" – 2 шт.;
• заглушка формата 136x125 (код DIS6540120) – 1 шт.

Число устанавливаемых розеток	Номинал устанавливаемых розеток	Формат устанавливаемых розеток, мм	Тип корпуса	Рассеиваемая мощность, Вт	Размер отсека модульного оборудования*	Размер, мм	Кол-во петель в комплекте	Код
2	16 А, 32 А	136x125	М400	28	16 модулей	400x256x140	2 петли	DIS6724216
4	16 А, 32 А	136x125	М550	28	16 модулей	550x328x140	2 петли	DIS6725416
5	16 А, 32 А, 63 А	136x125	М550	28	24 модулей	550x477x140	3 петли	DIS6725522

* Размер 1 модуля 85x18x68 (ВхШхГ)

Корпуса "Домино-МАХ" без отсека модульного оборудования

Назначение:
• построение розеточных постов.
Особенности:
• позволяет монтировать розетки с механической блокировкой.
Условия монтажа:
• на стену;
• на раму;
• на тумбу.
Материал:
• корпус – АБС-пластик.
Комплект поставки:
• см. на диске.

Число устанавливаемых розеток	Номинал устанавливаемых розеток	Формат устанавливаемых розеток, мм	Тип корпуса	Рассеиваемая мощность, Вт	Размер, мм	Код
2	16 А, 32 А*	136x125	М150	18	150x328x115	DIS6721200

Петли для крепления на стену

Назначение:
• комплект петель для крепления корпусов "Домино" на стену.
Комплект поставки:
• 4 шт.

Материал	Код
АБС-пластик	DIS6540020

Комплект для пломбировки

Назначение:
• предназначен для опломбировки передней панели.
Условия монтажа:
• стр. 212.
Материал:
• винт – 4x33 мм, нержавейка.

Материал	Код
АБС-пластик	DIS6540030

Замок на отсек модульного оборудования

Назначение:
• предназначен для ограничения доступа к отсеку с модульным оборудованием.
Условия монтажа:
• стр. 213.

Материал	Код
Замок	DIS6540070NS

Ручка

Назначение:
• облегчение переноски корпусов серии "Домино".

Материал	Код
АБС-пластик	DIS6540060

Заглушка

Назначение:
• блокирование неиспользуемых посадочных мест.

Размер	Материал	Код
70x87	АБС-пластик	DIS6540100
136x125	АБС-пластик	DIS6540120

Адаптер для установки кнопки

Назначение:
• установки кнопки на корпуса серии "Домино-стандарт".

Материал	Отверстие под кнопку	Размер	Код
АБС-пластик	22 мм	70x87	DIS6540101

Адаптер для монтажа розеток

Назначение:
• монтаж промышленных разъемов на корпуса серии "Домино-MAX".

Номинал розеток, А	Размер основания, мм	Число установочных мест	Уровень защиты, IP	Цвет	Код
16	70x87	1	66	серый	DIS6540125
32	84x106	1	66	серый	DIS6540126

Соединительный комплект

Назначение:
• для объединения всех типов корпусов "Домино"/"Домино-MAX" между собой.

Диаметр	Код
PG21	DIS6540038
PG36	DIS6540040

Основание

Назначение:
• построение розеточных постов.
Условия монтажа:
• на стену;
• на раму;
• на тумбу.
Материал:
• корпус – АБС-пластик.
Чертежи:
• см. на диске.

Размер, мм	Тип корпуса	Код
150x328x75	M150	DIS6741000
150x256x75	M150	DIS6741001

Крышка

Назначение:
• построение розеточных постов.
Материал:
• корпус – АБС-пластик.

Размер, мм	Число устанавливаемых розеток	Номинал устанавливаемых розеток	Формат устанавливаемых розеток, мм	Тип корпуса	Код
150x256x45	2	16 А, 32 А*	70x87, 84x106*	M150	DIS6741301
	с глухой крышкой			M150	DIS6741101
150x328x45	3	16 А, 32 А*	70x87, 84x106*	M150	DIS6741300
	2	16 А, 32 А*	136x125	M150	DIS6741200
	С глухой крышкой			M150	DIS6741100

Монтажная плата

Для M150

Для M400, M550

Назначение:
• монтаж оборудования внутри корпуса.
Особенности:
• платы для корпусов M400 и M550 предусматривают возможность крепления трансформатора DIS6540210 или DIS6540220.
Материал:
• оцинкованная сталь.

Тип совместимого корпуса	Размер, мм	Код
M150	275x110	DIS6540700
M400 и M550	275x180	DIS6540710

Понижающий трансформатор

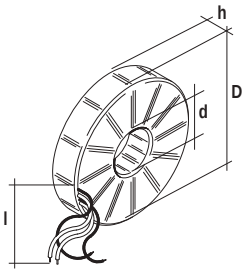

Назначение:
• понижение напряжения для подключения безопасных цепей.
Особенности:
• тип трансформатора – тороидальный;
• монтируется на платы хомутами для корпусов M400 и M550;
• красным цветом промаркированы провода первичной обмотки, черным цветом – вторичной обмотки.
Комплект поставки:
• трансформатор;
• комплект хомутов (3 шт.) для крепления на монтажную плату.

Напряжение первичной обмотки, В	Напряжение вторичной обмотки, В	Мощность, кВА	Класс нагревостойкости изоляции	Размеры, мм				Код
				D	d	h	I	
220	24	0,15	F (155 ºC)	170	45	25	270	DIS6540210
220	24	0,3	F (155 ºC)	170	39	38	270	DIS6540220

Клеммный блок, IP 20

DIS6540360

DIS6540363

DIS6540362

DIS6540364

Назначение:
• коммутация проводников внутри корпуса.
Условия монтажа:
• крепится внутри корпуса, в специально предусмотренные для этого точках.
Материал:
• корпус – АБС-пластик.
Особенности:
• клеммная колодка рассчитана на токи до 76 А.

Корпус	Кол-во и диаметр отверстий на 1 блок	Комплект поставки	Код
М340 на 8 модулей	5 по 4,4 мм (10 кв. мм) 5 по 5,5 мм (16 кв. мм)	клеммный блок	DIS6540363
М550 на 16 модулей или М400 на 16 модулей	5 по 4,4 мм (10 кв. мм) 5 по 5,5 мм (16 кв. мм)	держатель на 3 клеммных блока с установленным 1 клеммным блоком	DIS6540362
	5 по 4,4 мм (10 кв. мм) 5 по 5,5 мм (16 кв. мм)	держатель на 3 клеммных блока с установленными 3 клеммными блоками	DIS6540362C
М550 на 24 модуля	5 по 4,4 мм (10 кв. мм) 5 по 5,5 мм (16 кв. мм)	держатель на 4 клеммных блока с установленным 1 клеммным блоком	DIS6540364
	5 по 4,4 мм (10 кв. мм) 5 по 5,5 мм (16 кв. мм)	держатель на 4 клеммных блока с установленными 4 клеммными блоками	DIS6540364C
Дополнительный клеммный блок для установки на держатель	5 по 4,4 мм (10 кв. мм) 5 по 5,5 мм (16 кв. мм)	латунная шина и крышка	DIS6540360

Тумба для монтажа корпусов "Домино"

Назначение:
• стационарная установка корпусов "Домино".

Материал	Диаметр, мм	Высота, мм	Код
Оцинкованная сталь	80	1250	DIS6540650

Монтажные платы

Плата с козырьком

Обратная сторона платы без козырька

Назначение:
• для крепления корпусов серии "Домино" на столбах и трубах.
Чертежи:
• см. на диске.

Наименование	Тип корпуса	Материал	Размер, мм	Диаметр трубы, мм	Код
Монтажная плата	M400	оцинкованная сталь	328x400	80	DIS6540651
Монтажная плата с козырьком	M400	оцинкованная сталь	417x330	80	DIS6540653
	M550	оцинкованная сталь	567x330	80	DIS6540654

Складная напольная рама

Назначение:
• для мобильной установки корпусов "Домино".

Совместимые корпуса	Материал	Размер, мм	Код
Все корпуса "Домино"	оцинкованная сталь	686x392	DIS6540610

Таблица подбора панельных розеток

DIS6722300

DIS6723300
DIS6724316
DIS6725616
DIS6725822

DIS6724216
DIS6725416

DIS6725522

Розетки		Корпуса			
номинал розетки/ степень защиты	число полюсов				
16 A / IP 44	2P+E	DIS4131663	DIS4131663	DIS4131663 + DIS6540125	DIS4131663 + DIS6540125
	3P+E	DIS4131666	DIS4131666	DIS4131666 + DIS6540125	DIS4131666 + DIS6540125
	3P+N+E	DIS4131667	DIS4131667	DIS4131667 + DIS6540125	DIS4131667 + DIS6540125
32 A / IP 44	2P+E		DIS4133263*	DIS4133263 + DIS6540126	DIS4133263 + DIS6540126
	3P+E		DIS4133266*	DIS4133266 + DIS6540126	DIS4133266 + DIS6540126
	3P+N+E		DIS4133267*	DIS4133267 + DIS6540126	DIS4133267 + DIS6540126
16 A / IP 67	2P+E	DIS4181663	DIS4181663	DIS4181663 + DIS6540125	DIS4181663 + DIS6540125
	3P+E	DIS4181666	DIS4181666	DIS4181666 + DIS6540125	DIS4181666 + DIS6540125
	3P+N+E	DIS4181667	DIS4181667	DIS4181667 + DIS6540125	DIS4181667 + DIS6540125
32 A / IP 67	2P+E		DIS4183263*	DIS4183263 + DIS6540126	DIS4183263 + DIS6540126
	3P+E		DIS4183266*	DIS4183266 + DIS6540126	DIS4183266 + DIS6540126
	3P+N+E		DIS4183267*	DIS4183267 + DIS6540126	DIS4183267 + DIS6540126
Розетки с механической блокировкой					
16 A / IP 44	2P+E	x	x	DIS4001683	DIS4001683
	3P+E	x	x	DIS4001686	DIS4001686
	3P+N+E	x	x	DIS4001687	DIS4001687
32 A / IP 44	2P+E	x	x	DIS4003283	DIS4003283
	3P+E	x	x	DIS4003286	DIS4003286
	3P+N+E	x	x	DIS4003287	DIS4003287
16 A / IP 67	2P+E	x	x	DIS4051683	DIS4051683
	3P+E	x	x	DIS4051686	DIS4051686
	3P+N+E	x	x	DIS4051687	DIS4051687
32 A / IP 67	2P+E	x	x	DIS4053283	DIS4053283
	3P+E	x	x	DIS4053286	DIS4053286
	3P+N+E	x	x	DIS4053287	DIS4053287
63 A / IP 67	2P+E	x	x	x	DIS4056383
	3P+E	x	x	x	DIS4056386
	3P+N+E	x	x	x	DIS4056387
Розетки типа "Schuko"					
16 A / IP 54	2P+E	DIS5704061	DIS5704061	DIS5704061 + DIS6540125*	DIS5704061 + DIS6540125*
Розетки типа "Schuko" с повышенной защитой IP 66					
16 A / IP 66	2P+E	DIS5706407	DIS5706407	DIS5706407 + DIS6540125*	DIS5706407 + DIS6540125*
Розетки типа "Schuko" с повышенной защитой IP 56, а также с защитой от утечки и к.з.					
16 A / IP 56	2P+E	x	x	DIS4093407	DIS4093407

* Установка розеток на 32 А возможна после предварительной обработки посадочного места. Процедура обработки показана на стр. 212

Серия корпусов MBox для сборки розеточных постов

Корпуса серии MBox обеспечивают увеличенный уровень защиты за счет дополнительной двери на отсеке подключения промышленных разъемов.

Ориентированы на ситуации, где нужно регламентировать доступ к точкам подключения электрооборудования:
– строительные площадки;
– кемпинги;
– парковки.

Возможные варианты исполнения

Под стандартные розетки

Под розетки с механической блокировкой

Технические характеристики

Характеристика	MBox2	MBox3	MBox5
Уровень защиты	IP 66		
Механическая прочность	IK08		
Температура эксплуатации	от –25 до +60 °C		
Материал изготовления	АБС/Поликарбонат		
Тест раскаленной проволокой	650 °C		
Max. номинал основного выключателя	32 A	100 A	125 A
Кабельный ввод	M25	M40	M40
Сечение подключаемого кабеля	16 мм^2	35 мм^2	35 мм^2
Вес корпуса	9 кг	15 кг	27 кг
Устойчивость к ультрафиолету	устойчив		

Химические свойства

Химический реагент	Состояние реагента	Устойчивость разъема к воздействию реагента
Кислоты	концентрированная	ограниченно устойчив
	разбавленная	устойчив
Щелочь	концентрированная	ограниченно устойчив
	разбавленная	устойчив
Гексан	–	не устойчив
Бензол	–	не устойчив
Ацетон	–	не устойчив
Спирт	–	ограниченно устойчив
Минеральное масла	–	ограниченно устойчив

Отличительные особенности

Модульное оборудование размещается с правого торца и защищено прозрачной дверцей

На корпусах MBox3–MBox5 имеется дверь и возможно ограничение доступа к розеткам

Большая монтажная панель внутри корпуса MBox5 допускает монтаж не только настенных розеток, но и иного оборудования

При использовании аксессуаров возможна стационарная установка корпусов на поверхности

Для удобства транспортировки корпуса снабжены ручкой

Возможна фиксация кабеля в сложенном состоянии

По специальному запросу возможно размещение кнопки "Стоп" или выключателя нагрузки на лицевой панели.

Корпуса MBox

DIS6560026

DIS6560024

Назначение:
• построение розеточных постов.
Особенности:
• позволяет монтировать розетки с механической блокировкой;
• допускает установку розеток с номиналом до 63 А.
Условия монтажа:
• на стену;
• на раму;
• на тумбу;
• на столб.
Чертежи:
• см. на диске.

DIS6570035

DIS6570036

DIS6570038

DIS6580050

Размер фланца	Номинал устанавливаемых розеток	Число розеток	Тип корпуса	Рассеиваемая мощность, Вт	Наличие двери	Размер отсека модульного оборудования**	Размер, мм ВхШхГ	Комплект поставки	Код
70x87 84x106*	16 А, 32 А	6	MBox2	29	нет	16 модулей	440x363x290	– 3 кабельных ввода: M16, M25, M32; – клеммная колодка код 43512FV (1 шт.); – заглушка для модульного отсека размером "4 модуля" (1 шт.)	DIS6560026
	16 А, 32 А	9	MBox3	42	есть	39 модулей	465x524x382		DIS6570038
136x125	16 А, 32 А	4	MBox2	27	нет	16 модулей	440x363x290	– кабельный ввод M40; – клеммная колодка (35 мм^2, 5 полюсов, 1 шт.); – заглушка для модульного отсека размером "4 модуля" (2 шт.); – петли для крепления на стену (4 шт.)	DIS6560024
	16 А, 32 А	6	MBox3	42	есть	39 модулей	465x524x382		DIS6570036
	16 А, 32 А, 63 А	5	MBox3	42	нет	39 модулей	465x524x382		DIS6570035
	16 А, 32 А, 63 А	12	MBox5	56	есть	52 модулей	775x670x400	– кабельный ввод M40; – клеммная колодка (35 мм^2, 5 полюсов, 1 шт.); – заглушка для модульного отсека размером "4 модуля" (2 шт.); – петли для крепления на стену (4 шт.); – соединительный комплект PG21 (4 шт.); – соединительный комплект PG36 (4 шт.)	DIS6580050

* Установка розеток на 32 А с размером фланца 84x106 возможна после предварительной обработки посадочного места. Процедура обработки показана на стр. 212

** Размер 1 модуля 85x18x68 (ВхШхГ)

Петли для крепления на стену

Назначение:
• комплект петель для крепления корпусов MBox на стену.
Комплект поставки:
• 4 шт.

Материал	Код
Поликарбонат	DIS6540024

Комплект для крепления на столб

Назначение:
• комплект петель для крепления корпусов MBox на столб.
Условия монтажа:
• опора фиксируется хомутом с червяком.

Для какого корпуса	Материал	Диаметр опоры, мм	Максимальная нагрузка на 1 фиксатор, кг	Код
MBox2	оцинкованная сталь	до 300	30	DIS65546090
Mbox3–Mbox5	оцинкованная сталь	до 300	30	DIS65532090

Комплект для пломбировки

Назначение:
• предназначен для опломбировки фальшпанели отсека модульного оборудования.
Условия монтажа:
• стр. 212.
Материал:
• винт – 4x22 мм, нержавейка.

Материал	Код
АБС-пластик	DIS6540032

Замки

Назначение:
• предназначены для ограничения доступа к отсекам корпуса. Могут устанавливаться как на дверь к отсеку модульного оборудования, так и на дверь к отсеку с промышленными разъемами.
Условия монтажа:
• стр. 213.

Предназначение	Код
Комплект замка с унифицированным ключом	DIS6540072
Комплект замка с уникальным ключом	DIS6540072NS

Суппорт для фиксации кабеля

Назначение:
• скобы используются для фиксации подводящего кабеля.
Комплект поставки:
• 2 шт.

Материал	Код
АБС-пластик	DIS6540051

Рама для установки корпусов MBox

Для MBox2

Для MBox3–MBox5

Назначение:
• свободная установка корпусов серии MBox.
Пример монтажа:
• стр. 217.

Для какого корпуса	Материал	Высота, мм	Максимальная нагрузка на раму, кг	Код
MBox2	оцинкованная сталь	110	10	DIS6560120
Mbox3–Mbox5	оцинкованная сталь	1400	35	DIS6570121

Крышка задней стенки корпуса MBox2

Назначение:
• декоративная крышка. Используется при монтаже корпуса MBox2 на тумбу.
Пример монтажа:
• стр. 218.

Материал	Код
Оцинкованная сталь	DIS6560221

Тумба для корпуса MBox2

Назначение:
• стационарная установка корпусов MBox2.
Пример монтажа:
• стр. 218.
Чертежи:
• см. на диске.

Материал	Размеры, мм	Код
Оцинкованная сталь	1015x180x220	DIS6560220

Арматура для крепления тумбы DIS6560220

Назначение:
• арматура заливается в бетон и образует точку крепления для тумбы DIS6560220.
Пример монтажа:
• стр. 218.

Материал	Размеры, мм	Код
Оцинкованная сталь	100x190x230	DIS6560222

Заглушка

Назначение:
• блокировка неиспользуемых посадочных мест.

Размер	Материал	Код
70x87	АБС-пластик	DIS6540100
136x125	АБС-пластик	DIS6540120

Адаптер для установки кнопки

Назначение:
• установки кнопки на корпуса серии MBox.

Материал	Отверстие под кнопку	Размер	Код
АБС-пластик	22 мм	70x87	DIS6540101

Адаптер для монтажа розеток

Назначение:
• монтаж промышленных разъемов на корпуса серии MBox.

Номинал розеток, А	Размер основания, мм	Число установочных мест	Уровень защиты, IP	Цвет	Код
16	70x87	1	66	серый	DIS6540125
32	84x106	1	66	серый	DIS6540126

Серия корпусов "Блок" для сборки розеточных постов

Серия корпусов "Блок" является упрощенной версией серии "Домино" и также предназначена для построения розеточных постов.

В отличие от серии "Домино" обладает рядом отличий:
– встроенная ручка для переноски;
– отсутствует возможность объединения корпусов;
– отсутствует защелка на крышке модульного отсека. Фиксация производится только замком.

Технические характеристики

Характеристика	Значение
Уровень защиты	IP 66
Механическая прочность	IK 07
Температура эксплуатации	от –25 до +60 °С
Материал изготовления	АБС/Поликарбонат
Тест раскаленной проволокой	650 °С
Устойчивость к ультрафиолету	устойчив

Корпуса "Блок"

Назначение:
• построение розеточных постов.
Условия монтажа:
• на стену.
Материал:
• корпус – АБС-пластик;
• окошко – поликарбонат.
Чертежи:
• см. на диске.

Число устанавливаемых розеток	Номинал устанавливаемых розеток	Формат устанавливаемых розеток, мм	Рассеиваемая мощность, Вт	Размер отсека модульного оборудования**	Размер, мм	Код
2	16 А, 32 А	136x125	12	6 модулей	472x136x146	DIS5720311
3	16 А, 32 А	70x87, 84x106*	9	6 модулей	440x136x105	DIS6323500
	16 А, 32 А	136x125	12	6 модулей	616x136x146	DIS5720313

* Установка розеток на 32 А с основанием 84x106 возможна после предварительной обработки посадочного места. Процедура обработки показана на стр. 212

** Размер 1 модуля 85x18x68 (ВхШхГ)

Корпуса "Блок" без модульного отсека

Назначение:
• построение розеточных постов.
Условия монтажа:
• на стену.
Материал:
• корпус – АБС-пластик.

Число устанавливаемых розеток	Номинал устанавливаемых розеток	Формат устанавливаемых розеток, мм	Размер, мм	Кол-во заглушек в комплекте	Код
4	16 А, 32 А	70x87, 84x106*	440x136x87	1 шт. формата 70x87 (код DIS6540100)	DIS6323501

* Установка розеток на 32 А с основанием 84x106 возможна после предварительной обработки посадочного места. Процедура обработки показана на стр. 212

Замок на отсек модульного оборудования

Назначение:
• предназначен для ограничения доступа неавторизованных лиц к отсеку с модульным оборудованием.
Условия монтажа:
• стр. 213.

Материал	Код
Сталь	DIS6540181-04Y

Таблица подбора панельных розеток

DIS6560026

DIS6570038

DIS6560024
DIS6570036

DIS6570035

DIS6580050

Розетки		Корпуса				
номинал розетки/степень защиты	число полюсов					
16 A / IP 44	2P+E	DIS4131663	DIS4131663	DIS4131663 + DIS6540125	DIS4131663 + DIS6540125	DIS4131663 + DIS6540125
	3P+E	DIS4131666	DIS4131666	DIS4131666 + DIS6540125	DIS4131666 + DIS6540125	DIS4131666 + DIS6540125
	3P+N+E	DIS4131667	DIS4131667	DIS4131667 + DIS6540125	DIS4131667 + DIS6540125	DIS4131667 + DIS6540125
32 A / IP 44	2P+E	DIS4133263*	DIS4133263*	DIS4133263 + DIS6540126	DIS4133263 + DIS6540126	DIS4133263 + DIS6540126
	3P+E	DIS4133266*	DIS4133266*	DIS4133266 + DIS6540126	DIS4133266 + DIS6540126	DIS4133266 + DIS6540126
	3P+N+E	DIS4133267*	DIS4133267*	DIS4133267 + DIS6540126	DIS4133267 + DIS6540126	DIS4133267 + DIS6540126
16 A / IP 67	2P+E	DIS4181663	DIS4181663	DIS4181663 + DIS6540125	DIS4181663 + DIS6540125	DIS4181663 + DIS6540125
	3P+E	DIS4181666	DIS4181666	DIS4181666 + DIS6540125	DIS4181666 + DIS6540125	DIS4181666 + DIS6540125
	3P+N+E	DIS4181667	DIS4181667	DIS4181667 + DIS6540125	DIS4181667 + DIS6540125	DIS4181667 + DIS6540125
32 A / IP 67	2P+E	DIS4183263*	DIS4183263*	DIS4183263 + DIS6540126	DIS4183263 + DIS6540126	DIS4183263 + DIS6540126
	3P+E	DIS4183266*	DIS4183266*	DIS4183266 + DIS6540126	DIS4183266 + DIS6540126	DIS4183266 + DIS6540126
	3P+N+E	DIS4183267*	DIS4183267*	DIS4183267 + DIS6540126	DIS4183267 + DIS6540126	DIS4183267 + DIS6540126
Розетки панельные с механической блокировкой						
16 A / IP 44	2P+E	x	x	DIS4001683	DIS4001683	DIS4001683
	3P+E	x	x	DIS4001686	DIS4001686	DIS4001686
	3P+N+E	x	x	DIS4001687	DIS4001687	DIS4001687
32 A / IP 44	2P+E	x	x	DIS4003283	DIS4003283	DIS4003283
	3P+E	x	x	DIS4003286	DIS4003286	DIS4003286
	3P+N+E	x	x	DIS4003287	DIS4003287	DIS4003287
16 A / IP 67	2P+E	x	x	DIS4051683	DIS4051683	DIS4051683
	3P+E	x	x	DIS4051686	DIS4051686	DIS4051686
	3P+N+E	x	x	DIS4051687	DIS4051687	DIS4051687
32 A / IP 67	2P+E	x	x	DIS4053283	DIS4053283	DIS4053283
	3P+E	x	x	DIS4053286	DIS4053286	DIS4053286
	3P+N+E	x	x	DIS4053287	DIS4053287	DIS4053287
63 A / IP 67	2P+E	x	x	x	DIS4056383	DIS4056383
	3P+E	x	x	x	DIS4056386	DIS4056386
	3P+N+E	x	x	x	DIS4056387	DIS4056387
Розетки панельные типа "Schuko"						
16 A / IP 54	2P+E	DIS5704061	DIS5704061	DIS5704061 + DIS6540125*	DIS5704061 + DIS6540125*	DIS5704061 + DIS6540125*
Розетки панельные типа "Schuko" с повышенной защитой IP 66						
16 A / IP 66	2P+E	x	x	DIS5706407 + DIS6540125*	DIS5706407 + DIS6540125*	DIS5706407 + DIS6540125*
Розетки панельные типа "Schuko" с повышенной защитой IP 56, а также с защитой от утечки и к.з.						
16 A / IP 56	2P+E	x	x	DIS4093407	DIS4093407	DIS4093407

* Установка розеток на 32 А возможна после предварительной обработки посадочного места. Процедура обработки показана на стр. 212

Варианты размещения настенных розеток в корпусе MBox5

Корпуса серии MBox5 допускают установку всех видов настенных розеток с механической блокировкой. Некоторые варианты их размещения представлены ниже.

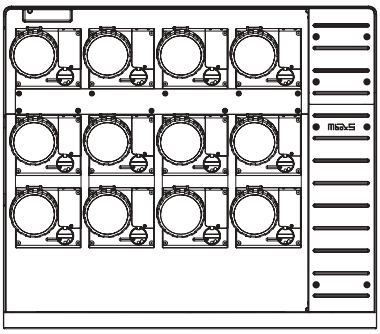
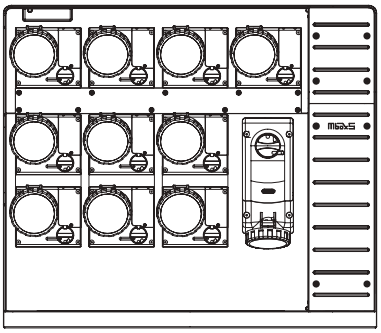
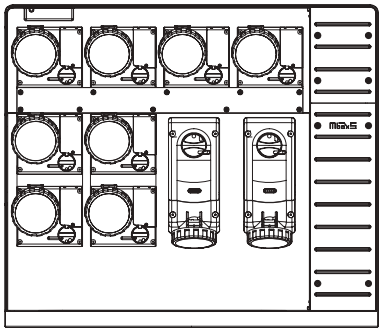
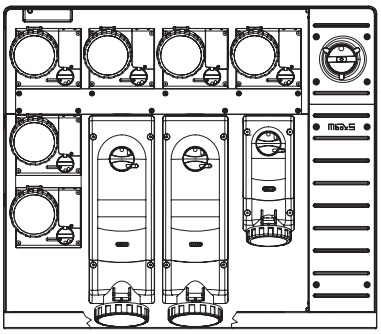
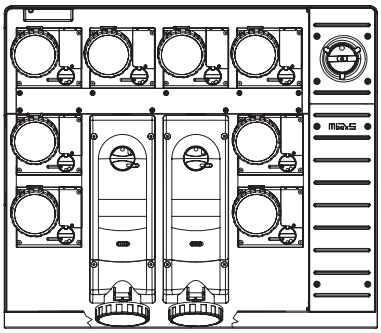
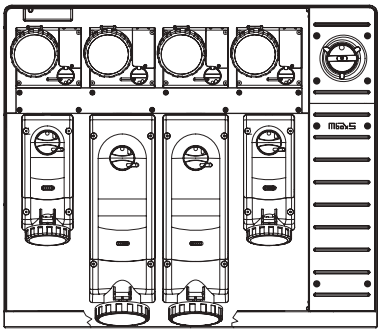

Объединение настенных розеток осуществляется при помощи соединительных комплектов DIS6540040 и DIS6540038.
Установка розеток с основанием 390x136 мм возможна только на 2 центральных посадочных места. Установка таких розеток в крайнюю левую или в крайнюю правую позицию влечет за собой невозможность подключения к ним розеток. Данная особенность вызвана размерами и формой смотрового окна в нижней части корпуса.

Инструкция по установке розетки на 32 А

Стандартный фланец для установки розетки на 16 А

На обратной стороне фланца предусмотрена преперфорация

Для установки розетки на 32 А элементы с преперфорацией нужно удалить

Розетка устанавливается на новые посадочные места. Так как по умолчанию с лицевой стороны данные отверстия заблокированы, то для удобства установки необходимо сделать сквозные отверстия сверлом 3 мм. Отверстия не нужно делать, если устанавливается розетка с фланцем 70x87 мм, например, DIS5706407

Внешний вид после доработки

Монтаж розетки на 32 А

Инструкция по установке комплекта для пломбировки

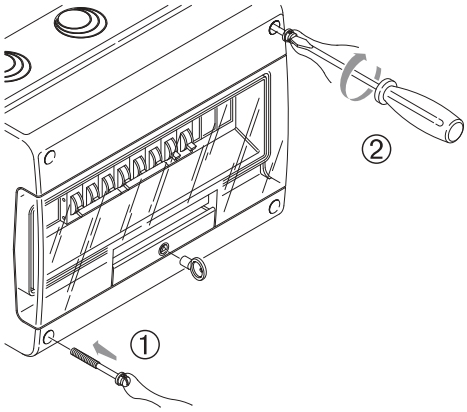

Зафиксировать лицевую панель винтом с проволокой из комплекта

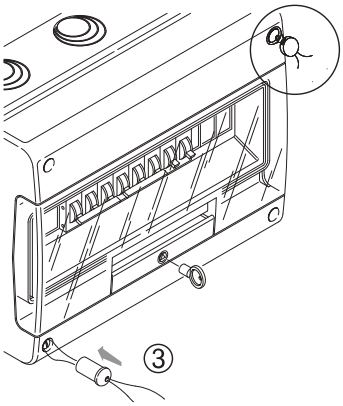

Продеть проволоку и установить заглушку в отверстие

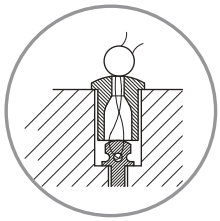

Пример укладки проволоки и установки пломбы

Инструкция по установке замка на дверь модульного отсека

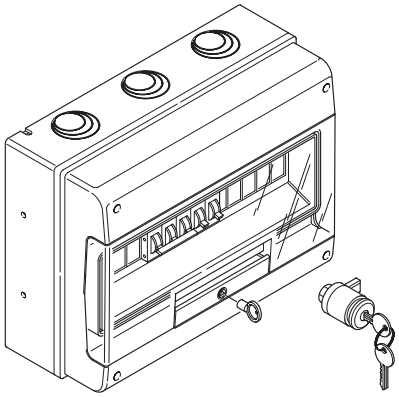

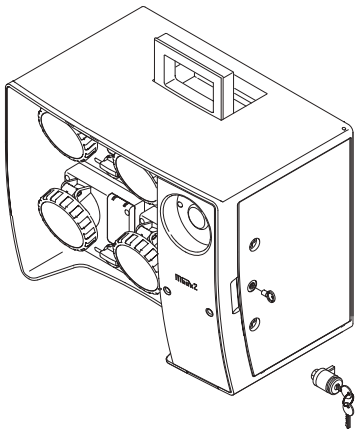

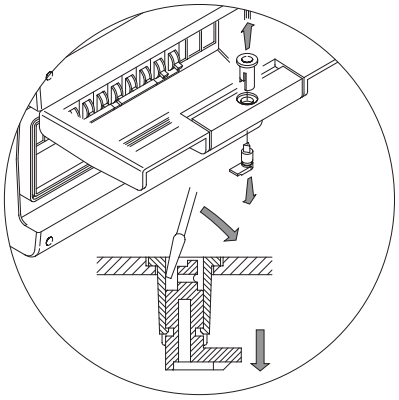

Рассматривается установка замков для корпусов типа "Домино" и MBox

Замок устанавливается взамен установленной щеколды. Перед установкой замка щеколду нужно удалить как показано на рисунке

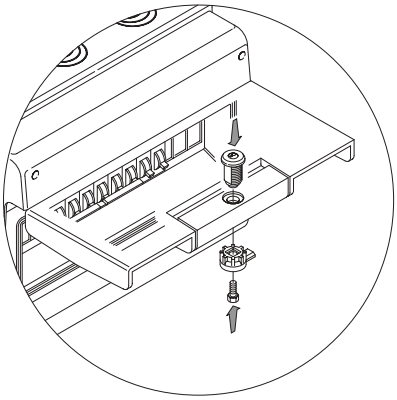

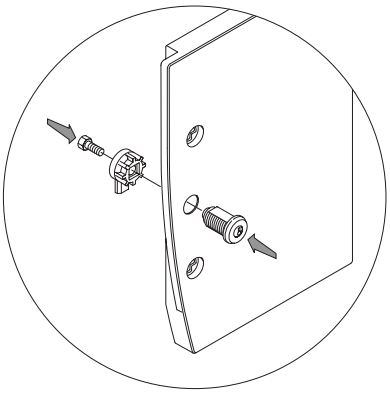

После удаления щеколды в образовавшееся отверстие нужно вставить личинку замка и соединить с запорной частью винтом

Инструкция по установке петель для крепления корпусов на стену

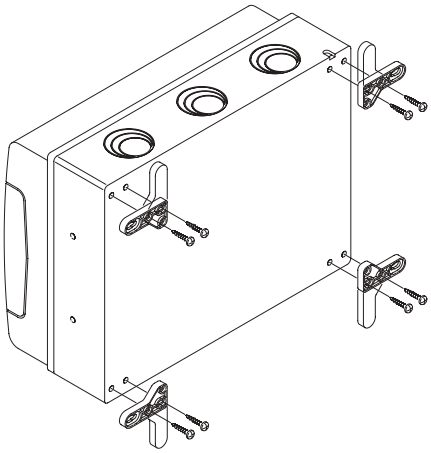

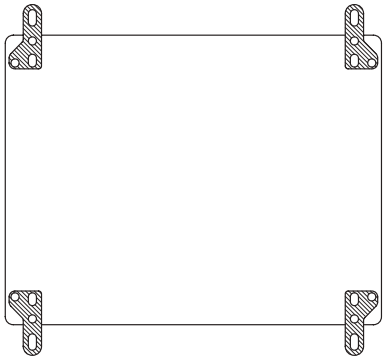

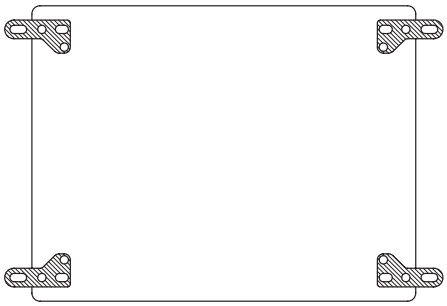

Петли крепятся шурупами

Каждая петля может быть зафиксирована в 2-х возможных положениях

Примеры монтажа

Встраиваемая розетка DIS1374407

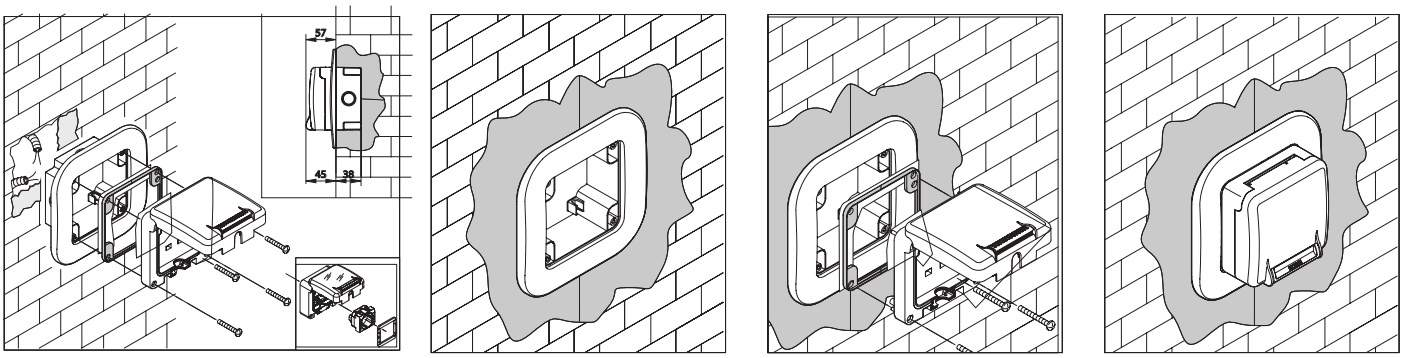

Накладная розетка DIS1376407

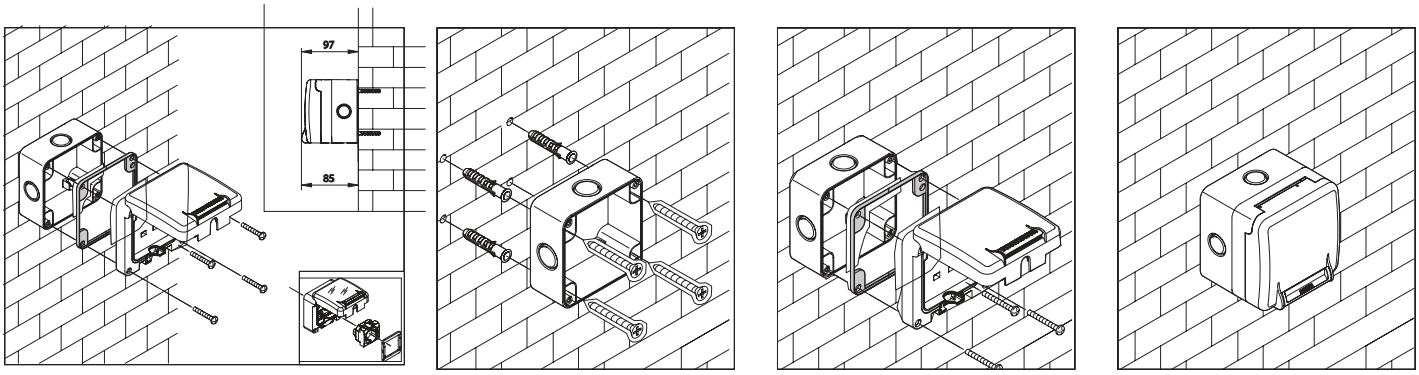

Монтаж розетки DIS1374407 на трубу сбоку

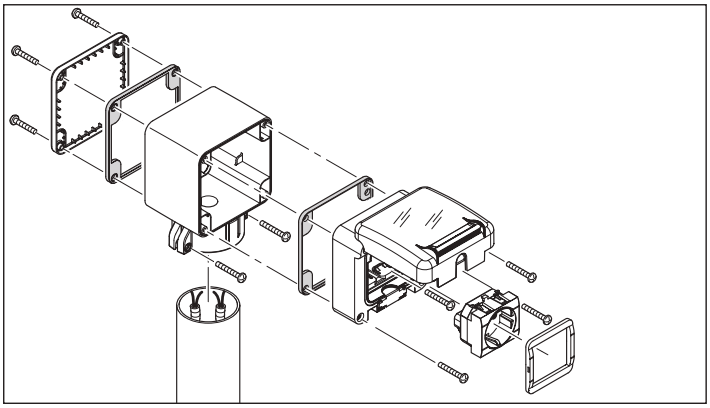

Монтаж розетки DIS1374407 на трубу с торца

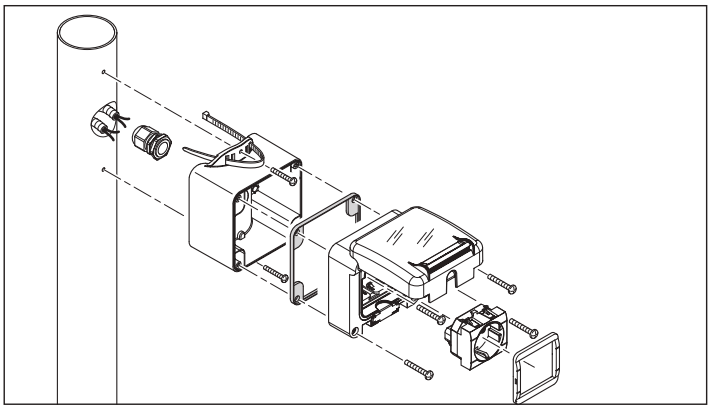

Монтаж розеток на коробку с основанием 95x95

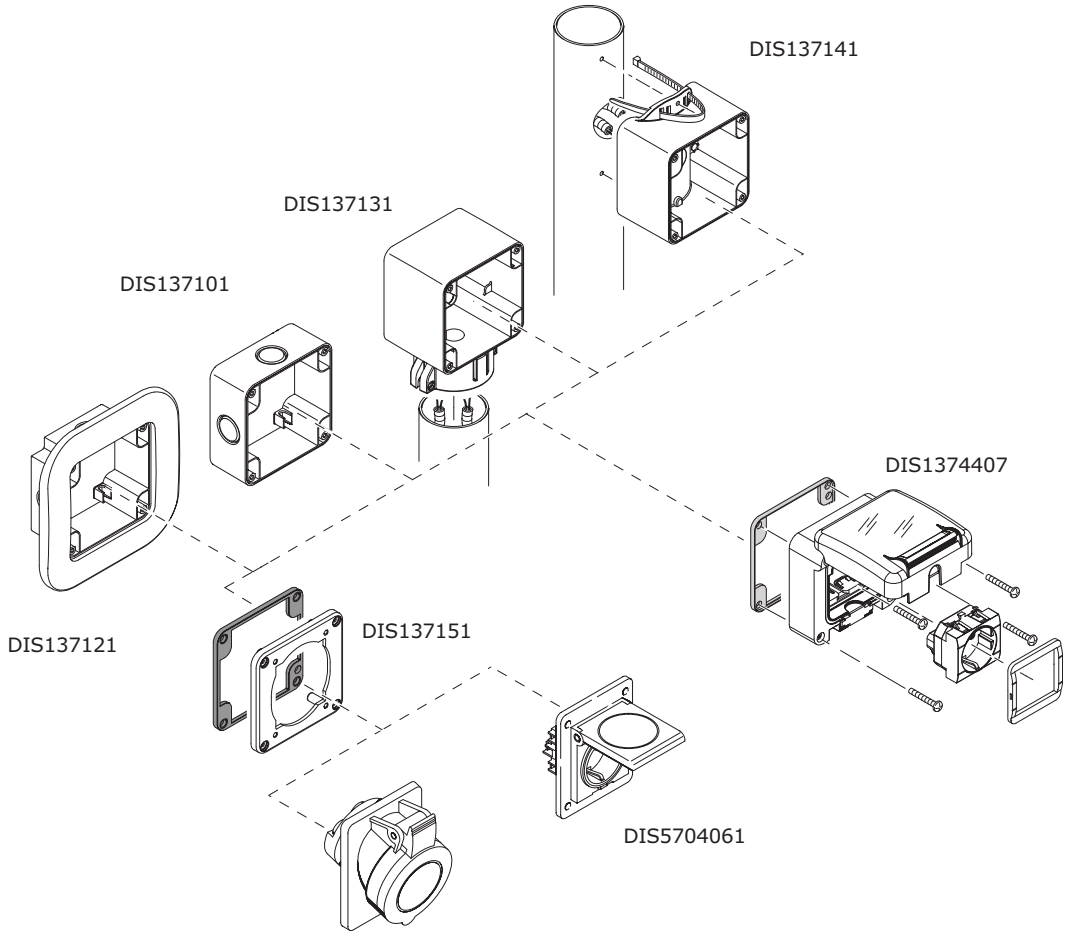

Розетки DIS413*, DIS415*,
с основанием 70x87

Монтаж розеток на коробку с основанием 70x87

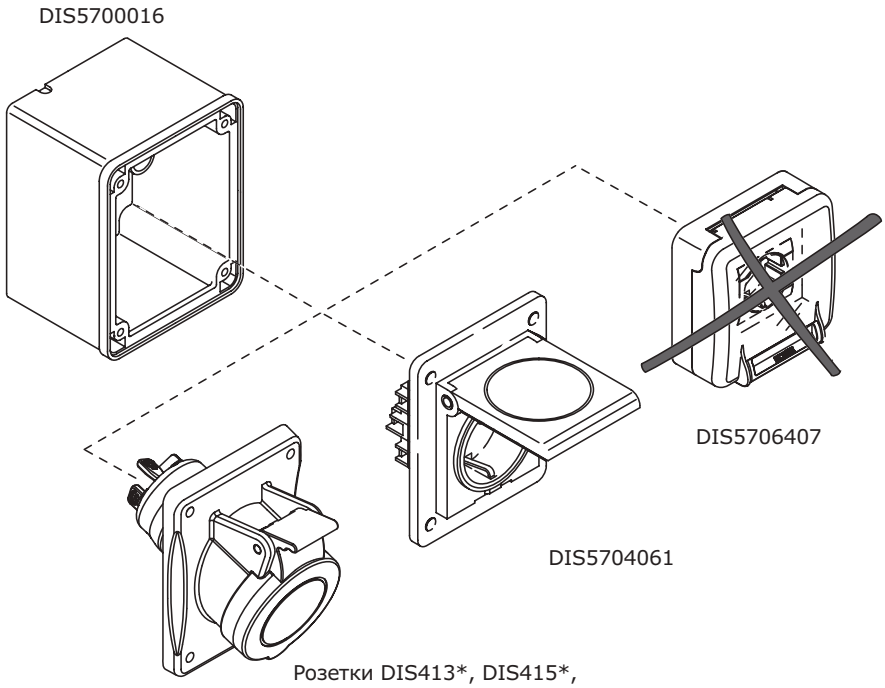

Розетки DIS413*, DIS415*,
с основанием 70x87

Совместимость розеток и корпусов с фланцем 136x125

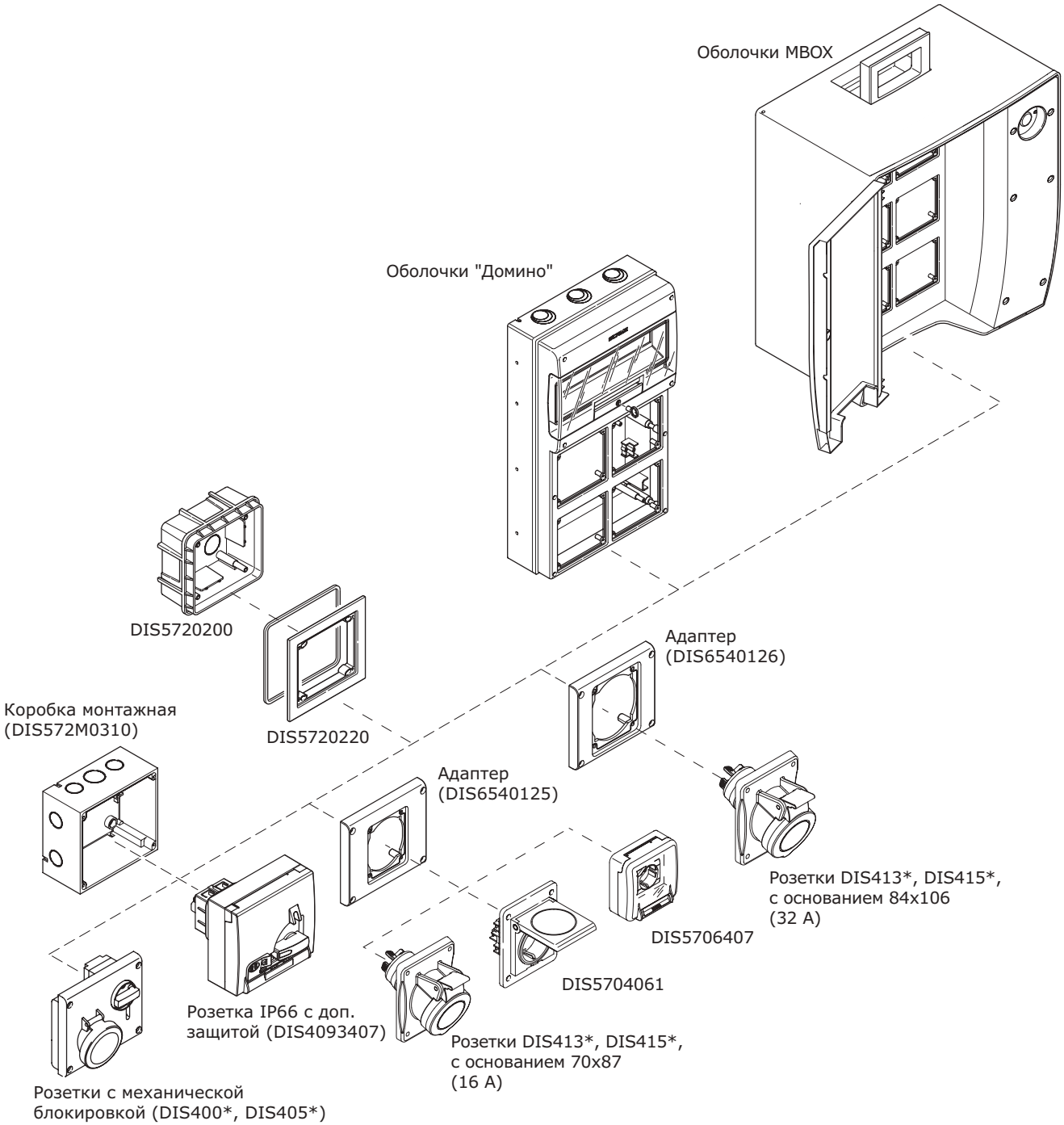

Пример сборки с использованием коробок накладного монтажа и аксессуаров системы "Express"

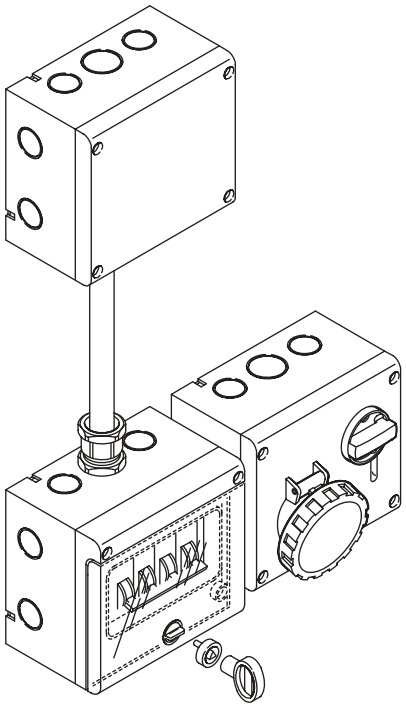

Пример монтажа корпуса MBox2 на стационарную тумбу

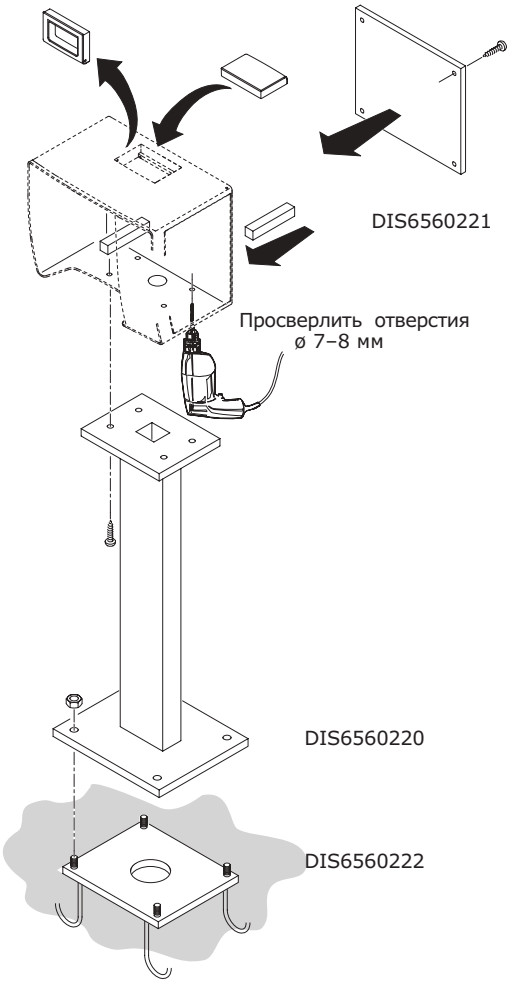

Пример монтажа замка для настенных вилок

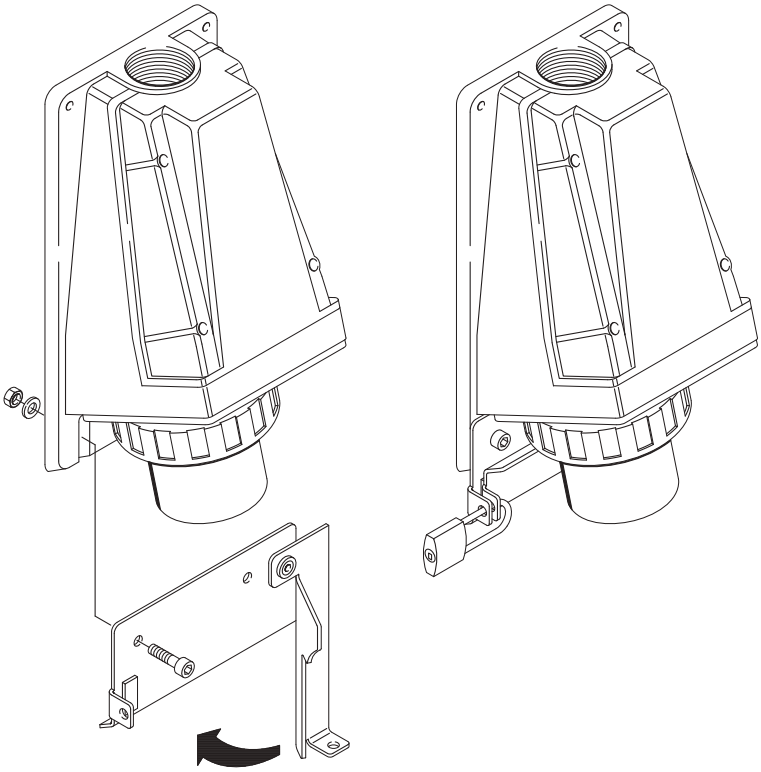

Монтаж розеток на коробку скрытой установки 136x125 с горизонтальной организацией элементов

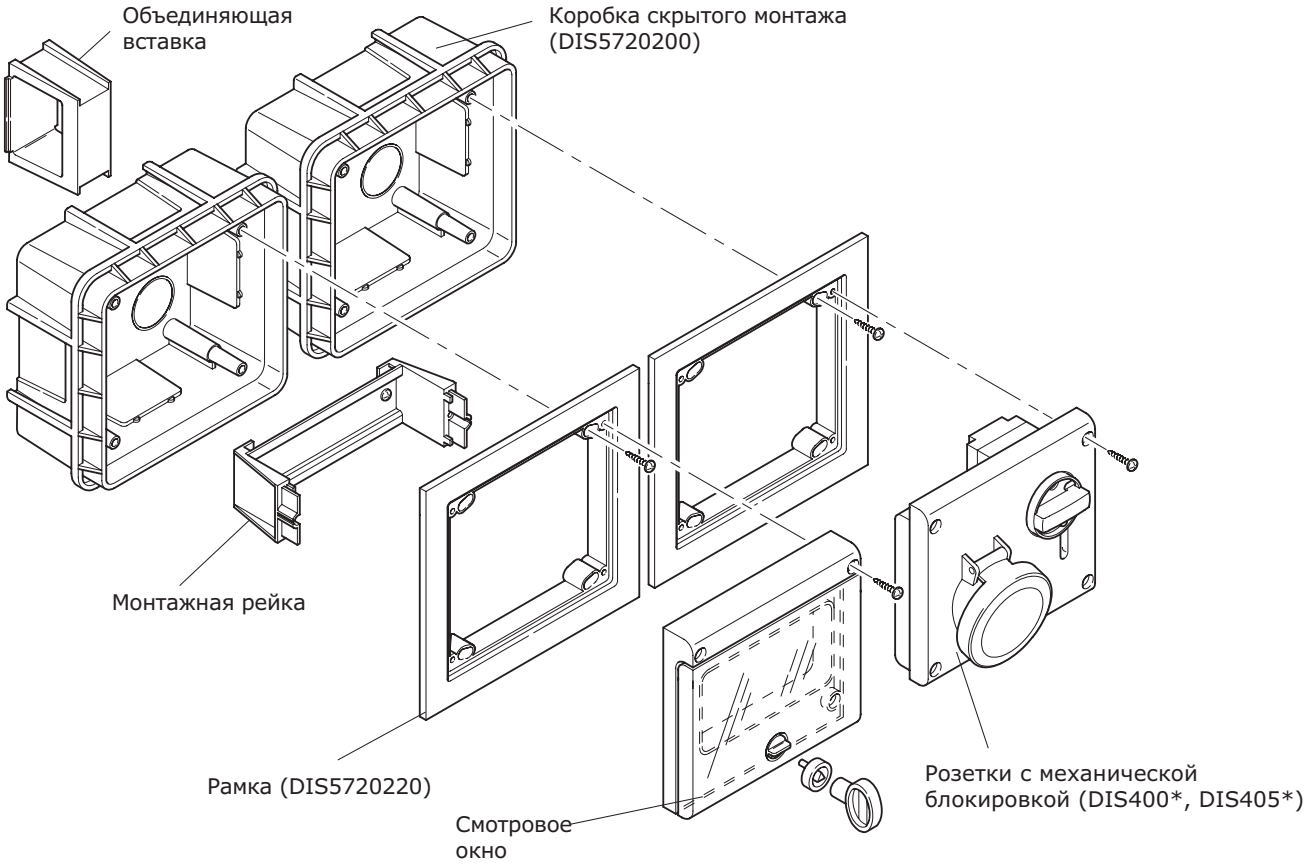

Монтаж розеток на коробку скрытой установки 136x125 с вертикальной организацией элементов

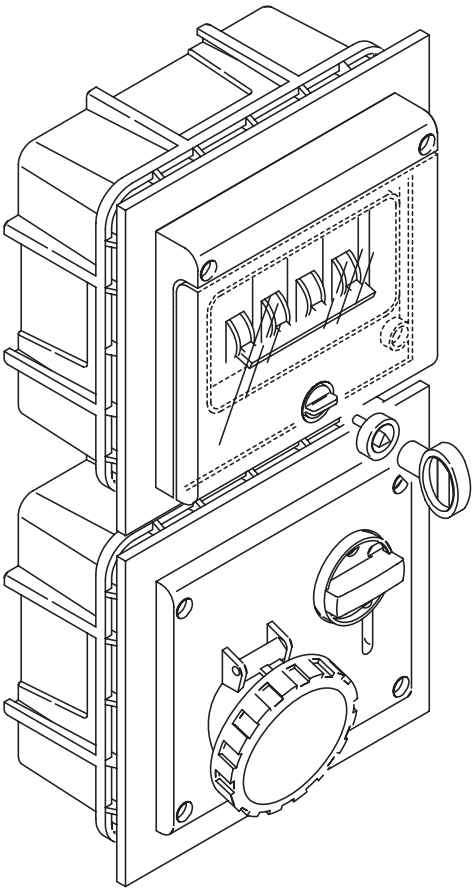

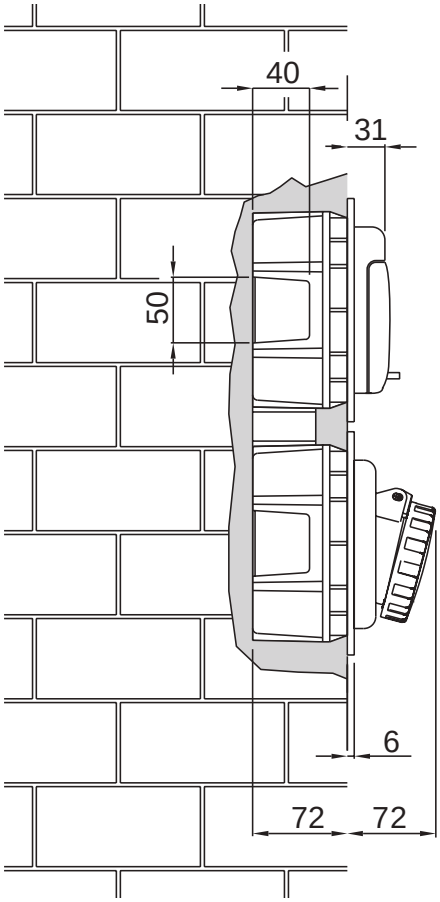

Коробка скрытого монтажа DIS5720205 (на гипсокартон)

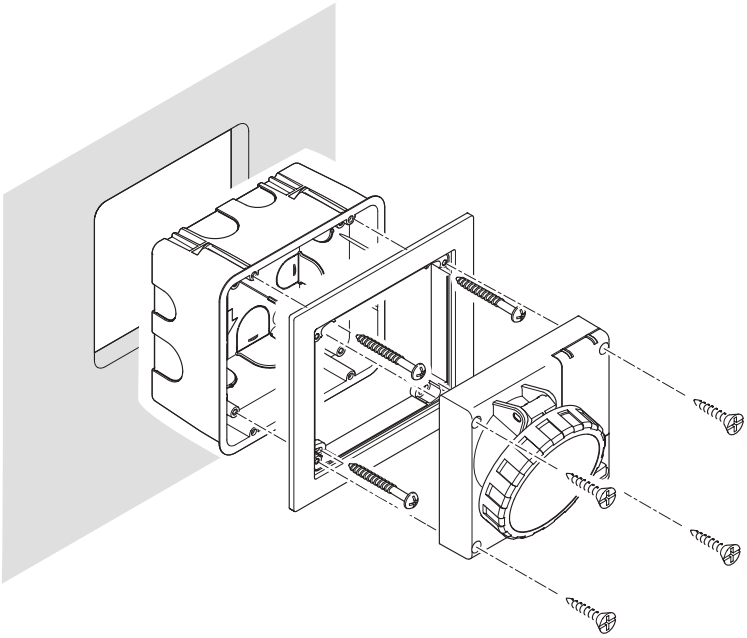

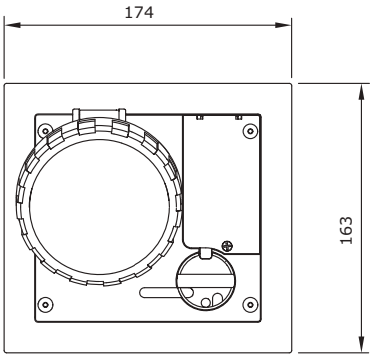

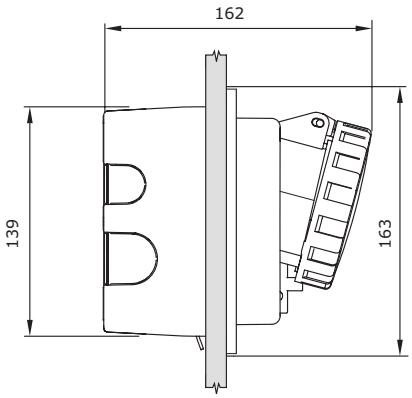

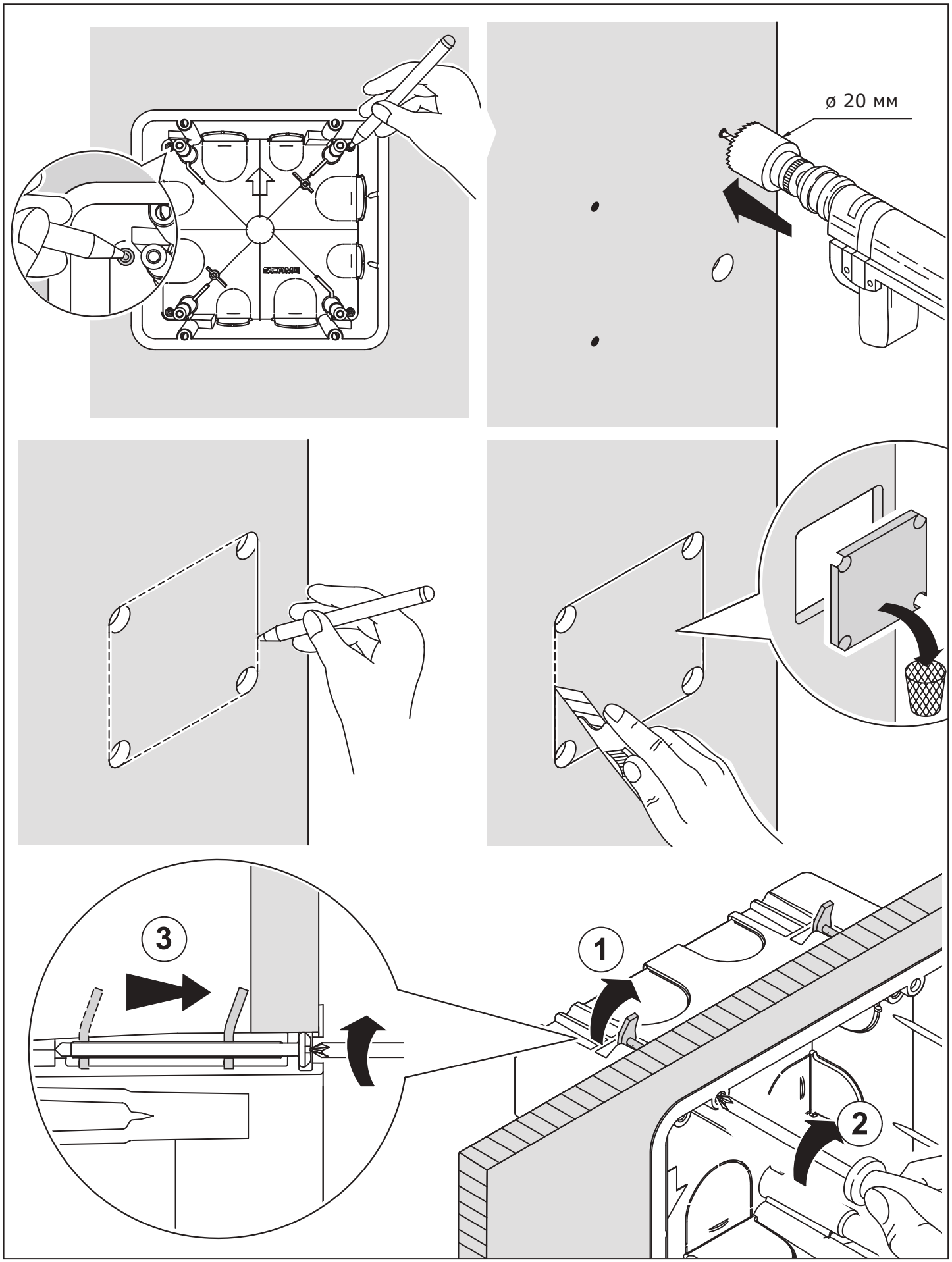
ø 20 мм
3
1
2