Перейти к продукции

I5 COMBITECH

## Система листовых и лестничных лотков из нержавеющей стали "I5 Combitech"


Прямые элементы листового типа, перфорированные ..... 559
Прямые элементы листового типа, неперфорированные ..... 563
Аксессуары к листовым лоткам ..... 576
Прямые элементы лестничного типа ..... 591
Аксессуары к лестничным лоткам ..... 595
Профили ..... 613
Соединительные элементы ..... 627
Консоли ..... 635
Подвесы и траверсы ..... 641
Скобы ..... 652

# Система листовых и лестничных лотков из нержавеющей стали "I5 Combitech"

"I5 Combitech" – система перфорированных и неперфорированных лотков листового и лестничного типов, а также опорных конструкций, изготовленных из нержавеющей стали 304 или 316L.
Назначение системы из стали 304 – прокладка кабеля в агрессивных средах на предприятиях пищевой, металлургической, химической и фармацевтической промышленности.
Назначение системы из стали 316L – прокладка кабеля в крайне агрессивных средах и при экстремальных условиях применения: например, в прибрежных и морских районах, на глубоководных нефтедобывающих платформах, в кораблестроении, на химическом производстве.
Конструкция лотков "I5 Combitech" разработана для построения надежных кабельных трасс, в том числе на объектах с высокими кабельными нагрузками. Широкий ассортимент аксессуаров, входящих в состав системы, в частности, наличие горизонтальных и вертикальных углов поворота и ответвителей, позволяет решать нестандартные задачи по прокладке кабеленесущей трассы.

## Сфера применения

## Отличительные особенности

**Высокая коррозионная стойкость**
По сравнению с другими исполнениями

**Высокая несущая способность**
290 кг/м на пролете 1,5 м и до 130 кг/м на пролете 3 м

**Два вида лотков: листовой и лестничный**
Для различных нагрузок и сфер применения

**Широкий ассортимент типоразмеров лотков и монтажных элементов**
Для создания кабельных трасс любой сложности

# Листовые лотки

## Перфорированные лотки с высотой боковой стенки 30 мм

**Назначение:**
• построение кабельных трасс для прокладки проводов и кабелей.
**Характеристики:**
• исп. 3 – нержавеющая сталь AISI 304;
• исп. 6 – нержавеющая сталь AISI 316L.

| Высота, мм | Длина, мм | Ширина, мм | Толщина, мм | ТИЗ, мм$^2$ | Код, исп. 3 | Код, исп. 6 |
|---|---|---|---|---|---|---|
| 30* | 3000 | 50 | 0,8 | 1350 | ISL305C | ISL305 |
| | | 75 | | 2025 | ISL307C | ISL307 |
| | | 100 | | 2700 | ISL310C | ISL310 |
| | | 150 | | 4050 | ISL315C | ISL315 |
| | | 200 | | 5400 | ISL320C | ISL320 |
| | | 300 | | 8100 | ISL330C | ISL330 |
| | | 400 | | 10800 | ISL340C | ISL340 |
| | | 450 | | 12150 | ISL345C | ISL345 |
| | | 500 | | 13500 | ISL350C | ISL350 |
| | | 600 | | 16200 | ISL360C | ISL360 |
| | | 50 | 1 | 1350 | ISV305C | ISV305 |
| | | 75 | | 2025 | ISV307C | ISV307 |
| | | 100 | | 2700 | ISV310C | ISV310 |
| | | 150 | | 4050 | ISV315C | ISV315 |
| | | 200 | | 5400 | ISV320C | ISV320 |
| | | 300 | | 8100 | ISV330C | ISV330 |
| | | 400 | | 10800 | ISV340C | ISV340 |
| | | 450 | | 12150 | ISV345C | ISV345 |
| | | 500 | | 13500 | ISV350C | ISV350 |
| | | 600 | | 16200 | ISV360C | ISV360 |
| | | 50 | 1,5 | 1350 | ISM305C | ISM305 |
| | | 75 | | 2025 | ISM307C | ISM307 |
| | | 100 | | 2700 | ISM310C | ISM310 |
| | | 150 | | 4050 | ISM315C | ISM315 |
| | | 200 | | 5400 | ISM320C | ISM320 |
| | | 300 | | 8100 | ISM330C | ISM330 |
| | | 400 | | 10800 | ISM340C | ISM340 |
| | | 450 | | 12150 | ISM345C | ISM345 |
| | | 500 | | 13500 | ISM350C | ISM350 |
| | | 600 | | 16200 | ISM360C | ISM360 |
| | | 50 | 2 | 1350 | ISH305C | ISH305 |
| | | 75 | | 2025 | ISH307C | ISH307 |
| | | 100 | | 2700 | ISH310C | ISH310 |
| | | 150 | | 4050 | ISH315C | ISH315 |
| | | 200 | | 5400 | ISH320C | ISH320 |
| | | 300 | | 8100 | ISH330C | ISH330 |
| | | 400 | | 10800 | ISH340C | ISH340 |
| | | 450 | | 12150 | ISH345C | ISH345 |
| | | 500 | | 13500 | ISH350C | ISH350 |
| | | 600 | | 16200 | ISH360C | ISH360 |

* Данные по безопасной рабочей нагрузке для лотков с высотой борта 30 мм предоставляются по запросу

## Перфорированные лотки с высотой боковой стенки 50 мм

**Назначение:**
• построение кабельных трасс для прокладки проводов и кабелей.
**Характеристики:**
• код, исп. 3 – нержавеющая сталь AISI 304;
• код, исп. 6 – нержавеющая сталь AISI 316L.

| Высота, мм | Длина, мм | Ширина, мм | Толщина, мм | ТИЗ, мм$^2$ | Код, исп. 3 | Код, исп. 6 |
|---|---|---|---|---|---|---|
| 50 | 3000 | 50 | 0,8 | 1350 | ISL505C | ISL505 |
| | | 75 | | 2025 | ISL507C | ISL507 |
| | | 100 | | 2700 | ISL510C | ISL510 |
| | | 150 | | 4050 | ISL515C | ISL515 |
| | | 200 | | 5400 | ISL520C | ISL520 |
| | | 300 | | 8100 | ISL530C | ISL530 |
| | | 400 | | 10800 | ISL540C | ISL540 |
| | | 450 | | 12150 | ISL545C | ISL545 |
| | | 500 | | 13500 | ISL550C | ISL550 |
| | | 600 | | 16200 | ISL560C | ISL560 |
| | | 50 | 1 | 1350 | ISV505C | ISV505 |
| | | 75 | | 2025 | ISV507C | ISV507 |
| | | 100 | | 2700 | ISV510C | ISV510 |
| | | 150 | | 4050 | ISV515C | ISV515 |
| | | 200 | | 5400 | ISV520C | ISV520 |
| | | 300 | | 8100 | ISV530C | ISV530 |
| | | 400 | | 10800 | ISV540C | ISV540 |
| | | 450 | | 12150 | ISV545C | ISV545 |
| | | 500 | | 13500 | ISV550C | ISV550 |
| | | 600 | | 16200 | ISV560C | ISV560 |
| | | 50 | 1,5 | 1350 | ISM505C | ISM505 |
| | | 75 | | 2025 | ISM507C | ISM507 |
| | | 100 | | 2700 | ISM510C | ISM510 |
| | | 150 | | 4050 | ISM515C | ISM515 |
| | | 200 | | 5400 | ISM520C | ISM520 |
| | | 300 | | 8100 | ISM530C | ISM530 |
| | | 400 | | 10800 | ISM540C | ISM540 |
| | | 450 | | 12150 | ISM545C | ISM545 |
| | | 500 | | 13500 | ISM550C | ISM550 |
| | | 600 | | 16200 | ISM560C | ISM560 |
| | | 50 | 2* | 1350 | ISH505C | ISH505 |
| | | 75 | | 2025 | ISH507C | ISH507 |
| | | 100 | | 2700 | ISH510C | ISH510 |
| | | 150 | | 4050 | ISH515C | ISH515 |
| | | 200 | | 5400 | ISH520C | ISH520 |
| | | 300 | | 8100 | ISH530C | ISH530 |
| | | 400 | | 10800 | ISH540C | ISH540 |
| | | 450 | | 12150 | ISH545C | ISH545 |
| | | 500 | | 13500 | ISH550C | ISH550 |
| | | 600 | | 16200 | ISH560C | ISH560 |

* Данные по безопасной рабочей нагрузке для лотков с толщиной борта 2 мм предоставляются по запросу

Графики нагрузок представлены на стр. 567–568.

## Перфорированные лотки с высотой боковой стенки 80 мм

**Назначение:**
• построение кабельных трасс для прокладки проводов и кабелей.
**Характеристики:**
• исп. 3 – нержавеющая сталь AISI 304;
• исп. 6 – нержавеющая сталь AISI 316L.

| Высота, мм | Длина, мм | Ширина, мм | Толщина, мм | ТИЗ, мм$^2$ | Код, исп. 3 | Код, исп. 6 |
|---|---|---|---|---|---|---|
| 80 | 3000 | 75 | 0,8 | 2025 | ISL807C | ISL807 |
| | | 100 | | 2700 | ISL810C | ISL810 |
| | | 150 | | 4050 | ISL815C | ISL815 |
| | | 200 | | 5400 | ISL820C | ISL820 |
| | | 300 | | 8100 | ISL830C | ISL830 |
| | | 400 | | 10800 | ISL840C | ISL840 |
| | | 450 | | 12150 | ISL845C | ISL845 |
| | | 500 | | 13500 | ISL850C | ISL850 |
| | | 600 | | 16200 | ISL860C | ISL860 |
| | | 75 | 1 | 2025 | ISV807C | ISV807 |
| | | 100 | | 2700 | ISV810C | ISV810 |
| | | 150 | | 4050 | ISV815C | ISV815 |
| | | 200 | | 5400 | ISV820C | ISV820 |
| | | 300 | | 8100 | ISV830C | ISV830 |
| | | 400 | | 10800 | ISV840C | ISV840 |
| | | 450 | | 12150 | ISV845C | ISV845 |
| | | 500 | | 13500 | ISV850C | ISV850 |
| | | 600 | | 16200 | ISV860C | ISV860 |
| | | 75 | 1,5 | 2025 | ISM807C | ISM807 |
| | | 100 | | 2700 | ISM810C | ISM810 |
| | | 150 | | 4050 | ISM815C | ISM815 |
| | | 200 | | 5400 | ISM820C | ISM820 |
| | | 300 | | 8100 | ISM830C | ISM830 |
| | | 400 | | 10800 | ISM840C | ISM840 |
| | | 450 | | 12150 | ISM845C | ISM845 |
| | | 500 | | 13500 | ISM850C | ISM850 |
| | | 600 | | 16200 | ISM860C | ISM860 |
| | | 75 | 2* | 2025 | ISH807C | ISH807 |
| | | 100 | | 2700 | ISH810C | ISH810 |
| | | 150 | | 4050 | ISH815C | ISH815 |
| | | 200 | | 5400 | ISH820C | ISH820 |
| | | 300 | | 8100 | ISH830C | ISH830 |
| | | 400 | | 10800 | ISH840C | ISH840 |
| | | 450 | | 12150 | ISH845C | ISH845 |
| | | 500 | | 13500 | ISH850C | ISH850 |
| | | 600 | | 16200 | ISH860C | ISH860 |

* Данные по безопасной рабочей нагрузке для лотков с толщиной борта 2 мм предоставляются по запросу

Графики нагрузок представлены на стр. 568–569.

## Перфорированные лотки с высотой боковой стенки 100 мм

**Назначение:**
• построение кабельных трасс для прокладки проводов и кабелей.
**Характеристики:**
• исп. 3 – нержавеющая сталь AISI 304;
• исп. 6 – нержавеющая сталь AISI 316L.

| Высота, мм | Длина, мм | Ширина, мм | Толщина, мм | ТИЗ, мм$^2$ | Код, исп. 3 | Код, исп. 6 |
|---|---|---|---|---|---|---|
| 100 | 3000 | 100 | 0,8 | 2700 | ISL1010C | ISL1010 |
| | | 150 | | 4050 | ISL1015C | ISL1015 |
| | | 200 | | 5400 | ISL1020C | ISL1020 |
| | | 300 | | 8100 | ISL1030C | ISL1030 |
| | | 400 | | 10800 | ISL1040C | ISL1040 |
| | | 450 | | 12150 | ISL1045C | ISL1045 |
| | | 500 | | 13500 | ISL1050C | ISL1050 |
| | | 600 | | 16200 | ISL1060C | ISL1060 |
| | | 100 | 1 | 2700 | ISV1010C | ISV1010 |
| | | 150 | | 4050 | ISV1015C | ISV1015 |
| | | 200 | | 5400 | ISV1020C | ISV1020 |
| | | 300 | | 8100 | ISV1030C | ISV1030 |
| | | 400 | | 10800 | ISV1040C | ISV1040 |
| | | 450 | | 12150 | ISV1045C | ISV1045 |
| | | 500 | | 13500 | ISV1050C | ISV1050 |
| | | 600 | | 16200 | ISV1060C | ISV1060 |
| | | 100 | 1,5 | 2700 | ISM1010C | ISM1010 |
| | | 150 | | 4050 | ISM1015C | ISM1015 |
| | | 200 | | 5400 | ISM1020C | ISM1020 |
| | | 300 | | 8100 | ISM1030C | ISM1030 |
| | | 400 | | 10800 | ISM1040C | ISM1040 |
| | | 450 | | 12150 | ISM1045C | ISM1045 |
| | | 500 | | 13500 | ISM1050C | ISM1050 |
| | | 600 | | 16200 | ISM1060C | ISM1060 |
| | | 100 | 2* | 2700 | ISH1010C | ISH1010 |
| | | 150 | | 4050 | ISH1015C | ISH1015 |
| | | 200 | | 5400 | ISH1020C | ISH1020 |
| | | 300 | | 8100 | ISH1030C | ISH1030 |
| | | 400 | | 10800 | ISH1040C | ISH1040 |
| | | 450 | | 12150 | ISH1045C | ISH1045 |
| | | 500 | | 13500 | ISH1050C | ISH1050 |
| | | 600 | | 16200 | ISH1060C | ISH1060 |

* Данные по безопасной рабочей нагрузке для лотков с толщиной борта 2 мм предоставляются по запросу

Графики нагрузок представлены на стр. 570–571.

## Неперфорированные лотки с высотой боковой стенки 30 мм

**Назначение:**
• построение кабельных трасс для прокладки проводов и кабелей.
**Характеристики:**
• исп. 3 – нержавеющая сталь AISI 304;
• исп. 6 – нержавеющая сталь AISI 316L.

| Высота, мм | Длина, мм | Ширина, мм | Толщина, мм | ТИЗ, мм$^2$ | Код, исп. 3 | Код, исп. 6 |
|---|---|---|---|---|---|---|
| 30 | 3000 | 50 | 0,8 | 1350 | INL305C | INL305 |
| | | 75 | | 2025 | INL307C | INL307 |
| | | 100 | | 2700 | INL310C | INL310 |
| | | 150 | | 4050 | INL315C | INL315 |
| | | 200 | | 5400 | INL320C | INL320 |
| | | 300 | | 8100 | INL330C | INL330 |
| | | 400 | | 10800 | INL340C | INL340 |
| | | 450 | | 12150 | INL345C | INL345 |
| | | 500 | | 13500 | INL350C | INL350 |
| | | 600 | | 16200 | INL360C | INL360 |
| | | 50 | 1 | 1350 | INV305C | INV305 |
| | | 75 | | 2025 | INV307C | INV307 |
| | | 100 | | 2700 | INV310C | INV310 |
| | | 150 | | 4050 | INV315C | INV315 |
| | | 200 | | 5400 | INV320C | INV320 |
| | | 300 | | 8100 | INV330C | INV330 |
| | | 400 | | 10800 | INV340C | INV340 |
| | | 450 | | 12150 | INV345C | INV345 |
| | | 500 | | 13500 | INV350C | INV350 |
| | | 600 | | 16200 | INV360C | INV360 |
| | | 50 | 1,5 | 1350 | INM305C | INM305 |
| | | 75 | | 2025 | INM307C | INM307 |
| | | 100 | | 2700 | INM310C | INM310 |
| | | 150 | | 4050 | INM315C | INM315 |
| | | 200 | | 5400 | INM320C | INM320 |
| | | 300 | | 8100 | INM330C | INM330 |
| | | 400 | | 10800 | INM340C | INM340 |
| | | 450 | | 12150 | INM345C | INM345 |
| | | 500 | | 13500 | INM350C | INM350 |
| | | 600 | | 16200 | INM360C | INM360 |
| | | 50 | 2* | 1350 | INH305C | INH305 |
| | | 75 | | 2025 | INH307C | INH307 |
| | | 100 | | 2700 | INH310C | INH310 |
| | | 150 | | 4050 | INH315C | INH315 |
| | | 200 | | 5400 | INH320C | INH320 |
| | | 300 | | 8100 | INH330C | INH330 |
| | | 400 | | 10800 | INH340C | INH340 |
| | | 450 | | 12150 | INH345C | INH345 |
| | | 500 | | 13500 | INH350C | INH350 |
| | | 600 | | 16200 | INH360C | INH360 |

* Данные по безопасной рабочей нагрузке для лотков с толщиной борта 2 мм предоставляются по запросу

## Неперфорированные лотки с высотой боковой стенки 50 мм

**Назначение:**
• построение кабельных трасс для прокладки проводов и кабелей.
**Характеристики:**
• исп. 3 – нержавеющая сталь AISI 304;
• исп. 6 – нержавеющая сталь AISI 316L.

| Высота, мм | Длина, мм | Ширина, мм | Толщина, мм | ТИЗ, мм$^2$ | Код, исп. 3 | Код, исп. 6 |
|---|---|---|---|---|---|---|
| 50 | 3000 | 50 | 0,8 | 1350 | INL505C | INL505 |
| | | 75 | | 2025 | INL507C | INL507 |
| | | 100 | | 2700 | INL510C | INL510 |
| | | 150 | | 4050 | INL515C | INL515 |
| | | 200 | | 5400 | INL520C | INL520 |
| | | 300 | | 8100 | INL530C | INL530 |
| | | 400 | | 10800 | INL540C | INL540 |
| | | 450 | | 12150 | INL545C | INL545 |
| | | 500 | | 13500 | INL550C | INL550 |
| | | 600 | | 16200 | INL560C | INL560 |
| | | 50 | 1 | 1350 | INV505C | INV505 |
| | | 75 | | 2025 | INV507C | INV507 |
| | | 100 | | 2700 | INV510C | INV510 |
| | | 150 | | 4050 | INV515C | INV515 |
| | | 200 | | 5400 | INV520C | INV520 |
| | | 300 | | 8100 | INV530C | INV530 |
| | | 400 | | 10800 | INV540C | INV540 |
| | | 450 | | 12150 | INV545C | INV545 |
| | | 500 | | 13500 | INV550C | INV550 |
| | | 600 | | 16200 | INV560C | INV560 |
| | | 50 | 1,5 | 1350 | INM505C | INM505 |
| | | 75 | | 2025 | INM507C | INM507 |
| | | 100 | | 2700 | INM510C | INM510 |
| | | 150 | | 4050 | INM515C | INM515 |
| | | 200 | | 5400 | INM520C | INM520 |
| | | 300 | | 8100 | INM530C | INM530 |
| | | 400 | | 10800 | INM540C | INM540 |
| | | 450 | | 12150 | INM545C | INM545 |
| | | 500 | | 13500 | INM550C | INM550 |
| | | 600 | | 16200 | INM560C | INM560 |
| | | 50 | 2* | 1350 | INH505C | INH505 |
| | | 75 | | 2025 | INH507C | INH507 |
| | | 100 | | 2700 | INH510C | INH510 |
| | | 150 | | 4050 | INH515C | INH515 |
| | | 200 | | 5400 | INH520C | INH520 |
| | | 300 | | 8100 | INH530C | INH530 |
| | | 400 | | 10800 | INH540C | INH540 |
| | | 450 | | 12150 | INH545C | INH545 |
| | | 500 | | 13500 | INH550C | INH550 |
| | | 600 | | 16200 | INH560C | INH560 |

* Данные по безопасной рабочей нагрузке для лотков с толщиной борта 2 мм предоставляются по запросу

Графики нагрузок представлены на стр. 571–572.

## Неперфорированные лотки с высотой боковой стенки 80 мм

**Назначение:**
• построение кабельных трасс для прокладки проводов и кабелей.
**Характеристики:**
• исп. 3 – нержавеющая сталь AISI 304;
• исп. 6 – нержавеющая сталь AISI 316L.

| Высота, мм | Длина, мм | Ширина, мм | Толщина, мм | ТИЗ, мм$^2$ | Код, исп. 3 | Код, исп. 6 |
|---|---|---|---|---|---|---|
| 80 | 3000 | 75 | 0,8 | 2025 | INL807C | INL807 |
| | | 100 | | 2700 | INL810C | INL810 |
| | | 150 | | 4050 | INL815C | INL815 |
| | | 200 | | 5400 | INL820C | INL820 |
| | | 300 | | 8100 | INL830C | INL830 |
| | | 400 | | 10800 | INL840C | INL840 |
| | | 450 | | 12150 | INL845C | INL845 |
| | | 500 | | 13500 | INL850C | INL850 |
| | | 600 | | 16200 | INL860C | INL860 |
| | | 75 | 1 | 2025 | INV807C | INV807 |
| | | 100 | | 2700 | INV810C | INV810 |
| | | 150 | | 4050 | INV815C | INV815 |
| | | 200 | | 5400 | INV820C | INV820 |
| | | 300 | | 8100 | INV830C | INV830 |
| | | 400 | | 10800 | INV840C | INV840 |
| | | 450 | | 12150 | INV845C | INV845 |
| | | 500 | | 13500 | INV850C | INV850 |
| | | 600 | | 16200 | INV860C | INV860 |
| | | 75 | 1,5 | 2025 | INM807C | INM807 |
| | | 100 | | 2700 | INM810C | INM810 |
| | | 150 | | 4050 | INM815C | INM815 |
| | | 200 | | 5400 | INM820C | INM820 |
| | | 300 | | 8100 | INM830C | INM830 |
| | | 400 | | 10800 | INM840C | INM840 |
| | | 450 | | 12150 | INM845C | INM845 |
| | | 500 | | 13500 | INM850C | INM850 |
| | | 600 | | 16200 | INM860C | INM860 |
| | | 75 | 2 | 2025 | INH807C | INH807 |
| | | 100 | | 2700 | INH810C | INH810 |
| | | 150 | | 4050 | INH815C | INH815 |
| | | 200 | | 5400 | INH820C | INH820 |
| | | 300 | | 8100 | INH830C | INH830 |
| | | 400 | | 10800 | INH840C | INH840 |
| | | 450 | | 12150 | INH845C | INH845 |
| | | 500 | | 13500 | INH850C | INH850 |
| | | 600 | | 16200 | INH860C | INH860 |

* Данные по безопасной рабочей нагрузке для лотков с толщиной борта 2 мм предоставляются по запросу

Графики нагрузок представлены на стр. 573–574.

## Неперфорированные лотки с высотой боковой стенки 100 мм

**Назначение:**
• построение кабельных трасс для прокладки проводов и кабелей.
**Характеристики:**
• исп. 3 – нержавеющая сталь AISI 304;
• исп. 6 – нержавеющая сталь AISI 316L.

| Высота, мм | Длина, мм | Ширина, мм | Толщина, мм | ТИЗ, мм$^2$ | Код, исп. 3 | Код, исп. 6 |
|---|---|---|---|---|---|---|
| 100 | 3000 | 100 | 0,8 | 2700 | INL1010C | INL1010 |
| | | 150 | | 4050 | INL1015C | INL1015 |
| | | 200 | | 5400 | INL1020C | INL1020 |
| | | 300 | | 8100 | INL1030C | INL1030 |
| | | 400 | | 10800 | INL1040C | INL1040 |
| | | 450 | | 12150 | INL1045C | INL1045 |
| | | 500 | | 13500 | INL1050C | INL1050 |
| | | 600 | | 16200 | INL1060C | INL1060 |
| | | 100 | 1 | 2700 | INV1010C | INV1010 |
| | | 150 | | 4050 | INV1015C | INV1015 |
| | | 200 | | 5400 | INV1020C | INV1020 |
| | | 300 | | 8100 | INV1030C | INV1030 |
| | | 400 | | 10800 | INV1040C | INV1040 |
| | | 450 | | 12150 | INV1045C | INV1045 |
| | | 500 | | 13500 | INV1050C | INV1050 |
| | | 600 | | 16200 | INV1060C | INV1060 |
| | | 100 | 1,5 | 2700 | INM1010C | INM1010 |
| | | 150 | | 4050 | INM1015C | INM1015 |
| | | 200 | | 5400 | INM1020C | INM1020 |
| | | 300 | | 8100 | INM1030C | INM1030 |
| | | 400 | | 10800 | INM1040C | INM1040 |
| | | 450 | | 12150 | INM1045C | INM1045 |
| | | 500 | | 13500 | INM1050C | INM1050 |
| | | 600 | | 16200 | INM1060C | INM1060 |
| | | 100 | 2 | 2700 | INH1010C | INH1010 |
| | | 150 | | 4050 | INH1015C | INH1015 |
| | | 200 | | 5400 | INH1020C | INH1020 |
| | | 300 | | 8100 | INH1030C | INH1030 |
| | | 400 | | 10800 | INH1040C | INH1040 |
| | | 450 | | 12150 | INH1045C | INH1045 |
| | | 500 | | 13500 | INH1050C | INH1050 |
| | | 600 | | 16200 | INH1060C | INH1060 |

* Данные по безопасной рабочей нагрузке для лотков с толщиной борта 2 мм предоставляются по запросу

Графики нагрузок представлены на стр. 574–575.

## График нагрузок перфорированного лотка с высотой боковой стенки 50 мм и толщиной стали 0,8 мм

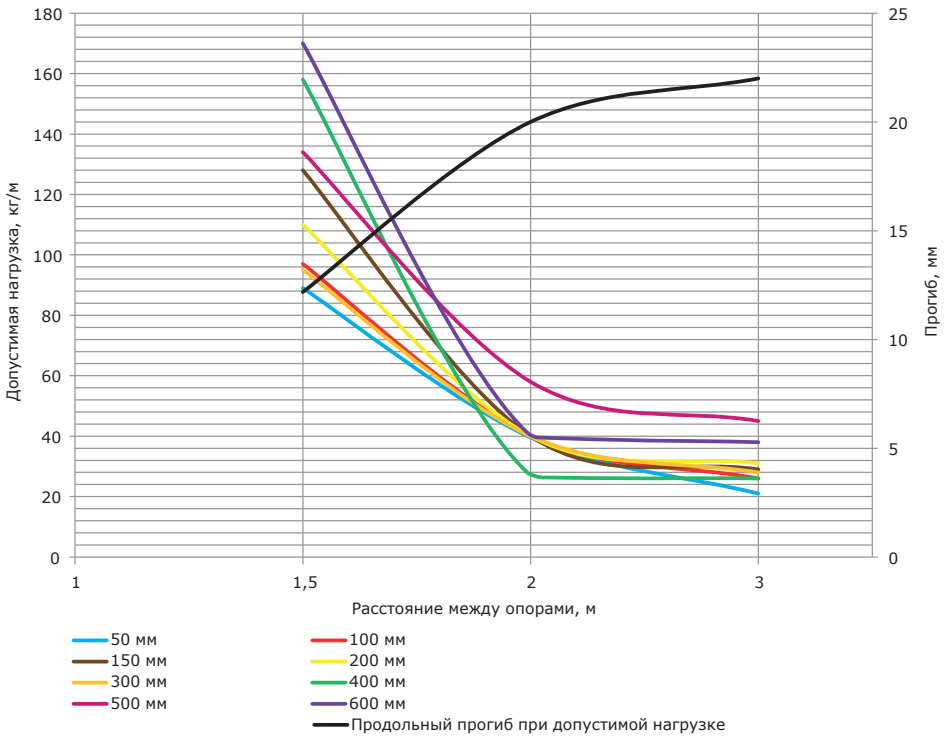


**Условия испытаний лотков на безопасную рабочую нагрузку:**
- испытания по ГОСТ Р 52868 п. 10.3.3;
- коэффициент запаса не менее 1,7 от заявленной нагрузки.

## График нагрузок перфорированного лотка с высотой боковой стенки 50 мм и толщиной стали 1,0 мм

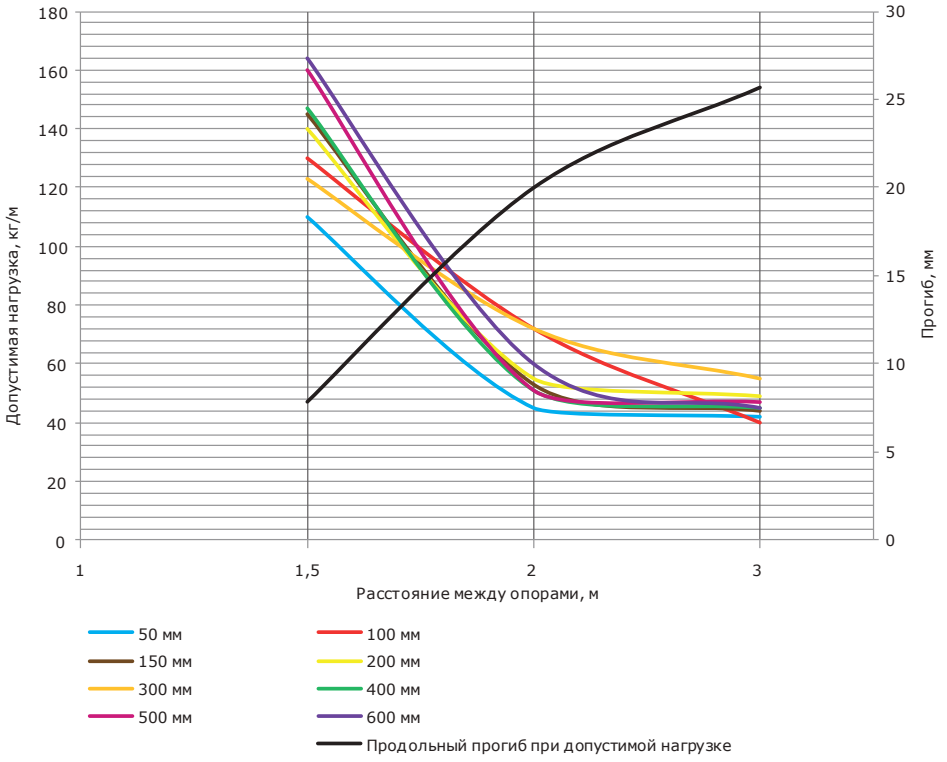


**Условия испытаний лотков на безопасную рабочую нагрузку:**
- испытания по ГОСТ Р 52868 п. 10.3.3;
- коэффициент запаса не менее 1,7 от заявленной нагрузки.

## График нагрузок перфорированного лотка с высотой боковой стенки 50 мм и толщиной стали 1,5 мм

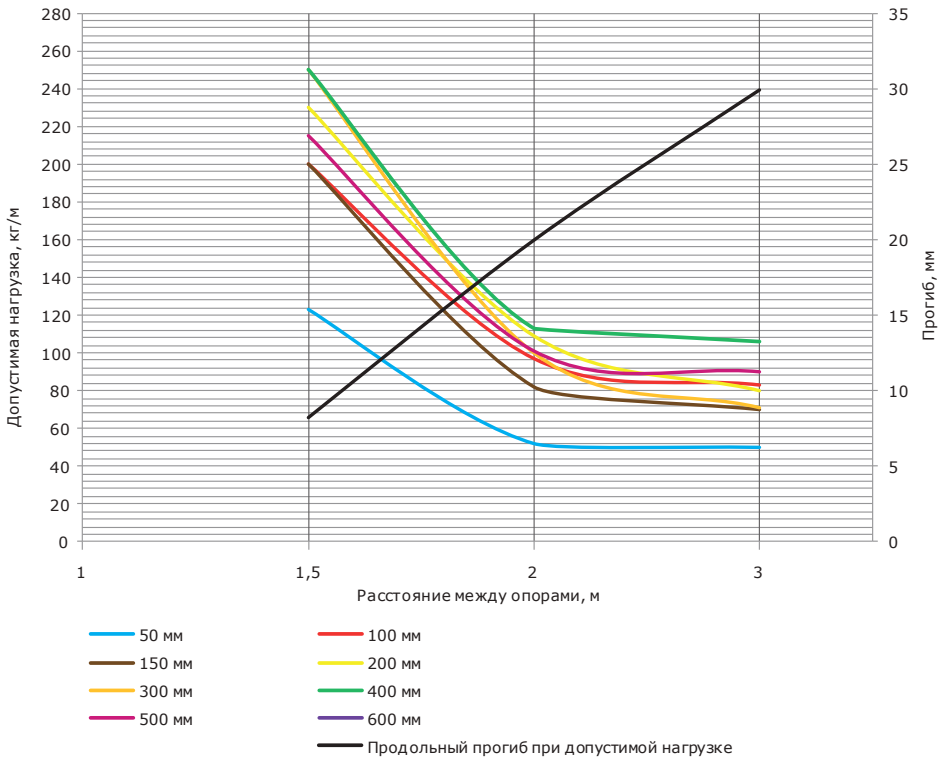


**Условия испытаний лотков на безопасную рабочую нагрузку:**
- испытания по ГОСТ Р 52868 п. 10.3.3;
- коэффициент запаса не менее 1,7 от заявленной нагрузки.

## График нагрузок перфорированного лотка с высотой боковой стенки 80 мм и толщиной стали 0,8 мм

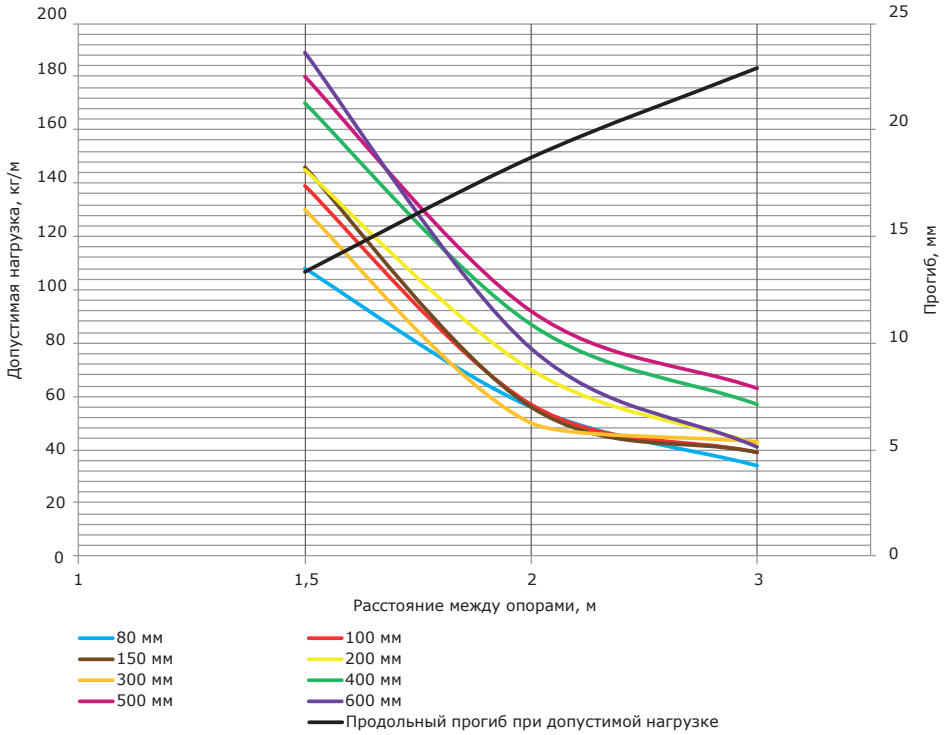


**Условия испытаний лотков на безопасную рабочую нагрузку:**
- испытания по ГОСТ Р 52868 п. 10.3.3;
- коэффициент запаса не менее 1,7 от заявленной нагрузки.

## График нагрузок перфорированного лотка с высотой боковой стенки 80 мм и толщиной стали 1,0 мм

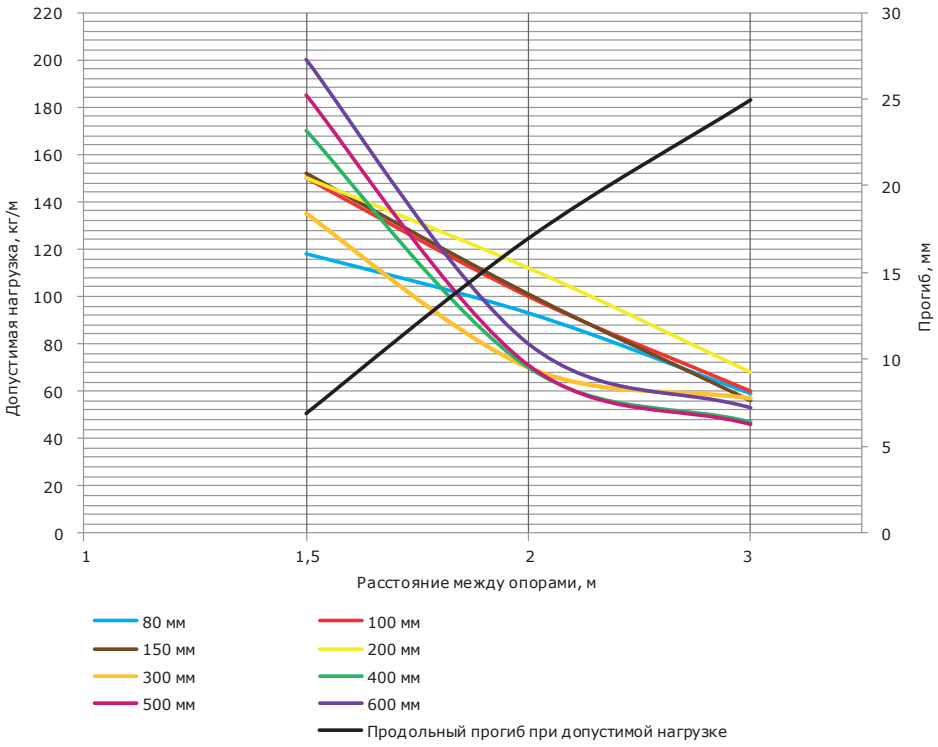


**Условия испытаний лотков на безопасную рабочую нагрузку:**
- испытания по ГОСТ Р 52868 п. 10.3.3;
- коэффициент запаса не менее 1,7 от заявленной нагрузки.

## График нагрузок перфорированного лотка с высотой боковой стенки 80 мм и толщиной стали 1,5 мм

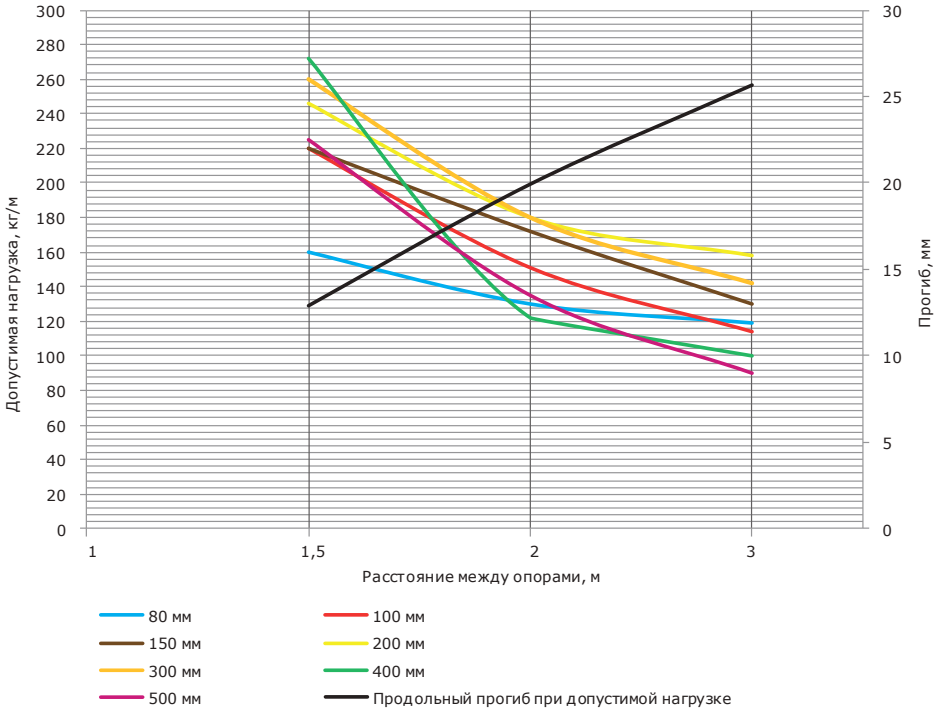


**Условия испытаний лотков на безопасную рабочую нагрузку:**
- испытания по ГОСТ Р 52868 п. 10.3.3;
- коэффициент запаса не менее 1,7 от заявленной нагрузки.

## График нагрузок перфорированного лотка с высотой боковой стенки 100 мм и толщиной стали 0,8 мм

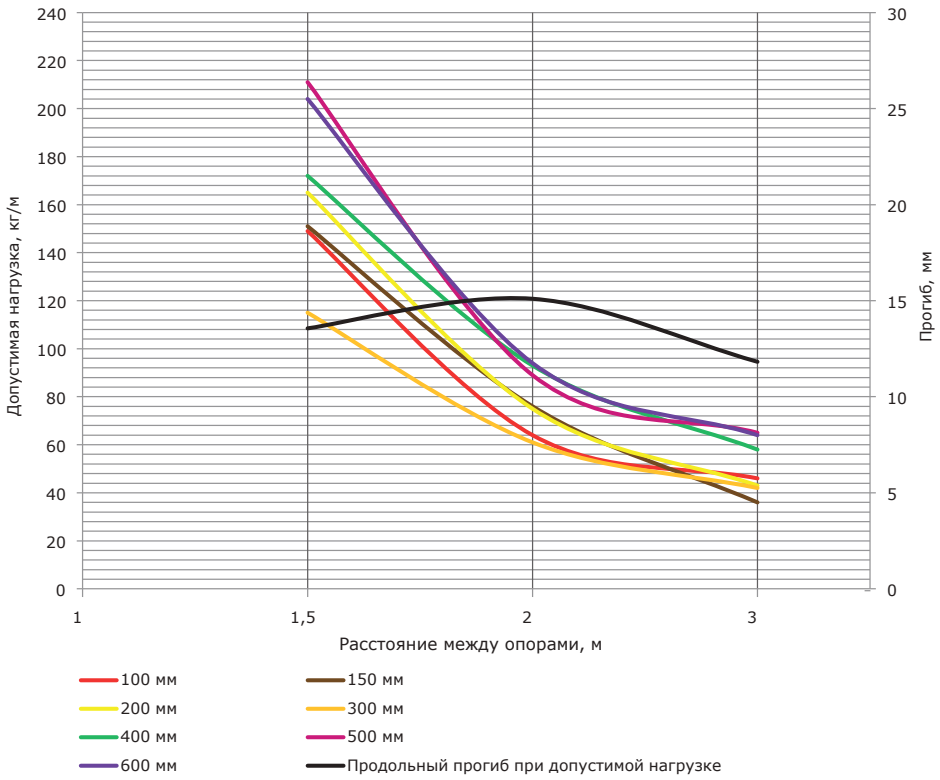


**Условия испытаний лотков на безопасную рабочую нагрузку:**
- испытания по ГОСТ Р 52868 п. 10.3.3;
- коэффициент запаса не менее 1,7 от заявленной нагрузки.

## График нагрузок перфорированного лотка с высотой боковой стенки 100 мм и толщиной стали 1,0 мм

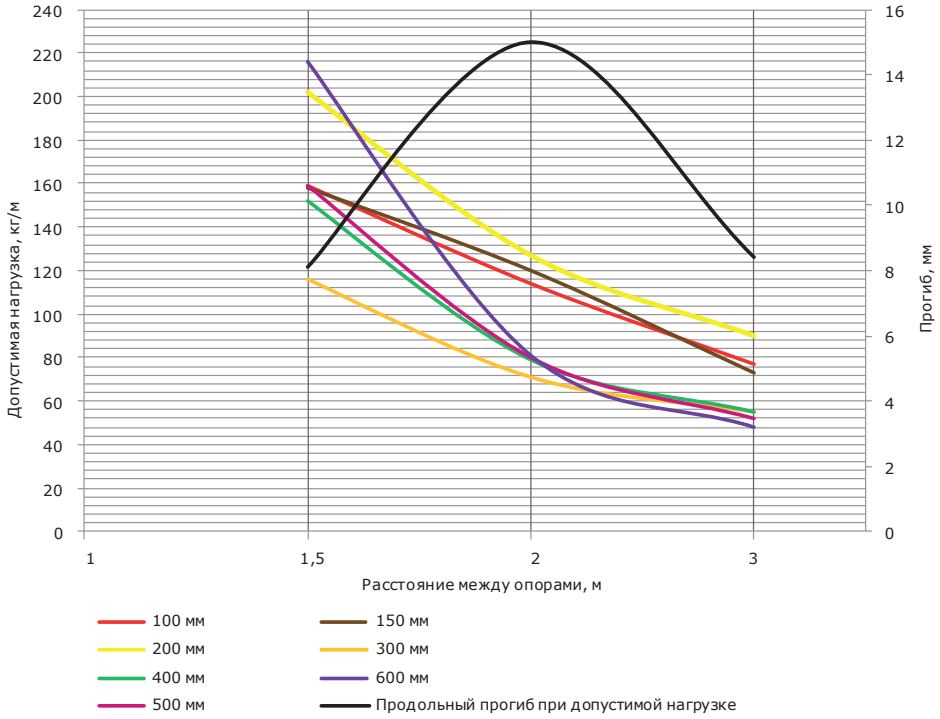


**Условия испытаний лотков на безопасную рабочую нагрузку:**
- испытания по ГОСТ Р 52868 п. 10.3.3;
- коэффициент запаса не менее 1,7 от заявленной нагрузки.

## График нагрузок перфорированного лотка с высотой боковой стенки 100 мм и толщиной стали 1,5 мм

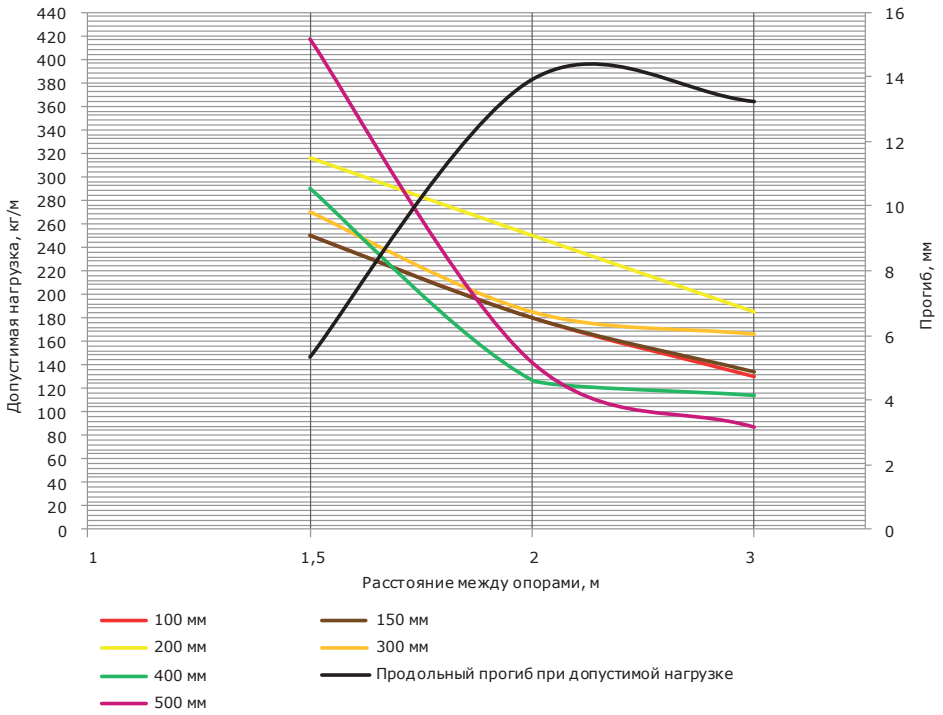


**Условия испытаний лотков на безопасную рабочую нагрузку:**
- испытания по ГОСТ Р 52868 п. 10.3.3;
- коэффициент запаса не менее 1,7 от заявленной нагрузки.

## График нагрузок неперфорированного лотка с высотой боковой стенки 50 мм и толщиной стали 0,8 мм

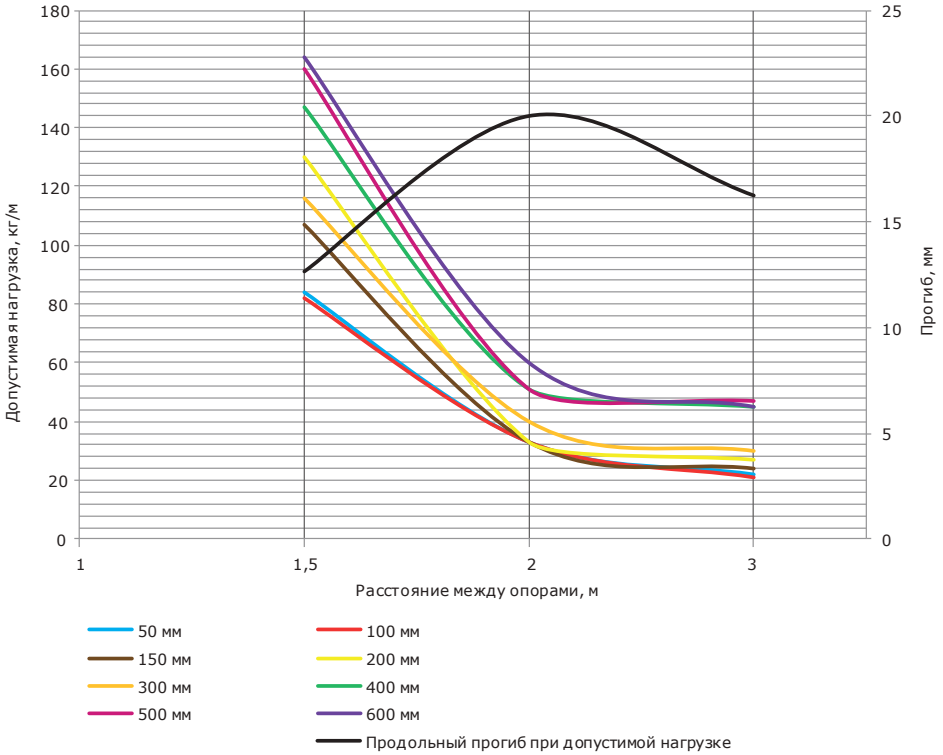


**Условия испытаний лотков на безопасную рабочую нагрузку:**
- испытания по ГОСТ Р 52868 п. 10.3.3;
- коэффициент запаса не менее 1,7 от заявленной нагрузки.

## График нагрузок неперфорированного лотка с высотой боковой стенки 50 мм и толщиной стали 1,0 мм

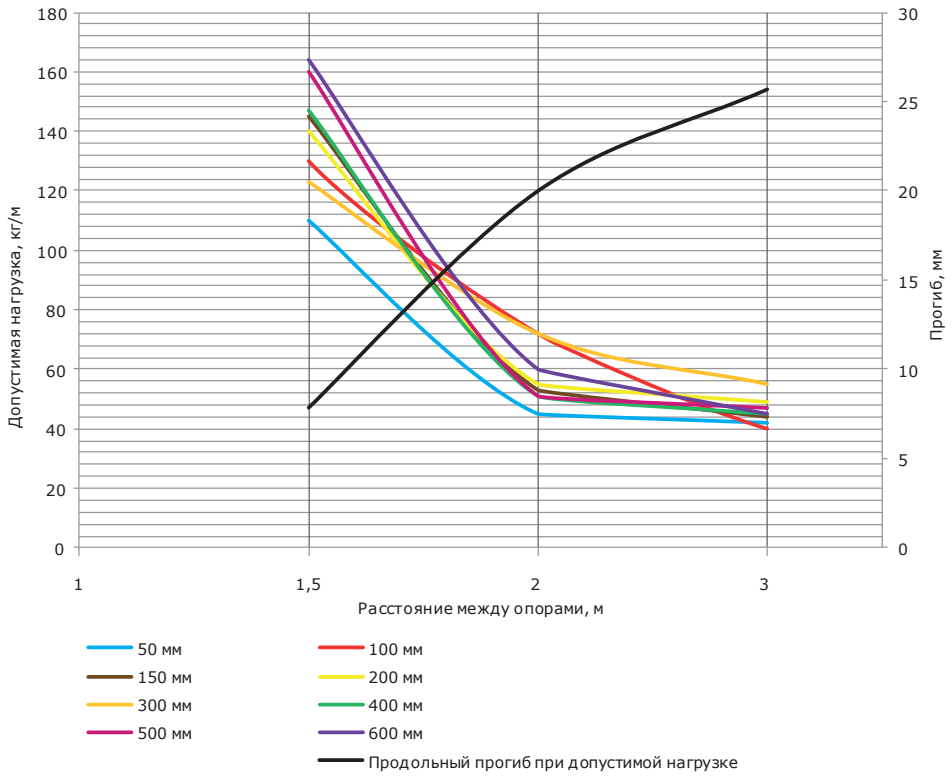


**Условия испытаний лотков на безопасную рабочую нагрузку:**
- испытания по ГОСТ Р 52868 п. 10.3.3;
- коэффициент запаса не менее 1,7 от заявленной нагрузки.

## График нагрузок неперфорированного лотка с высотой боковой стенки 50 мм и толщиной стали 1,5 мм

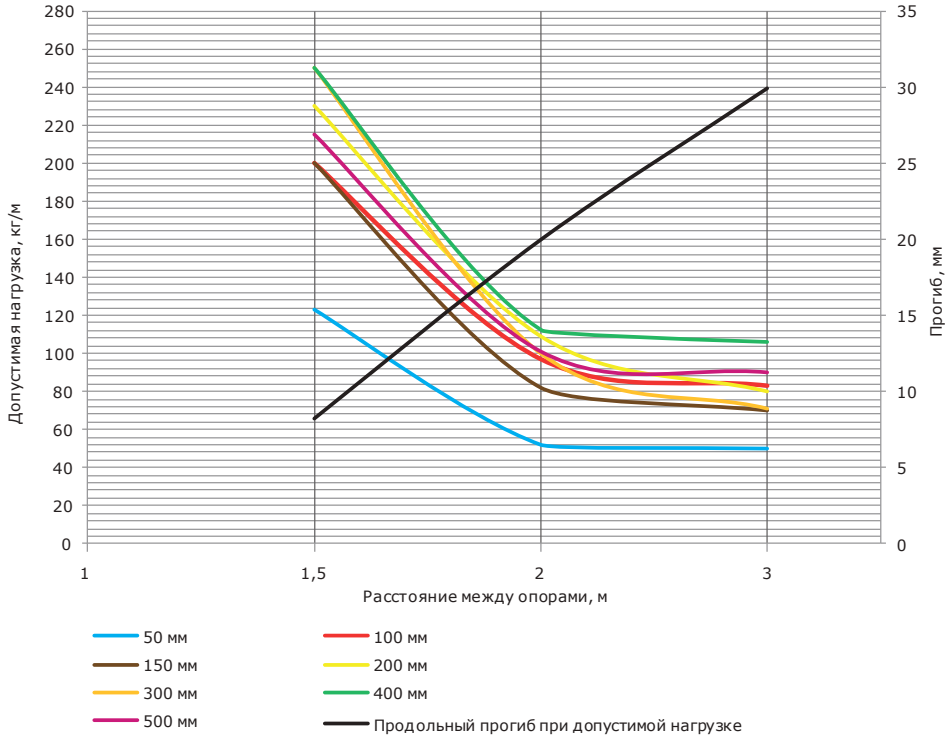


**Условия испытаний лотков на безопасную рабочую нагрузку:**
- испытания по ГОСТ Р 52868 п. 10.3.3;
- коэффициент запаса не менее 1,7 от заявленной нагрузки.

## График нагрузок неперфорированного лотка с высотой боковой стенки 80 мм и толщиной стали 0,8 мм

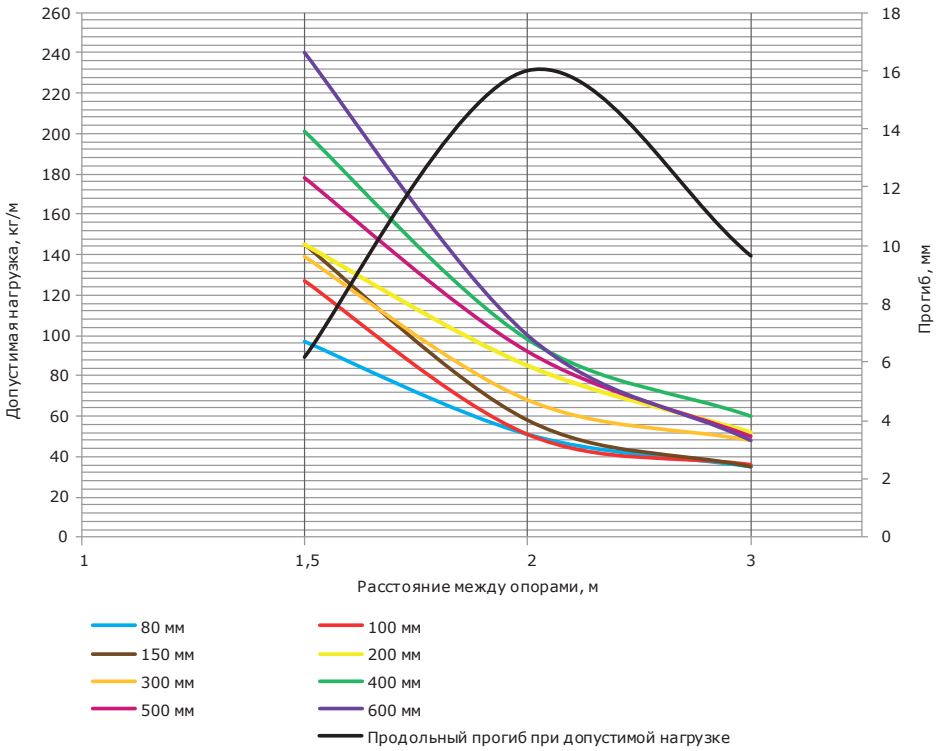


**Условия испытаний лотков на безопасную рабочую нагрузку:**
- испытания по ГОСТ Р 52868 п. 10.3.3;
- коэффициент запаса не менее 1,7 от заявленной нагрузки.

## График нагрузок неперфорированного лотка с высотой боковой стенки 80 мм и толщиной стали 1,0 мм

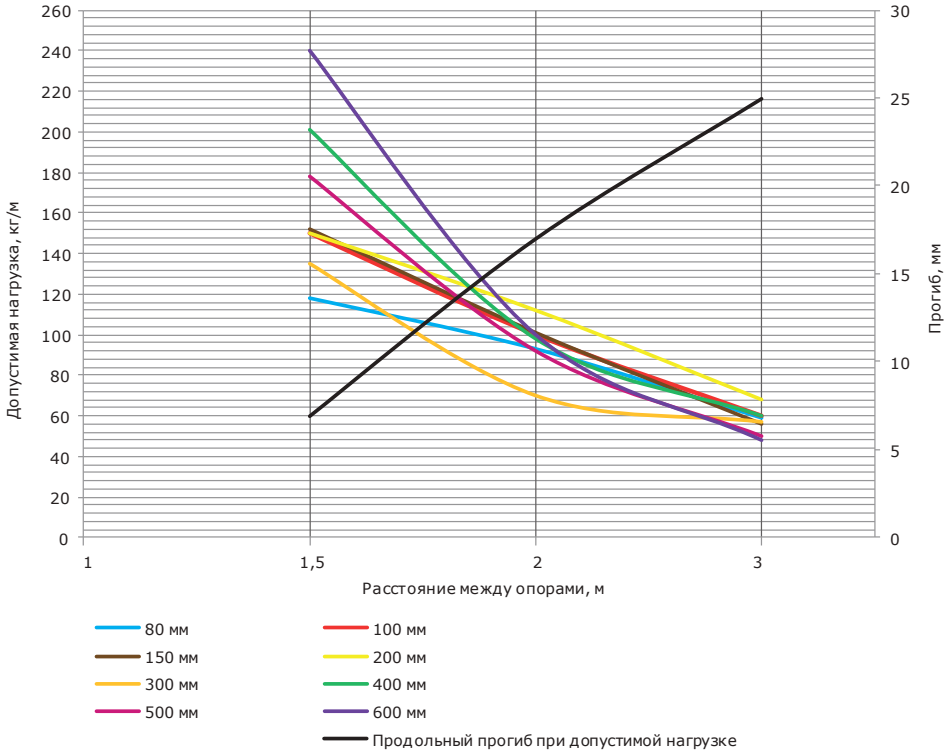


**Условия испытаний лотков на безопасную рабочую нагрузку:**
- испытания по ГОСТ Р 52868 п. 10.3.3;
- коэффициент запаса не менее 1,7 от заявленной нагрузки.

## График нагрузок неперфорированного лотка с высотой боковой стенки 80 мм и толщиной стали 1,5 мм

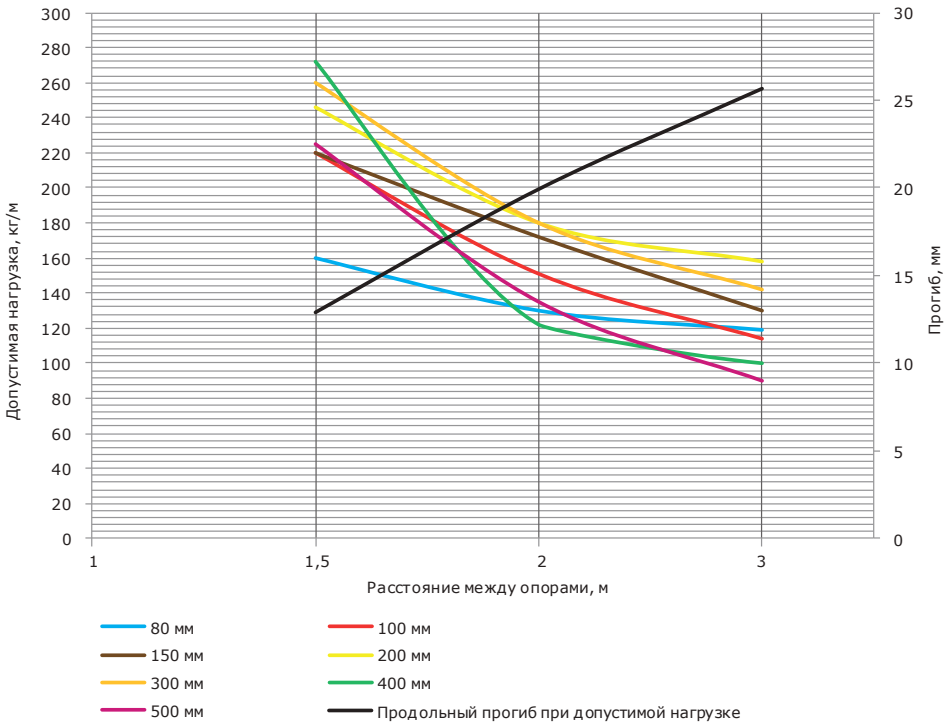


**Условия испытаний лотков на безопасную рабочую нагрузку:**
- испытания по ГОСТ Р 52868 п. 10.3.3;
- коэффициент запаса не менее 1,7 от заявленной нагрузки.

## График нагрузок неперфорированного лотка с высотой боковой стенки 100 мм и толщиной стали 0,8 мм

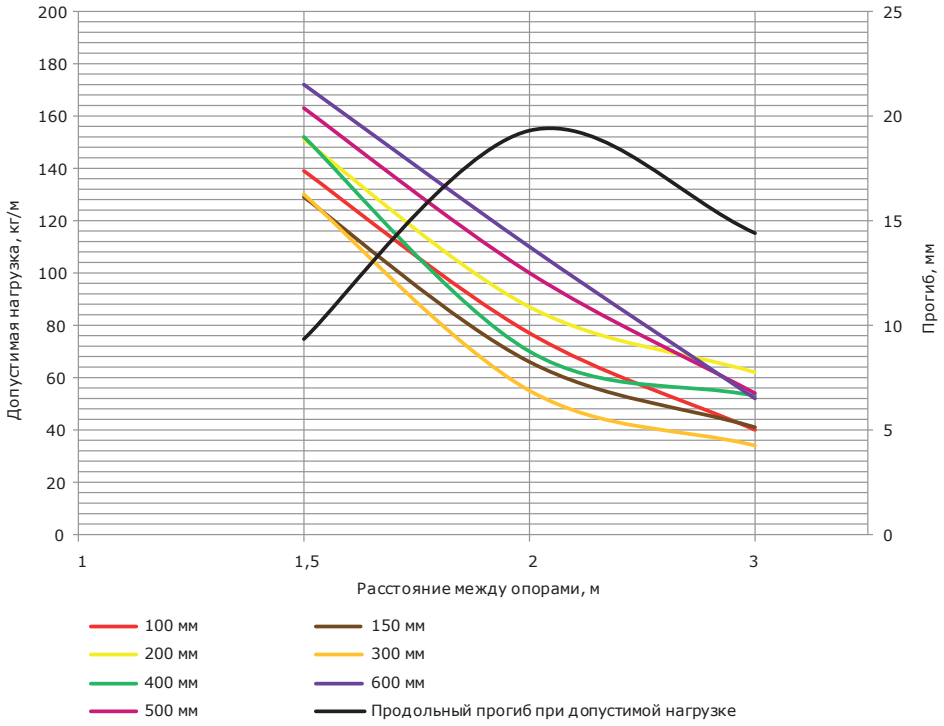


**Условия испытаний лотков на безопасную рабочую нагрузку:**
- испытания по ГОСТ Р 52868 п. 10.3.3;
- коэффициент запаса не менее 1,7 от заявленной нагрузки.

## График нагрузок неперфорированного лотка с высотой боковой стенки 100 мм и толщиной стали 1,0 мм

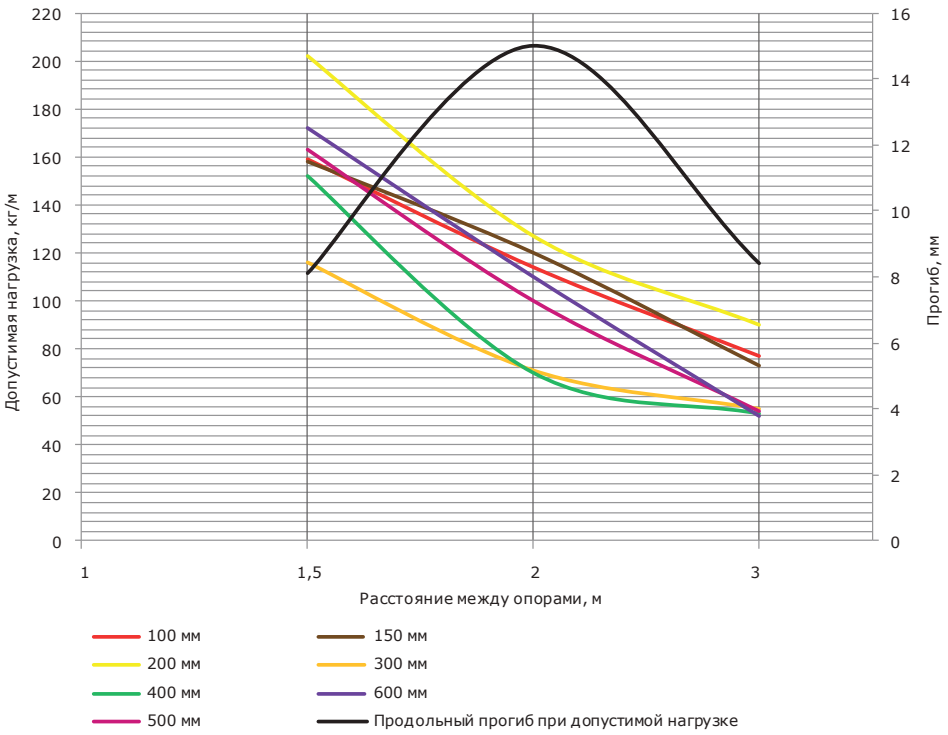


**Условия испытаний лотков на безопасную рабочую нагрузку:**
- испытания по ГОСТ Р 52868 п. 10.3.3;
- коэффициент запаса не менее 1,7 от заявленной нагрузки.

## График нагрузок неперфорированного лотка с высотой боковой стенки 100 мм и толщиной стали 1,5 мм

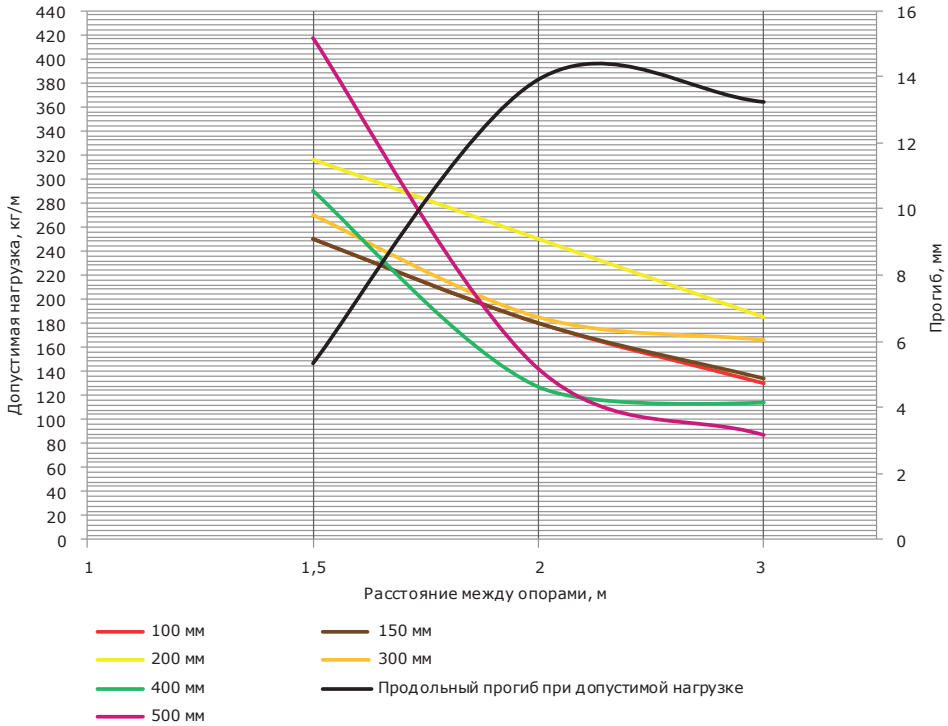


**Условия испытаний лотков на безопасную рабочую нагрузку:**
- испытания по ГОСТ Р 52868 п. 10.3.3;
- коэффициент запаса не менее 1,7 от заявленной нагрузки.

# Аксессуары к листовым лоткам

## Угол горизонтальный 45°

**Назначение:**
• организация поворота трассы в горизонтальной плоскости на 45°.
**Характеристики:**
• исп. 3 – нержавеющая сталь AISI 304;
• исп. 6 – нержавеющая сталь AISI 316L.
**Особенности:**
• соединители и метизы входят в комплект.

| Высота, мм | Ширина, мм | Код, исп. 3 | Код, исп. 6 | Код, исп. 3 | Код, исп. 6 |
|---|---|---|---|---|---|
| | | толщина 0,8 мм | | толщина 1,5 мм | |
| 30 | 50 | ISCL305KC | ISCL305K | ISCM305KC | ISCM305K |
| | 75 | ISCL307KC | ISCL307K | ISCM307KC | ISCM307K |
| | 100 | ISCL310KC | ISCL310K | ISCM310KC | ISCM310K |
| | 150 | ISCL315KC | ISCL315K | ISCM315KC | ISCM315K |
| | 200 | ISCL320KC | ISCL320K | ISCM320KC | ISCM320K |
| | 300 | ISCL330KC | ISCL330K | ISCM330KC | ISCM330K |
| | 400 | ISCL340KC | ISCL340K | ISCM340KC | ISCM340K |
| | 450 | ISCL345KC | ISCL345K | ISCM345KC | ISCM345K |
| | 500 | ISCL350KC | ISCL350K | ISCM350KC | ISCM350K |
| | 600 | ISCL360KC | ISCL360K | ISCM360KC | ISCM360K |
| 50 | 50 | ISCL505KC | ISCL505K | ISCM505KC | ISCM505K |
| | 75 | ISCL507KC | ISCL507K | ISCM507KC | ISCM507K |
| | 100 | ISCL510KC | ISCL510K | ISCM510KC | ISCM510K |
| | 150 | ISCL515KC | ISCL515K | ISCM515KC | ISCM515K |
| | 200 | ISCL520KC | ISCL520K | ISCM520KC | ISCM520K |
| | 300 | ISCL530KC | ISCL530K | ISCM530KC | ISCM530K |
| | 400 | ISCL540KC | ISCL540K | ISCM540KC | ISCM540K |
| | 450 | ISCL545KC | ISCL545K | ISCM545KC | ISCM545K |
| | 500 | ISCL550KC | ISCL550K | ISCM550KC | ISCM550K |
| | 600 | ISCL560KC | ISCL560K | ISCM560KC | ISCM560K |
| 80 | 75 | ISCL807KC | ISCL807K | ISCM807KC | ISCM807K |
| | 100 | ISCL810KC | ISCL810K | ISCM810KC | ISCM810K |
| | 150 | ISCL815KC | ISCL815K | ISCM815KC | ISCM815K |
| | 200 | ISCL820KC | ISCL820K | ISCM820KC | ISCM820K |
| | 300 | ISCL830KC | ISCL830K | ISCM830KC | ISCM830K |
| | 400 | ISCL840KC | ISCL840K | ISCM840KC | ISCM840K |
| | 450 | ISCL845KC | ISCL845K | ISCM845KC | ISCM845K |
| | 500 | ISCL850KC | ISCL850K | ISCM850KC | ISCM850K |
| | 600 | ISCL860KC | ISCL860K | ISCM860KC | ISCM860K |
| 100 | 100 | ISCL1010KC | ISCL1010K | ISCM1010KC | ISCM1010K |
| | 150 | ISCL1015KC | ISCL1015K | ISCM1015KC | ISCM1015K |
| | 200 | ISCL1020KC | ISCL1020K | ISCM1020KC | ISCM1020K |
| | 300 | ISCL1030KC | ISCL1030K | ISCM1030KC | ISCM1030K |
| | 400 | ISCL1040KC | ISCL1040K | ISCM1040KC | ISCM1040K |
| | 450 | ISCL1045KC | ISCL1045K | ISCM1045KC | ISCM1045K |
| | 500 | ISCL1050KC | ISCL1050K | ISCM1050KC | ISCM1050K |
| | 600 | ISCL1060KC | ISCL1060K | ISCM1060KC | ISCM1060K |

## Угол горизонтальный 90°

**Назначение:**
• организация поворота трассы в горизонтальной плоскости на 90°.
**Характеристики:**
• исп. 3 – нержавеющая сталь AISI 304;
• исп. 6 – нержавеющая сталь AISI 316L.
**Особенности:**
• соединители и метизы входят в комплект.

| Высота, мм | Ширина, мм | Код, исп. 3 | Код, исп. 6 | Код, исп. 3 | Код, исп. 6 |
|---|---|---|---|---|---|
| | | толщина 0,8 мм | | толщина 1,5 мм | |
| 30 | 50 | ISDL305KC | ISDL305K | ISDM305KC | ISDM305K |
| | 75 | ISDL307KC | ISDL307K | ISDM307KC | ISDM307K |
| | 100 | ISDL310KC | ISDL310K | ISDM310KC | ISDM310K |
| | 150 | ISDL315KC | ISDL315K | ISDM315KC | ISDM315K |
| | 200 | ISDL320KC | ISDL320K | ISDM320KC | ISDM320K |
| | 300 | ISDL330KC | ISDL330K | ISDM330KC | ISDM330K |
| | 400 | ISDL340KC | ISDL340K | ISDM340KC | ISDM340K |
| | 450 | ISDL345KC | ISDL345K | ISDM345KC | ISDM345K |
| | 500 | ISDL350KC | ISDL350K | ISDM350KC | ISDM350K |
| | 600 | ISDL360KC | ISDL360K | ISDM360KC | ISDM360K |
| 50 | 50 | ISDL505KC | ISDL505K | ISDM505KC | ISDM505K |
| | 75 | ISDL507KC | ISDL507K | ISDM507KC | ISDM507K |
| | 100 | ISDL510KC | ISDL510K | ISDM510KC | ISDM510K |
| | 150 | ISDL515KC | ISDL515K | ISDM515KC | ISDM515K |
| | 200 | ISDL520KC | ISDL520K | ISDM520KC | ISDM520K |
| | 300 | ISDL530KC | ISDL530K | ISDM530KC | ISDM530K |
| | 400 | ISDL540KC | ISDL540K | ISDM540KC | ISDM540K |
| | 450 | ISDL545KC | ISDL545K | ISDM545KC | ISDM545K |
| | 500 | ISDL550KC | ISDL550K | ISDM550KC | ISDM550K |
| | 600 | ISDL560KC | ISDL560K | ISDM560KC | ISDM560K |
| 80 | 75 | ISDL807KC | ISDL807K | ISDM807KC | ISDM807K |
| | 100 | ISDL810KC | ISDL810K | ISDM810KC | ISDM810K |
| | 150 | ISDL815KC | ISDL815K | ISDM815KC | ISDM815K |
| | 200 | ISDL820KC | ISDL820K | ISDM820KC | ISDM820K |
| | 300 | ISDL830KC | ISDL830K | ISDM830KC | ISDM830K |
| | 400 | ISDL840KC | ISDL840K | ISDM840KC | ISDM840K |
| | 450 | ISDL845KC | ISDL845K | ISDM845KC | ISDM845K |
| | 500 | ISDL850KC | ISDL850K | ISDM850KC | ISDM850K |
| | 600 | ISDL860KC | ISDL860K | ISDM860KC | ISDM860K |
| 100 | 100 | ISDL1010KC | ISDL1010K | ISDM1010KC | ISDM1010K |
| | 150 | ISDL1015KC | ISDL1015K | ISDM1015KC | ISDM1015K |
| | 200 | ISDL1020KC | ISDL1020K | ISDM1020KC | ISDM1020K |
| | 300 | ISDL1030KC | ISDL1030K | ISDM1030KC | ISDM1030K |
| | 400 | ISDL1040KC | ISDL1040K | ISDM1040KC | ISDM1040K |
| | 450 | ISDL1045KC | ISDL1045K | ISDM1045KC | ISDM1045K |
| | 500 | ISDL1050KC | ISDL1050K | ISDM1050KC | ISDM1050K |
| | 600 | ISDL1060KC | ISDL1060K | ISDM1060KC | ISDM1060K |

## Ответвитель Т-образный

**Назначение:**
• организация Т-образного отвода трассы в горизонтальной плоскости.
**Характеристики:**
• исп. 3 – нержавеющая сталь AISI 304;
• исп. 6 – нержавеющая сталь AISI 316L.
**Особенности:**
• соединители и метизы входят в комплект.

| Высота, мм | Ширина, мм | Код, исп. 3 | Код, исп. 6 | Код, исп. 3 | Код, исп. 6 |
|---|---|---|---|---|---|
| | | толщина 0,8 мм | | толщина 1,5 мм | |
| 30 | 50 | ISTL305KC | ISTL305K | ISTM305KC | ISTM305K |
| | 75 | ISTL307KC | ISTL307K | ISTM307KC | ISTM307K |
| | 100 | ISTL310KC | ISTL310K | ISTM310KC | ISTM310K |
| | 150 | ISTL315KC | ISTL315K | ISTM315KC | ISTM315K |
| | 200 | ISTL320KC | ISTL320K | ISTM320KC | ISTM320K |
| | 300 | ISTL330KC | ISTL330K | ISTM330KC | ISTM330K |
| | 400 | ISTL340KC | ISTL340K | ISTM340KC | ISTM340K |
| | 450 | ISTL345KC | ISTL345K | ISTM345KC | ISTM345K |
| | 500 | ISTL350KC | ISTL350K | ISTM350KC | ISTM350K |
| | 600 | ISTL360KC | ISTL360K | ISTM360KC | ISTM360K |
| 50 | 50 | ISTL505KC | ISTL505K | ISTM505KC | ISTM505K |
| | 75 | ISTL507KC | ISTL507K | ISTM507KC | ISTM507K |
| | 100 | ISTL510KC | ISTL510K | ISTM510KC | ISTM510K |
| | 150 | ISTL515KC | ISTL515K | ISTM515KC | ISTM515K |
| | 200 | ISTL520KC | ISTL520K | ISTM520KC | ISTM520K |
| | 300 | ISTL530KC | ISTL530K | ISTM530KC | ISTM530K |
| | 400 | ISTL540KC | ISTL540K | ISTM540KC | ISTM540K |
| | 450 | ISTL545KC | ISTL545K | ISTM545KC | ISTM545K |
| | 500 | ISTL550KC | ISTL550K | ISTM550KC | ISTM550K |
| | 600 | ISTL560KC | ISTL560K | ISTM560KC | ISTM560K |
| 80 | 75 | ISTL807KC | ISTL807K | ISTM807KC | ISTM807K |
| | 100 | ISTL810KC | ISTL810K | ISTM810KC | ISTM810K |
| | 150 | ISTL815KC | ISTL815K | ISTM815KC | ISTM815K |
| | 200 | ISTL820KC | ISTL820K | ISTM820KC | ISTM820K |
| | 300 | ISTL830KC | ISTL830K | ISTM830KC | ISTM830K |
| | 400 | ISTL840KC | ISTL840K | ISTM840KC | ISTM840K |
| | 450 | ISTL845KC | ISTL845K | ISTM845KC | ISTM845K |
| | 500 | ISTL850KC | ISTL850K | ISTM850KC | ISTM850K |
| | 600 | ISTL860KC | ISTL860K | ISTM860KC | ISTM860K |
| 100 | 100 | ISTL1010KC | ISTL1010K | ISTM1010KC | ISTM1010K |
| | 150 | ISTL1015KC | ISTL1015K | ISTM1015KC | ISTM1015K |
| | 200 | ISTL1020KC | ISTL1020K | ISTM1020KC | ISTM1020K |
| | 300 | ISTL1030KC | ISTL1030K | ISTM1030KC | ISTM1030K |
| | 400 | ISTL1040KC | ISTL1040K | ISTM1040KC | ISTM1040K |
| | 450 | ISTL1045KC | ISTL1045K | ISTM1045KC | ISTM1045K |
| | 500 | ISTL1050KC | ISTL1050K | ISTM1050KC | ISTM1050K |
| | 600 | ISTL1060KC | ISTL1060K | ISTM1060KC | ISTM1060K |

## Ответвитель Х-образный

**Назначение:**
• монтаж пересечения трасс в горизонтальной плоскости.
**Характеристики:**
• исп. 3 – нержавеющая сталь AISI 304;
• исп. 6 – нержавеющая сталь AISI 316L.
**Особенности:**
• соединители и метизы входят в комплект.

| Высота, мм | Ширина, мм | Код, исп. 3 | Код, исп. 6 | Код, исп. 3 | Код, исп. 6 |
|---|---|---|---|---|---|
| | | толщина 0,8 мм | | толщина 1,5 мм | |
| 30 | 50 | ISXL305KC | ISXL305K | ISXM305KC | ISXM305K |
| | 75 | ISXL307KC | ISXL307K | ISXM307KC | ISXM307K |
| | 100 | ISXL310KC | ISXL310K | ISXM310KC | ISXM310K |
| | 150 | ISXL315KC | ISXL315K | ISXM315KC | ISXM315K |
| | 200 | ISXL320KC | ISXL320K | ISXM320KC | ISXM320K |
| | 300 | ISXL330KC | ISXL330K | ISXM330KC | ISXM330K |
| | 400 | ISXL340KC | ISXL340K | ISXM340KC | ISXM340K |
| | 450 | ISXL345KC | ISXL345K | ISXM345KC | ISXM345K |
| | 500 | ISXL350KC | ISXL350K | ISXM350KC | ISXM350K |
| | 600 | ISXL360KC | ISXL360K | ISXM360KC | ISXM360K |
| 50 | 50 | ISXL505KC | ISXL505K | ISXM505KC | ISXM505K |
| | 75 | ISXL507KC | ISXL507K | ISXM507KC | ISXM507K |
| | 100 | ISXL510KC | ISXL510K | ISXM510KC | ISXM510K |
| | 150 | ISXL515KC | ISXL515K | ISXM515KC | ISXM515K |
| | 200 | ISXL520KC | ISXL520K | ISXM520KC | ISXM520K |
| | 300 | ISXL530KC | ISXL530K | ISXM530KC | ISXM530K |
| | 400 | ISXL540KC | ISXL540K | ISXM540KC | ISXM540K |
| | 450 | ISXL545KC | ISXL545K | ISXM545KC | ISXM545K |
| | 500 | ISXL550KC | ISXL550K | ISXM550KC | ISXM550K |
| | 600 | ISXL560KC | ISXL560K | ISXM560KC | ISXM560K |
| 80 | 75 | ISXL807KC | ISXL807K | ISXM807KC | ISXM807K |
| | 100 | ISXL810KC | ISXL810K | ISXM810KC | ISXM810K |
| | 150 | ISXL815KC | ISXL815K | ISXM815KC | ISXM815K |
| | 200 | ISXL820KC | ISXL820K | ISXM820KC | ISXM820K |
| | 300 | ISXL830KC | ISXL830K | ISXM830KC | ISXM830K |
| | 400 | ISXL840KC | ISXL840K | ISXM840KC | ISXM840K |
| | 450 | ISXL845KC | ISXL845K | ISXM845KC | ISXM845K |
| | 500 | ISXL850KC | ISXL850K | ISXM850KC | ISXM850K |
| | 600 | ISXL860KC | ISXL860K | ISXM860KC | ISXM860K |
| 100 | 100 | ISXL1010KC | ISXL1010K | ISXM1010KC | ISXM1010K |
| | 150 | ISXL1015KC | ISXL1015K | ISXM1015KC | ISXM1015K |
| | 200 | ISXL1020KC | ISXL1020K | ISXM1020KC | ISXM1020K |
| | 300 | ISXL1030KC | ISXL1030K | ISXM1030KC | ISXM1030K |
| | 400 | ISXL1040KC | ISXL1040K | ISXM1040KC | ISXM1040K |
| | 450 | ISXL1045KC | ISXL1045K | ISXM1045KC | ISXM1045K |
| | 500 | ISXL1050KC | ISXL1050K | ISXM1050KC | ISXM1050K |
| | 600 | ISXL1060KC | ISXL1060K | ISXM1060KC | ISXM1060K |

## Угол вертикальный внутренний 90°

**Назначение:**
• организация поворота трассы лотков вверх на 90°.
**Характеристики:**
• исп. 3 – нержавеющая сталь AISI 304;
• исп. 6 – нержавеющая сталь AISI 316L.
**Особенности:**
• соединители и метизы входят в комплект.

| Высота, мм | Ширина, мм | Код, исп. 3 | Код, исп. 6 | Код, исп. 3 | Код, исп. 6 |
|---|---|---|---|---|---|
| | | толщина 0,8 мм | | толщина 1,5 мм | |
| 30 | 50 | ISIL305KC | ISIL305K | ISIM305KC | ISIM305K |
| | 75 | ISIL307KC | ISIL307K | ISIM307KC | ISIM307K |
| | 100 | ISIL310KC | ISIL310K | ISIM310KC | ISIM310K |
| | 150 | ISIL315KC | ISIL315K | ISIM315KC | ISIM315K |
| | 200 | ISIL320KC | ISIL320K | ISIM320KC | ISIM320K |
| | 300 | ISIL330KC | ISIL330K | ISIM330KC | ISIM330K |
| | 400 | ISIL340KC | ISIL340K | ISIM340KC | ISIM340K |
| | 450 | ISIL345KC | ISIL345K | ISIM345KC | ISIM345K |
| | 500 | ISIL350KC | ISIL350K | ISIM350KC | ISIM350K |
| | 600 | ISIL360KC | ISIL360K | ISIM360KC | ISIM360K |
| 50 | 50 | ISIL505KC | ISIL505K | ISIM505KC | ISIM505K |
| | 75 | ISIL507KC | ISIL507K | ISIM507KC | ISIM507K |
| | 100 | ISIL510KC | ISIL510K | ISIM510KC | ISIM510K |
| | 150 | ISIL515KC | ISIL515K | ISIM515KC | ISIM515K |
| | 200 | ISIL520KC | ISIL520K | ISIM520KC | ISIM520K |
| | 300 | ISIL530KC | ISIL530K | ISIM530KC | ISIM530K |
| | 400 | ISIL540KC | ISIL540K | ISIM540KC | ISIM540K |
| | 450 | ISIL545KC | ISIL545K | ISIM545KC | ISIM545K |
| | 500 | ISIL550KC | ISIL550K | ISIM550KC | ISIM550K |
| | 600 | ISIL560KC | ISIL560K | ISIM560KC | ISIM560K |
| 80 | 75 | ISIL807KC | ISIL807K | ISIM807KC | ISIM807K |
| | 100 | ISIL810KC | ISIL810K | ISIM810KC | ISIM810K |
| | 150 | ISIL815KC | ISIL815K | ISIM815KC | ISIM815K |
| | 200 | ISIL820KC | ISIL820K | ISIM820KC | ISIM820K |
| | 300 | ISIL830KC | ISIL830K | ISIM830KC | ISIM830K |
| | 400 | ISIL840KC | ISIL840K | ISIM840KC | ISIM840K |
| | 450 | ISIL845KC | ISIL845K | ISIM845KC | ISIM845K |
| | 500 | ISIL850KC | ISIL850K | ISIM850KC | ISIM850K |
| | 600 | ISIL860KC | ISIL860K | ISIM860KC | ISIM860K |
| 100 | 100 | ISIL1010KC | ISIL1010K | ISIM1010KC | ISIM1010K |
| | 150 | ISIL1015KC | ISIL1015K | ISIM1015KC | ISIM1015K |
| | 200 | ISIL1020KC | ISIL1020K | ISIM1020KC | ISIM1020K |
| | 300 | ISIL1030KC | ISIL1030K | ISIM1030KC | ISIM1030K |
| | 400 | ISIL1040KC | ISIL1040K | ISIM1040KC | ISIM1040K |
| | 450 | ISIL1045KC | ISIL1045K | ISIM1045KC | ISIM1045K |
| | 500 | ISIL1050KC | ISIL1050K | ISIM1050KC | ISIM1050K |
| | 600 | ISIL1060KC | ISIL1060K | ISIM1060KC | ISIM1060K |

## Угол вертикальный внешний 90°

**Назначение:**
• организация поворота трассы лотков вниз на 90°.
**Характеристики:**
• исп. 3 – нержавеющая сталь AISI 304;
• исп. 6 – нержавеющая сталь AISI 316L.
**Особенности:**
• соединители и метизы входят в комплект.

| Высота, мм | Ширина, мм | Код, исп. 3 | Код, исп. 6 | Код, исп. 3 | Код, исп. 6 |
|---|---|---|---|---|---|
| | | толщина 0,8 мм | | толщина 1,5 мм | |
| 30 | 50 | ISOL305KC | ISOL305K | ISOM305KC | ISOM305K |
| | 75 | ISOL307KC | ISOL307K | ISOM307KC | ISOM307K |
| | 100 | ISOL310KC | ISOL310K | ISOM310KC | ISOM310K |
| | 150 | ISOL315KC | ISOL315K | ISOM315KC | ISOM315K |
| | 200 | ISOL320KC | ISOL320K | ISOM320KC | ISOM320K |
| | 300 | ISOL330KC | ISOL330K | ISOM330KC | ISOM330K |
| | 400 | ISOL340KC | ISOL340K | ISOM340KC | ISOM340K |
| | 450 | ISOL345KC | ISOL345K | ISOM345KC | ISOM345K |
| | 500 | ISOL350KC | ISOL350K | ISOM350KC | ISOM350K |
| | 600 | ISOL360KC | ISOL360K | ISOM360KC | ISOM360K |
| 50 | 50 | ISOL505KC | ISOL505K | ISOM505KC | ISOM505K |
| | 75 | ISOL507KC | ISOL507K | ISOM507KC | ISOM507K |
| | 100 | ISOL510KC | ISOL510K | ISOM510KC | ISOM510K |
| | 150 | ISOL515KC | ISOL515K | ISOM515KC | ISOM515K |
| | 200 | ISOL520KC | ISOL520K | ISOM520KC | ISOM520K |
| | 300 | ISOL530KC | ISOL530K | ISOM530KC | ISOM530K |
| | 400 | ISOL540KC | ISOL540K | ISOM540KC | ISOM540K |
| | 450 | ISOL545KC | ISOL545K | ISOM545KC | ISOM545K |
| | 500 | ISOL550KC | ISOL550K | ISOM550KC | ISOM550K |
| | 600 | ISOL560KC | ISOL560K | ISOM560KC | ISOM560K |
| 80 | 75 | ISOL807KC | ISOL807K | ISOM807KC | ISOM807K |
| | 100 | ISOL810KC | ISOL810K | ISOM810KC | ISOM810K |
| | 150 | ISOL815KC | ISOL815K | ISOM815KC | ISOM815K |
| | 200 | ISOL820KC | ISOL820K | ISOM820KC | ISOM820K |
| | 300 | ISOL830KC | ISOL830K | ISOM830KC | ISOM830K |
| | 400 | ISOL840KC | ISOL840K | ISOM840KC | ISOM840K |
| | 450 | ISOL845KC | ISOL845K | ISOM845KC | ISOM845K |
| | 500 | ISOL850KC | ISOL850K | ISOM850KC | ISOM850K |
| | 600 | ISOL860KC | ISOL860K | ISOM860KC | ISOM860K |
| 100 | 100 | ISOL1010KC | ISOL1010K | ISOM1010KC | ISOM1010K |
| | 150 | ISOL1015KC | ISOL1015K | ISOM1015KC | ISOM1015K |
| | 200 | ISOL1020KC | ISOL1020K | ISOM1020KC | ISOM1020K |
| | 300 | ISOL1030KC | ISOL1030K | ISOM1030KC | ISOM1030K |
| | 400 | ISOL1040KC | ISOL1040K | ISOM1040KC | ISOM1040K |
| | 450 | ISOL1045KC | ISOL1045K | ISOM1045KC | ISOM1045K |
| | 500 | ISOL1050KC | ISOL1050K | ISOM1050KC | ISOM1050K |
| | 600 | ISOL1060KC | ISOL1060K | ISOM1060KC | ISOM1060K |

## Угол вертикальный внутренний 45°

**Назначение:**
• организация поворота трассы лотков вверх на 45°.
**Характеристики:**
• исп. 3 – нержавеющая сталь AISI 304;
• исп. 6 – нержавеющая сталь AISI 316L.
**Особенности:**
• соединители и метизы входят в комплект.

| Высота, мм | Ширина, мм | Код, исп. 3 | Код, исп. 6 | Код, исп. 3 | Код, исп. 6 |
|---|---|---|---|---|---|
| | | толщина 0,8 мм | | толщина 1,5 мм | |
| 30 | 50 | ISKL305KC | ISKL305K | ISKM305KC | ISKM305K |
| | 75 | ISKL307KC | ISKL307K | ISKM307KC | ISKM307K |
| | 100 | ISKL310KC | ISKL310K | ISKM310KC | ISKM310K |
| | 150 | ISKL315KC | ISKL315K | ISKM315KC | ISKM315K |
| | 200 | ISKL320KC | ISKL320K | ISKM320KC | ISKM320K |
| | 300 | ISKL330KC | ISKL330K | ISKM330KC | ISKM330K |
| | 400 | ISKL340KC | ISKL340K | ISKM340KC | ISKM340K |
| | 450 | ISKL345KC | ISKL345K | ISKM345KC | ISKM345K |
| | 500 | ISKL350KC | ISKL350K | ISKM350KC | ISKM350K |
| | 600 | ISKL360KC | ISKL360K | ISKM360KC | ISKM360K |
| 50 | 50 | ISKL505KC | ISKL505K | ISKM505KC | ISKM505K |
| | 75 | ISKL507KC | ISKL507K | ISKM507KC | ISKM507K |
| | 100 | ISKL510KC | ISKL510K | ISKM510KC | ISKM510K |
| | 150 | ISKL515KC | ISKL515K | ISKM515KC | ISKM515K |
| | 200 | ISKL520KC | ISKL520K | ISKM520KC | ISKM520K |
| | 300 | ISKL530KC | ISKL530K | ISKM530KC | ISKM530K |
| | 400 | ISKL540KC | ISKL540K | ISKM540KC | ISKM540K |
| | 450 | ISKL545KC | ISKL545K | ISKM545KC | ISKM545K |
| | 500 | ISKL550KC | ISKL550K | ISKM550KC | ISKM550K |
| | 600 | ISKL560KC | ISKL560K | ISKM560KC | ISKM560K |
| 80 | 75 | ISKL807KC | ISKL807K | ISKM807KC | ISKM807K |
| | 100 | ISKL810KC | ISKL810K | ISKM810KC | ISKM810K |
| | 150 | ISKL815KC | ISKL815K | ISKM815KC | ISKM815K |
| | 200 | ISKL820KC | ISKL820K | ISKM820KC | ISKM820K |
| | 300 | ISKL830KC | ISKL830K | ISKM830KC | ISKM830K |
| | 400 | ISKL840KC | ISKL840K | ISKM840KC | ISKM840K |
| | 450 | ISKL845KC | ISKL845K | ISKM845KC | ISKM845K |
| | 500 | ISKL850KC | ISKL850K | ISKM850KC | ISKM850K |
| | 600 | ISKL860KC | ISKL860K | ISKM860KC | ISKM860K |
| 100 | 100 | ISKL1010KC | ISKL1010K | ISKM1010KC | ISKM1010K |
| | 150 | ISKL1015KC | ISKL1015K | ISKM1015KC | ISKM1015K |
| | 200 | ISKL1020KC | ISKL1020K | ISKM1020KC | ISKM1020K |
| | 300 | ISKL1030KC | ISKL1030K | ISKM1030KC | ISKM1030K |
| | 400 | ISKL1040KC | ISKL1040K | ISKM1040KC | ISKM1040K |
| | 450 | ISKL1045KC | ISKL1045K | ISKM1045KC | ISKM1045K |
| | 500 | ISKL1050KC | ISKL1050K | ISKM1050KC | ISKM1050K |
| | 600 | ISKL1060KC | ISKL1060K | ISKM1060KC | ISKM1060K |

## Угол вертикальный внешний 45°

**Назначение:**
• организация поворота трассы лотков вниз на 45°.
**Характеристики:**
• исп. 3 – нержавеющая сталь AISI 304;
• исп. 6 – нержавеющая сталь AISI 316L.
**Особенности:**
• соединители и метизы входят в комплект.

| Высота, мм | Ширина, мм | Код, исп. 3 | Код, исп. 6 | Код, исп. 3 | Код, исп. 6 |
|---|---|---|---|---|---|
| | | толщина 0,8 мм | | толщина 1,5 мм | |
| 30 | 50 | ISPL305KC | ISPL305K | ISPM305KC | ISPM305K |
| | 75 | ISPL307KC | ISPL307K | ISPM307KC | ISPM307K |
| | 100 | ISPL310KC | ISPL310K | ISPM310KC | ISPM310K |
| | 150 | ISPL315KC | ISPL315K | ISPM315KC | ISPM315K |
| | 200 | ISPL320KC | ISPL320K | ISPM320KC | ISPM320K |
| | 300 | ISPL330KC | ISPL330K | ISPM330KC | ISPM330K |
| | 400 | ISPL340KC | ISPL340K | ISPM340KC | ISPM340K |
| | 450 | ISPL345KC | ISPL345K | ISPM345KC | ISPM345K |
| | 500 | ISPL350KC | ISPL350K | ISPM350KC | ISPM350K |
| | 600 | ISPL360KC | ISPL360K | ISPM360KC | ISPM360K |
| 50 | 50 | ISPL505KC | ISPL505K | ISPM505KC | ISPM505K |
| | 75 | ISPL507KC | ISPL507K | ISPM507KC | ISPM507K |
| | 100 | ISPL510KC | ISPL510K | ISPM510KC | ISPM510K |
| | 150 | ISPL515KC | ISPL515K | ISPM515KC | ISPM515K |
| | 200 | ISPL520KC | ISPL520K | ISPM520KC | ISPM520K |
| | 300 | ISPL530KC | ISPL530K | ISPM530KC | ISPM530K |
| | 400 | ISPL540KC | ISPL540K | ISPM540KC | ISPM540K |
| | 450 | ISPL545KC | ISPL545K | ISPM545KC | ISPM545K |
| | 500 | ISPL550KC | ISPL550K | ISPM550KC | ISPM550K |
| | 600 | ISPL560KC | ISPL560K | ISPM560KC | ISPM560K |
| 80 | 75 | ISPL807KC | ISPL807K | ISPM807KC | ISPM807K |
| | 100 | ISPL810KC | ISPL810K | ISPM810KC | ISPM810K |
| | 150 | ISPL815KC | ISPL815K | ISPM815KC | ISPM815K |
| | 200 | ISPL820KC | ISPL820K | ISPM820KC | ISPM820K |
| | 300 | ISPL830KC | ISPL830K | ISPM830KC | ISPM830K |
| | 400 | ISPL840KC | ISPL840K | ISPM840KC | ISPM840K |
| | 450 | ISPL845KC | ISPL845K | ISPM845KC | ISPM845K |
| | 500 | ISPL850KC | ISPL850K | ISPM850KC | ISPM850K |
| | 600 | ISPL860KC | ISPL860K | ISPM860KC | ISPM860K |
| 100 | 100 | ISPL1010KC | ISPL1010K | ISPM1010KC | ISPM1010K |
| | 150 | ISPL1015KC | ISPL1015K | ISPM1015KC | ISPM1015K |
| | 200 | ISPL1020KC | ISPL1020K | ISPM1020KC | ISPM1020K |
| | 300 | ISPL1030KC | ISPL1030K | ISPM1030KC | ISPM1030K |
| | 400 | ISPL1040KC | ISPL1040K | ISPM1040KC | ISPM1040K |
| | 450 | ISPL1045KC | ISPL1045K | ISPM1045KC | ISPM1045K |
| | 500 | ISPL1050KC | ISPL1050K | ISPM1050KC | ISPM1050K |
| | 600 | ISPL1060KC | ISPL1060K | ISPM1060KC | ISPM1060K |

## Крышка на прямой элемент

**Назначение:**
• защита кабелей от внешних воздействий.
**Характеристики:**
• исп. 3 – нержавеющая сталь AISI 304;
• исп. 6 – нержавеющая сталь AISI 316L.

| Ширина, мм | Толщина, мм | Код, исп. 3 | Код, исп. 6 |
|---|---|---|---|
| 50 | 0,8 | IKSL3050C | IKSL3050 |
| 75 | | IKSL3075C | IKSL3075 |
| 100 | | IKSL3100C | IKSL3100 |
| 150 | | IKSL3150C | IKSL3150 |
| 200 | | IKSL3200C | IKSL3200 |
| 300 | | IKSL3300C | IKSL3300 |
| 400 | | IKSL3400C | IKSL3400 |
| 450 | | IKSL3450C | IKSL3450 |
| 500 | | IKSL3500C | IKSL3500 |
| 600 | | IKSL3600C | IKSL3600 |
| 50 | 1,5 | IKSM3050C | IKSM3050 |
| 75 | | IKSM3075C | IKSM3075 |
| 100 | | IKSM3100C | IKSM3100 |
| 150 | | IKSM3150C | IKSM3150 |
| 200 | | IKSM3200C | IKSM3200 |
| 300 | | IKSM3300C | IKSM3300 |
| 400 | | IKSM3400C | IKSM3400 |
| 450 | | IKSM3450C | IKSM3450 |
| 500 | | IKSM3500C | IKSM3500 |
| 600 | | IKSM3600C | IKSM3600 |

## Крышка на угол горизонтальный 45°

**Назначение:**
• защита кабелей от внешних воздействий.
**Характеристики:**
• толщина стали крышки аксессуара – 0,8 мм;
• исп. 3 – нержавеющая сталь AISI 304;
• исп. 6 – нержавеющая сталь AISI 316L.

| Ширина, мм | Код, исп. 3 | Код, исп. 6 |
|---|---|---|
| 50 | IKSCL050C | IKSCL050 |
| 75 | IKSCL075C | IKSCL075 |
| 100 | IKSCL100C | IKSCL100 |
| 150 | IKSCL150C | IKSCL150 |
| 200 | IKSCL200C | IKSCL200 |
| 300 | IKSCL300C | IKSCL300 |
| 400 | IKSCL400C | IKSCL400 |
| 450 | IKSCL450C | IKSCL450 |
| 500 | IKSCL500C | IKSCL500 |
| 600 | IKSCL600C | IKSCL600 |

## Крышка на угол горизонтальный 90°

**Назначение:**
• защита кабелей от внешних воздействий.
**Характеристики:**
• толщина стали крышки аксессуара – 0,8 мм;
• исп. 3 – нержавеющая сталь AISI 304;
• исп. 6 – нержавеющая сталь AISI 316L.

| Ширина, мм | Код, исп. 3 | Код, исп. 6 |
|---|---|---|
| 50 | IKSDL050C | IKSDL050 |
| 75 | IKSDL075C | IKSDL075 |
| 100 | IKSDL100C | IKSDL100 |
| 150 | IKSDL150C | IKSDL150 |
| 200 | IKSDL200C | IKSDL200 |
| 300 | IKSDL300C | IKSDL300 |
| 400 | IKSDL400C | IKSDL400 |
| 450 | IKSDL450C | IKSDL450 |
| 500 | IKSDL500C | IKSDL500 |
| 600 | IKSDL600C | IKSDL600 |

## Крышка на Т-образный ответвитель

**Назначение:**
• защита кабелей от внешних воздействий.
**Характеристики:**
• толщина стали крышки аксессуара – 0,8 мм;
• исп. 3 – нержавеющая сталь AISI 304;
• исп. 6 – нержавеющая сталь AISI 316L.

| Ширина, мм | Код, исп. 3 | Код, исп. 6 |
|---|---|---|
| 50 | IKSTL050C | IKSTL050 |
| 75 | IKSTL075C | IKSTL075 |
| 100 | IKSTL100C | IKSTL100 |
| 150 | IKSTL150C | IKSTL150 |
| 200 | IKSTL200C | IKSTL200 |
| 300 | IKSTL300C | IKSTL300 |
| 400 | IKSTL400C | IKSTL400 |
| 450 | IKSTL450C | IKSTL450 |
| 500 | IKSTL500C | IKSTL500 |
| 600 | IKSTL600C | IKSTL600 |

## Крышка на Х-образный ответвитель

**Назначение:**
• защита кабелей от внешних воздействий.
**Характеристики:**
• толщина стали крышки аксессуара – 0,8 мм;
• исп. 3 – нержавеющая сталь AISI 304;
• исп. 6 – нержавеющая сталь AISI 316L.

| Ширина, мм | Код, исп. 3 | Код, исп. 6 |
|---|---|---|
| 50 | IKSXL050C | IKSXL050 |
| 75 | IKSXL075C | IKSXL075 |
| 100 | IKSXL100C | IKSXL100 |
| 150 | IKSXL150C | IKSXL150 |
| 200 | IKSXL200C | IKSXL200 |
| 300 | IKSXL300C | IKSXL300 |
| 400 | IKSXL400C | IKSXL400 |
| 450 | IKSXL450C | IKSXL450 |
| 500 | IKSXL500C | IKSXL500 |
| 600 | IKSXL600C | IKSXL600 |

## Крышка на угол вертикальный внутренний 90°

**Назначение:**
• защита кабелей от внешних воздействий.
**Характеристики:**
• толщина стали крышки аксессуара – 0,8 мм;
• исп. 3 – нержавеющая сталь AISI 304;
• исп. 6 – нержавеющая сталь AISI 316L.

| Ширина, мм | Код, исп. 3 | Код, исп. 6 |
|---|---|---|
| 50 | IKSIL050C | IKSIL050 |
| 75 | IKSIL075C | IKSIL075 |
| 100 | IKSIL100C | IKSIL100 |
| 150 | IKSIL150C | IKSIL150 |
| 200 | IKSIL200C | IKSIL200 |
| 300 | IKSIL300C | IKSIL300 |
| 400 | IKSIL400C | IKSIL400 |
| 450 | IKSIL450C | IKSIL450 |
| 500 | IKSIL500C | IKSIL500 |
| 600 | IKSIL600C | IKSIL600 |

## Крышка на угол вертикальный внутренний 45°

**Назначение:**
• защита кабелей от внешних воздействий.
**Характеристики:**
• толщина стали крышки аксессуара – 0,8 мм;
• исп. 3 – нержавеющая сталь AISI 304;
• исп. 6 – нержавеющая сталь AISI 316L.

| Ширина, мм | Код, исп. 3 | Код, исп. 6 |
|---|---|---|
| 50 | IKSKL050C | IKSKL050 |
| 75 | IKSKL075C | IKSKL075 |
| 100 | IKSKL100C | IKSKL100 |
| 150 | IKSKL150C | IKSKL150 |
| 200 | IKSKL200C | IKSKL200 |
| 300 | IKSKL300C | IKSKL300 |
| 400 | IKSKL400C | IKSKL400 |
| 450 | IKSKL450C | IKSKL450 |
| 500 | IKSKL500C | IKSKL500 |
| 600 | IKSKL600C | IKSKL600 |

## Крышка на угол вертикальный внешний 90°

**Назначение:**
• защита кабелей от внешних воздействий.
**Характеристики:**
• толщина стали крышки аксессуара – 0,8 мм;
• исп. 3 – нержавеющая сталь AISI 304;
• исп. 6 – нержавеющая сталь AISI 316L.

| Ширина, мм | Код, исп. 3 | Код, исп. 6 |
|---|---|---|
| 50 | IKSOL050C | IKSOL050 |
| 75 | IKSOL075C | IKSOL075 |
| 100 | IKSOL100C | IKSOL100 |
| 150 | IKSOL150C | IKSOL150 |
| 200 | IKSOL200C | IKSOL200 |
| 300 | IKSOL300C | IKSOL300 |
| 400 | IKSOL400C | IKSOL400 |
| 450 | IKSOL450C | IKSOL450 |
| 500 | IKSOL500C | IKSOL500 |
| 600 | IKSOL600C | IKSOL600 |

## Крышка на угол вертикальный внешний 45°

**Назначение:**
• защита кабелей от внешних воздействий.
**Характеристики:**
• толщина стали крышки аксессуара – 0,8 мм;
• исп. 3 – нержавеющая сталь AISI 304;
• исп. 6 – нержавеющая сталь AISI 316L.

| Ширина, мм | Код, исп. 3 | Код, исп. 6 |
|---|---|---|
| 50 | IKSPL050C | IKSPL050 |
| 75 | IKSPL075C | IKSPL075 |
| 100 | IKSPL100C | IKSPL100 |
| 150 | IKSPL150C | IKSPL150 |
| 200 | IKSPL200C | IKSPL200 |
| 300 | IKSPL300C | IKSPL300 |
| 400 | IKSPL400C | IKSPL400 |
| 450 | IKSPL450C | IKSPL450 |
| 500 | IKSPL500C | IKSPL500 |
| 600 | IKSPL600C | IKSPL600 |

## Соединитель горизонтальный

**Назначение:**
• соединение элементов между собой;
**Характеристики:**
• исп. 3 – нержавеющая сталь AISI 304;
• исп. 6 – нержавеющая сталь AISI 316L.

| Высота лотка, мм | Код, исп. 3 | Код, исп. 6 |
|---|---|---|
| 30 | IGH30C | IGH30 |
| 50 | IGH50C | IGH50 |
| 80 | IGH80C | IGH80 |
| 100 | IGH10C | IGH10 |

## Соединитель вертикальный шарнирный

**Назначение:**
• соединение элементов между собой при наклоне трассы.
**Характеристики:**
• исп. 3 – нержавеющая сталь AISI 304;
• исп. 6 – нержавеющая сталь AISI 316L.

| Высота лотка, мм | Код, исп. 3 | Код, исп. 6 |
|---|---|---|
| 30 | IVH30KC | IVH30K |
| 50 | IVH50KC | IVH50K |
| 80 | IVH80KC | IVH80K |
| 100 | IVH10KC | IVH10K |

## Угловой соединитель

**Назначение:**
• изгиб трассы в горизонтальной плоскости под произвольным углом.
**Характеристики:**
• исп. 3 – нержавеющая сталь AISI 304;
• исп. 6 – нержавеющая сталь AISI 316L.

| Высота лотка, мм | Код, исп. 3 | Код, исп. 6 |
|---|---|---|
| 30 | IHH30C | IHH30 |
| 50 | IHH50C | IHH50 |
| 80 | IHH80C | IHH80 |
| 100 | IHH10C | IHH10 |

## Редукция, переходник

**Назначение:**
• соединение лотков, различных по ширине.
**Характеристики:**
• исп. 3 – нержавеющая сталь AISI 304;
• исп. 6 – нержавеющая сталь AISI 316L.

| Высота, мм | Ширина перехода, мм | Код, исп. 3 | Код, исп. 6 |
|---|---|---|---|
| 30 | 100 | IR310C | IR310 |
| | 150 | IR315C | IR315 |
| | 200 | IR320C | IR320 |
| | 300 | IR330C | IR330 |
| | 400 | IR340C | IR340 |
| 50 | 100 | IR510C | IR510 |
| | 150 | IR515C | IR515 |
| | 200 | IR520C | IR520 |
| | 300 | IR530C | IR530 |
| | 400 | IR540C | IR540 |
| 80 | 100 | IR810C | IR810 |
| | 150 | IR815C | IR815 |
| | 200 | IR820C | IR820 |
| | 300 | IR830C | IR830 |
| | 400 | IR840C | IR840 |
| 100 | 100 | IR1010C | IR1010 |
| | 150 | IR1015C | IR1015 |
| | 200 | IR1020C | IR1020 |
| | 300 | IR1030C | IR1030 |
| | 400 | IR1040C | IR1040 |

## Перегородка листового лотка

**Назначение:**
• разделение кабелей внутри лотка.

| Высота, мм | Код, исп. 3 | Код, исп. 6 |
|---|---|---|
| 30 | ISPH30C | ISPH30 |
| 50 | ISPH50C | ISPH50 |
| 80 | ISPH80C | ISPH80 |
| 100 | ISPH10C | ISPH10 |

## Заглушка для лотка

**Назначение:**
• торцевая заглушка в местах окончания трассы.
**Характеристики:**
• исп. 3 – нержавеющая сталь AISI 304;
• исп. 6 – нержавеющая сталь AISI 316L.

| Высота, мм | Ширина перехода, мм | Код, исп. 3 | Код, исп. 6 |
|---|---|---|---|
| 30 | 100 | IZH310C | IZH310 |
| | 150 | IZH315C | IZH315 |
| | 200 | IZH320C | IZH320 |
| | 300 | IZH330C | IZH330 |
| | 400 | IZH340C | IZH340 |
| | 450 | IZH345C | IZH345 |
| | 500 | IZH350C | IZH350 |
| | 600 | IZH360C | IZH360 |
| 50 | 100 | IZH510C | IZH510 |
| | 150 | IZH515C | IZH515 |
| | 200 | IZH520C | IZH520 |
| | 300 | IZH530C | IZH530 |
| | 400 | IZH540C | IZH540 |
| | 450 | IZH545C | IZH545 |
| | 500 | IZH550C | IZH550 |
| | 600 | IZH560C | IZH560 |
| 80 | 100 | IZH810C | IZH810 |
| | 150 | IZH815C | IZH815 |
| | 200 | IZH820C | IZH820 |
| | 300 | IZH830C | IZH830 |
| | 400 | IZH840C | IZH840 |
| | 450 | IZH845C | IZH845 |
| | 500 | IZH850C | IZH850 |
| | 600 | IZH860C | IZH860 |
| 100 | 100 | IZH1010C | IZH1010 |
| | 150 | IZH1015C | IZH1015 |
| | 200 | IZH1020C | IZH1020 |
| | 300 | IZH1030C | IZH1030 |
| | 400 | IZH1040C | IZH1040 |
| | 450 | IZH1045C | IZH1045 |
| | 500 | IZH1050C | IZH1050 |
| | 600 | IZH1060C | IZH1060 |

# Лестничные лотки

## Лестничные лотки с высотой боковой стенки 50 мм

**Назначение:**
• построение кабельных трасс для прокладки проводов и кабелей.
**Характеристики:**
• исп. 3 – нержавеющая сталь AISI 304;
• исп. 6 – нержавеющая сталь AISI 316L.

| Высота, мм | Ширина, мм | Толщина, мм | ТИЗ, мм$^2$ | Код, исп. 3 | Код, исп. 6 | Код, исп. 3 | Код, исп. 6 |
|---|---|---|---|---|---|---|---|
| | | | | длина 3000 мм | | длина 6000 мм | |
| 50 | 100 | 1,5 | 3000 | ILM3510C | ILM3510 | ILM6510C | ILM6510 |
| | 150 | | 4500 | ILM3515C | ILM3515 | ILM6515C | ILM6515 |
| | 200 | | 6000 | ILM3520C | ILM3520 | ILM6520C | ILM6520 |
| | 300 | | 9000 | ILM3530C | ILM3530 | ILM6530C | ILM6530 |
| | 400 | | 12000 | ILM3540C | ILM3540 | ILM6540C | ILM6540 |
| | 450 | | 13500 | ILM3545C | ILM3545 | ILM6545C | ILM6545 |
| | 500 | | 15000 | ILM3550C | ILM3550 | ILM6550C | ILM6550 |
| | 600 | | 18000 | ILM3560C | ILM3560 | ILM6560C | ILM6560 |
| | 700 | | 21000 | ILM3570C | ILM3570 | ILM6570C | ILM6570 |
| | 750 | | 22500 | ILM3575C | ILM3575 | ILM6575C | ILM6575 |
| | 800 | | 24000 | ILM3580C | ILM3580 | ILM6580C | ILM6580 |
| | 900 | | 27000 | ILM3590C | ILM3590 | ILM6590C | ILM6590 |
| | 1000 | | 30000 | ILM35100C | ILM35100 | ILM65100C | ILM65100 |
| | 100 | 2* | 3000 | ILH3510C | ILH3510 | ILH6510C | ILH6510 |
| | 150 | | 4500 | ILH3515C | ILH3515 | ILH6515C | ILH6515 |
| | 200 | | 6000 | ILH3520C | ILH3520 | ILH6520C | ILH6520 |
| | 300 | | 9000 | ILH3530C | ILH3530 | ILH6530C | ILH6530 |
| | 400 | | 12000 | ILH3540C | ILH3540 | ILH6540C | ILH6540 |
| | 450 | | 13500 | ILH3545C | ILH3545 | ILH6545C | ILH6545 |
| | 500 | | 15000 | ILH3550C | ILH3550 | ILH6550C | ILH6550 |
| | 600 | | 18000 | ILH3560C | ILH3560 | ILH6560C | ILH6560 |
| | 700 | | 21000 | ILH3570C | ILH3570 | ILH6570C | ILH6570 |
| | 750 | | 22500 | ILH3575C | ILH3575 | ILH6575C | ILH6575 |
| | 800 | | 24000 | ILH3580C | ILH3580 | ILH6580C | ILH6580 |
| | 900 | | 27000 | ILH3590C | ILH3590 | ILH6590C | ILH6590 |
| | 1000 | | 30000 | ILH35100C | ILH35100 | ILH65100C | ILH65100 |

* Данные по безопасной рабочей нагрузке для лотков с толщиной борта 2 мм предоставляются по запросу

## Графики нагрузок для лотков высотой 50 мм

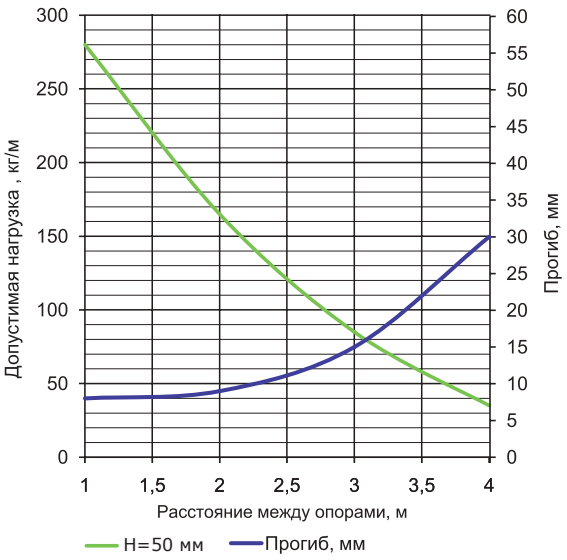


**Условия испытаний лотков на безопасную рабочую нагрузку**:
• испытания по ГОСТ Р 52868 п. 10.3.3;
• коэффициент запаса не менее 1,7 от заявленной нагрузки.

## Лестничные лотки с высотой боковой стенки 80 мм

**Назначение:**
• построение кабельных трасс для прокладки проводов и кабелей.
**Характеристики:**
• исп. 3 – нержавеющая сталь AISI 304;
• исп. 6 – нержавеющая сталь AISI 316L.

| Высота, мм | Ширина, мм | Толщина, мм | ТИЗ, мм² | Код, исп. 3 | Код, исп. 6 | Код, исп. 3 | Код, исп. 6 |
|---|---|---|---|---|---|---|---|
| | | | | длина 3000 мм | | длина 6000 мм | |
| 80 | 100 | 1,5 | 6000 | ILM3810C | ILM3810 | ILM6810C | ILM6810 |
| | 150 | | 9000 | ILM3815C | ILM3815 | ILM6815C | ILM6815 |
| | 200 | | 12000 | ILM3820C | ILM3820 | ILM6820C | ILM6820 |
| | 300 | | 18000 | ILM3830C | ILM3830 | ILM6830C | ILM6830 |
| | 400 | | 24000 | ILM3840C | ILM3840 | ILM6840C | ILM6840 |
| | 450 | | 27000 | ILM3845C | ILM3845 | ILM6845C | ILM6845 |
| | 500 | | 30000 | ILM3850C | ILM3850 | ILM6850C | ILM6850 |
| | 600 | | 36000 | ILM3860C | ILM3860 | ILM6860C | ILM6860 |
| | 700 | | 42000 | ILM3870C | ILM3870 | ILM6870C | ILM6870 |
| | 750 | | 45000 | ILM3875C | ILM3875 | ILM6875C | ILM6875 |
| | 800 | | 48000 | ILM3880C | ILM3880 | ILM6880C | ILM6880 |
| | 900 | | 54000 | ILM3890C | ILM3890 | ILM6890C | ILM6890 |
| | 1000 | | 60000 | ILM38100C | ILM38100 | ILM68100C | ILM68100 |
| | 100 | 2* | 6000 | ILH3810C | ILH3810 | ILH6810C | ILH6810 |
| | 150 | | 9000 | ILH3815C | ILH3815 | ILH6815C | ILH6815 |
| | 200 | | 12000 | ILH3820C | ILH3820 | ILH6820C | ILH6820 |
| | 300 | | 18000 | ILH3830C | ILH3830 | ILH6830C | ILH6830 |
| | 400 | | 24000 | ILH3840C | ILH3840 | ILH6840C | ILH6840 |
| | 450 | | 27000 | ILH3845C | ILH3845 | ILH6845C | ILH6845 |
| | 500 | | 30000 | ILH3850C | ILH3850 | ILH6850C | ILH6850 |
| | 600 | | 36000 | ILH3860C | ILH3860 | ILH6860C | ILH6860 |
| | 700 | | 42000 | ILH3870C | ILH3870 | ILH6870C | ILH6870 |
| | 750 | | 45000 | ILH3875C | ILH3875 | ILH6875C | ILH6875 |
| | 800 | | 48000 | ILH3880C | ILH3880 | ILH6880C | ILH6880 |
| | 900 | | 54000 | ILH3890C | ILH3890 | ILH6890C | ILH6890 |
| | 1000 | | 60000 | ILH38100C | ILH38100 | ILH68100C | ILH68100 |

* Данные по безопасной рабочей нагрузке для лотков с толщиной борта 2 мм предоставляются по запросу

## Графики нагрузок для лотков высотой 80 мм

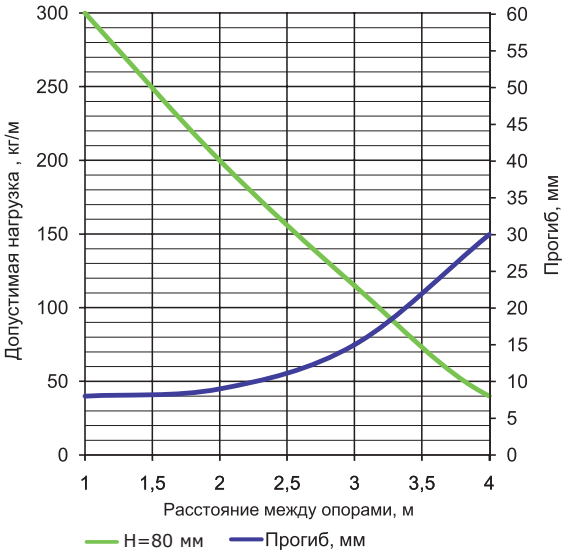


**Условия испытаний лотков на безопасную рабочую нагрузку**:
• испытания по ГОСТ Р 52868 п. 10.3.3;
• коэффициент запаса не менее 1,7 от заявленной нагрузки.

## Лестничные лотки с высотой боковой стенки 100 мм

**Назначение:**
• построение кабельных трасс для прокладки проводов и кабелей.
**Характеристики:**
• исп. 3 – нержавеющая сталь AISI 304;
• исп. 6 – нержавеющая сталь AISI 316L.

| Высота, мм | Ширина, мм | Толщина, мм | ТИЗ, мм² | Код, исп. 3 | Код, исп. 6 | Код, исп. 3 | Код, исп. 6 |
|---|---|---|---|---|---|---|---|
| | | | | длина 3000 мм | | длина 6000 мм | |
| 100 | 100 | 1,5 | 8000 | ILM31010C | ILM31010 | ILM61010C | ILM61010 |
| | 150 | | 12000 | ILM31015C | ILM31015 | ILM61015C | ILM61015 |
| | 200 | | 16000 | ILM31020C | ILM31020 | ILM61020C | ILM61020 |
| | 300 | | 24000 | ILM31030C | ILM31030 | ILM61030C | ILM61030 |
| | 400 | | 32000 | ILM31040C | ILM31040 | ILM61040C | ILM61040 |
| | 450 | | 36000 | ILM31045C | ILM31045 | ILM61045C | ILM61045 |
| | 500 | | 40000 | ILM31050C | ILM31050 | ILM61050C | ILM61050 |
| | 600 | | 48000 | ILM31060C | ILM31060 | ILM61060C | ILM61060 |
| | 700 | | 56000 | ILM31070C | ILM31070 | ILM61070C | ILM61070 |
| | 750 | | 60000 | ILM31075C | ILM31075 | ILM61075C | ILM61075 |
| | 800 | | 64000 | ILM31080C | ILM31080 | ILM61080C | ILM61080 |
| | 900 | | 72000 | ILM31090C | ILM31090 | ILM61090C | ILM61090 |
| | 1000 | | 80000 | ILM310100C | ILM310100 | ILM610100C | ILM610100 |
| | 100 | 2* | 8000 | ILH31010C | ILH31010 | ILH61010C | ILH61010 |
| | 150 | | 12000 | ILH31015C | ILH31015 | ILH61015C | ILH61015 |
| | 200 | | 16000 | ILH31020C | ILH31020 | ILH61020C | ILH61020 |
| | 300 | | 24000 | ILH31030C | ILH31030 | ILH61030C | ILH61030 |
| | 400 | | 32000 | ILH31040C | ILH31040 | ILH61040C | ILH61040 |
| | 450 | | 36000 | ILH31045C | ILH31045 | ILH61045C | ILH61045 |
| | 500 | | 40000 | ILH31050C | ILH31050 | ILH61050C | ILH61050 |
| | 600 | | 48000 | ILH31060C | ILH31060 | ILH61060C | ILH61060 |
| | 700 | | 56000 | ILH31070C | ILH31070 | ILH61070C | ILH61070 |
| | 750 | | 60000 | ILH31075C | ILH31075 | ILH61075C | ILH61075 |
| | 800 | | 64000 | ILH31080C | ILH31080 | ILH61080C | ILH61080 |
| | 900 | | 72000 | ILH31090C | ILH31090 | ILH61090C | ILH61090 |
| | 1000 | | 80000 | ILH310100C | ILH310100 | ILH610100C | ILH610100 |

* Данные по безопасной рабочей нагрузке для лотков с толщиной борта 2 мм предоставляются по запросу

## Графики нагрузок для лотков высотой 100 мм

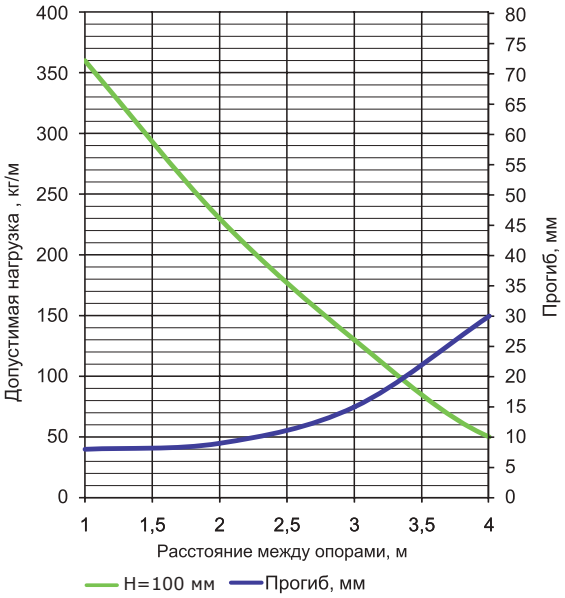


**Условия испытаний лотков на безопасную рабочую нагрузку**:
• испытания по ГОСТ Р 52868 п. 10.3.3;
• коэффициент запаса не менее 1,7 от заявленной нагрузки.

## Лестничные лотки с высотой боковой стенки 150 мм

**Назначение:**
• построение кабельных трасс для прокладки проводов и кабелей.
**Характеристики:**
• исп. 3 – нержавеющая сталь AISI 304;
• исп. 6 – нержавеющая сталь AISI 316L.

| Высота, мм | Ширина, мм | Толщина, мм | ТИЗ, мм$^2$ | Код, исп. 3 | Код, исп. 6 | Код, исп. 3 | Код, исп. 6 |
|---|---|---|---|---|---|---|---|
| | | | | длина 3000 мм | | длина 6000 мм | |
| 150* | 150 | 1,5 | 19500 | ILM31515C | ILM31515 | ILM61515C | ILM61515 |
| | 200 | | 26000 | ILM31520C | ILM31520 | ILM61520C | ILM61520 |
| | 300 | | 39000 | ILM31530C | ILM31530 | ILM61530C | ILM61530 |
| | 400 | | 52000 | ILM31540C | ILM31540 | ILM61540C | ILM61540 |
| | 450 | | 58500 | ILM31545C | ILM31545 | ILM61545C | ILM61545 |
| | 500 | | 65000 | ILM31550C | ILM31550 | ILM61550C | ILM61550 |
| | 600 | | 78000 | ILM31560C | ILM31560 | ILM61560C | ILM61560 |
| | 700 | | 91000 | ILM31570C | ILM31570 | ILM61570C | ILM61570 |
| | 750 | | 97500 | ILM31575C | ILM31575 | ILM61575C | ILM61575 |
| | 800 | | 104000 | ILM31580C | ILM31580 | ILM61580C | ILM61580 |
| | 900 | | 117000 | ILM31590C | ILM31590 | ILM61590C | ILM61590 |
| | 1000 | | 130000 | ILM315100C | ILM315100 | ILM615100C | ILM615100 |
| | 150 | 2 | 19500 | ILH31515C | ILH31515 | ILH61515C | ILH61515 |
| | 200 | | 26000 | ILH31520C | ILH31520 | ILH61520C | ILH61520 |
| | 300 | | 39000 | ILH31530C | ILH31530 | ILH61530C | ILH61530 |
| | 400 | | 52000 | ILH31540C | ILH31540 | ILH61540C | ILH61540 |
| | 450 | | 58500 | ILH31545C | ILH31545 | ILH61545C | ILH61545 |
| | 500 | | 65000 | ILH31550C | ILH31550 | ILH61550C | ILH61550 |
| | 600 | | 78000 | ILH31560C | ILH31560 | ILH61560C | ILH61560 |
| | 700 | | 91000 | ILH31570C | ILH31570 | ILH61570C | ILH61570 |
| | 750 | | 97500 | ILH31575C | ILH31575 | ILH61575C | ILH61575 |
| | 800 | | 104000 | ILH31580C | ILH31580 | ILH61580C | ILH61580 |
| | 900 | | 117000 | ILH31590C | ILH31590 | ILH61590C | ILH61590 |
| | 1000 | | 130000 | ILH315100C | ILH315100 | ILH615100C | ILH615100 |
| | 900 | | 54000 | ILH3890C | ILH3890 | ILH6890C | ILH6890 |
| | 1000 | | 60000 | ILH38100C | ILH38100 | ILH68100C | ILH68100 |

* Данные по безопасной рабочей нагрузке для лотков с высотой борта 150 мм, а также для лотков с толщиной борта 2 мм предоставляются по запросу

# Системные аксессуары

## Угол горизонтальный 45°

**Назначение:**
• организация поворота трассы в горизонтальной плоскости на 45°.
**Характеристики:**
• толщина – 1,5 мм;
• исп. 3 – нержавеющая сталь AISI 304;
• исп. 6 – нержавеющая сталь AISI 316L.

| Высота, мм | Ширина, мм | Код, исп. 3 | Код, исп. 6 | Код, исп. 3 | Код, исп. 6 |
|---|---|---|---|---|---|
| | | R300 | | R600 | |
| 50 | 100 | ILCM3510C | ILCM3510 | ILCM6510C | ILCM6510 |
| | 150 | ILCM3515C | ILCM3515 | ILCM6515C | ILCM6515 |
| | 200 | ILCM3520C | ILCM3520 | ILCM6520C | ILCM6520 |
| | 300 | ILCM3530C | ILCM3530 | ILCM6530C | ILCM6530 |
| | 400 | ILCM3540C | ILCM3540 | ILCM6540C | ILCM6540 |
| | 450 | ILCM3545C | ILCM3545 | ILCM6545C | ILCM6545 |
| | 500 | ILCM3550C | ILCM3550 | ILCM6550C | ILCM6550 |
| | 600 | ILCM3560C | ILCM3560 | ILCM6560C | ILCM6560 |
| | 700 | ILCM3570C | ILCM3570 | ILCM6570C | ILCM6570 |
| | 750 | ILCM3575C | ILCM3575 | ILCM6575C | ILCM6575 |
| | 800 | ILCM3580C | ILCM3580 | ILCM6580C | ILCM6580 |
| | 900 | ILCM3590C | ILCM3590 | ILCM6590C | ILCM6590 |
| | 1000 | ILCM35100C | ILCM35100 | ILCM65100C | ILCM65100 |
| 80 | 100 | ILCM3810C | ILCM3810 | ILCM6810C | ILCM6810 |
| | 150 | ILCM3815C | ILCM3815 | ILCM6815C | ILCM6815 |
| | 200 | ILCM3820C | ILCM3820 | ILCM6820C | ILCM6820 |
| | 300 | ILCM3830C | ILCM3830 | ILCM6830C | ILCM6830 |
| | 400 | ILCM3840C | ILCM3840 | ILCM6840C | ILCM6840 |
| | 450 | ILCM3845C | ILCM3845 | ILCM6845C | ILCM6845 |
| | 500 | ILCM3850C | ILCM3850 | ILCM6850C | ILCM6850 |
| | 600 | ILCM3860C | ILCM3860 | ILCM6860C | ILCM6860 |
| | 700 | ILCM3870C | ILCM3870 | ILCM6870C | ILCM6870 |
| | 750 | ILCM3875C | ILCM3875 | ILCM6875C | ILCM6875 |
| | 800 | ILCM3880C | ILCM3880 | ILCM6880C | ILCM6880 |
| | 900 | ILCM3890C | ILCM3890 | ILCM6890C | ILCM6890 |
| | 1000 | ILCM38100C | ILCM38100 | ILCM68100C | ILCM68100 |
| 100 | 100 | ILCM31010C | ILCM31010 | ILCM61010C | ILCM61010 |
| | 150 | ILCM31015C | ILCM31015 | ILCM61015C | ILCM61015 |
| | 200 | ILCM31020C | ILCM31020 | ILCM61020C | ILCM61020 |
| | 300 | ILCM31030C | ILCM31030 | ILCM61030C | ILCM61030 |
| | 400 | ILCM31040C | ILCM31040 | ILCM61040C | ILCM61040 |
| | 450 | ILCM31045C | ILCM31045 | ILCM61045C | ILCM61045 |
| | 500 | ILCM31050C | ILCM31050 | ILCM61050C | ILCM61050 |
| | 600 | ILCM31060C | ILCM31060 | ILCM61060C | ILCM61060 |
| | 700 | ILCM31070C | ILCM31070 | ILCM61070C | ILCM61070 |
| | 750 | ILCM31075C | ILCM31075 | ILCM61075C | ILCM61075 |
| | 800 | ILCM31080C | ILCM31080 | ILCM61080C | ILCM61080 |
| | 900 | ILCM31090C | ILCM31090 | ILCM61090C | ILCM61090 |
| | 1000 | ILCM310100C | ILCM310100 | ILCM610100C | ILCM610100 |
| 150 | 150 | ILCM31515C | ILCM31515 | ILCM61515C | ILCM61515 |
| | 200 | ILCM31520C | ILCM31520 | ILCM61520C | ILCM61520 |
| | 300 | ILCM31530C | ILCM31530 | ILCM61530C | ILCM61530 |
| | 400 | ILCM31540C | ILCM31540 | ILCM61540C | ILCM61540 |
| | 450 | ILCM31545C | ILCM31545 | ILCM61545C | ILCM61545 |
| | 500 | ILCM31550C | ILCM31550 | ILCM61550C | ILCM61550 |
| | 600 | ILCM31560C | ILCM31560 | ILCM61560C | ILCM61560 |
| | 700 | ILCM31570C | ILCM31570 | ILCM61570C | ILCM61570 |
| | 750 | ILCM31575C | ILCM31575 | ILCM61575C | ILCM61575 |
| | 800 | ILCM31580C | ILCM31580 | ILCM61580C | ILCM61580 |
| | 900 | ILCM31590C | ILCM31590 | ILCM61590C | ILCM61590 |
| | 1000 | ILCM315100C | ILCM315100 | ILCM615100C | ILCM615100 |

## Угол горизонтальный 90°

**Назначение:**
• организация поворота трассы в горизонтальной плоскости на 90°.
**Характеристики:**
• толщина – 1,5 мм;
• исп. 3 – нержавеющая сталь AISI 304;
• исп. 6 – нержавеющая сталь AISI 316L.

| Высота, мм | Ширина, мм | Код, исп. 3 | Код, исп. 6 | Код, исп. 3 | Код, исп. 6 |
|---|---|---|---|---|---|
| | | R300 | | R600 | |
| 50 | 100 | ILDM3510C | ILDM3510 | ILDM6510C | ILDM6510 |
| | 150 | ILDM3515C | ILDM3515 | ILDM6515C | ILDM6515 |
| | 200 | ILDM3520C | ILDM3520 | ILDM6520C | ILDM6520 |
| | 300 | ILDM3530C | ILDM3530 | ILDM6530C | ILDM6530 |
| | 400 | ILDM3540C | ILDM3540 | ILDM6540C | ILDM6540 |
| | 450 | ILDM3545C | ILDM3545 | ILDM6545C | ILDM6545 |
| | 500 | ILDM3550C | ILDM3550 | ILDM6550C | ILDM6550 |
| | 600 | ILDM3560C | ILDM3560 | ILDM6560C | ILDM6560 |
| | 700 | ILDM3570C | ILDM3570 | ILDM6570C | ILDM6570 |
| | 750 | ILDM3575C | ILDM3575 | ILDM6575C | ILDM6575 |
| | 800 | ILDM3580C | ILDM3580 | ILDM6580C | ILDM6580 |
| | 900 | ILDM3590C | ILDM3590 | ILDM6590C | ILDM6590 |
| | 1000 | ILDM35100C | ILDM35100 | ILDM65100C | ILDM65100 |
| 80 | 100 | ILDM3810C | ILDM3810 | ILDM6810C | ILDM6810 |
| | 150 | ILDM3815C | ILDM3815 | ILDM6815C | ILDM6815 |
| | 200 | ILDM3820C | ILDM3820 | ILDM6820C | ILDM6820 |
| | 300 | ILDM3830C | ILDM3830 | ILDM6830C | ILDM6830 |
| | 400 | ILDM3840C | ILDM3840 | ILDM6840C | ILDM6840 |
| | 450 | ILDM3845C | ILDM3845 | ILDM6845C | ILDM6845 |
| | 500 | ILDM3850C | ILDM3850 | ILDM6850C | ILDM6850 |
| | 600 | ILDM3860C | ILDM3860 | ILDM6860C | ILDM6860 |
| | 700 | ILDM3870C | ILDM3870 | ILDM6870C | ILDM6870 |
| | 750 | ILDM3875C | ILDM3875 | ILDM6875C | ILDM6875 |
| | 800 | ILDM3880C | ILDM3880 | ILDM6880C | ILDM6880 |
| | 900 | ILDM3890C | ILDM3890 | ILDM6890C | ILDM6890 |
| | 1000 | ILDM38100C | ILDM38100 | ILDM68100C | ILDM68100 |
| 100 | 100 | ILDM31010C | ILDM31010 | ILDM61010C | ILDM61010 |
| | 150 | ILDM31015C | ILDM31015 | ILDM61015C | ILDM61015 |
| | 200 | ILDM31020C | ILDM31020 | ILDM61020C | ILDM61020 |
| | 300 | ILDM31030C | ILDM31030 | ILDM61030C | ILDM61030 |
| | 400 | ILDM31040C | ILDM31040 | ILDM61040C | ILDM61040 |
| | 450 | ILDM31045C | ILDM31045 | ILDM61045C | ILDM61045 |
| | 500 | ILDM31050C | ILDM31050 | ILDM61050C | ILDM61050 |
| | 600 | ILDM31060C | ILDM31060 | ILDM61060C | ILDM61060 |
| | 700 | ILDM31070C | ILDM31070 | ILDM61070C | ILDM61070 |
| | 750 | ILDM31075C | ILDM31075 | ILDM61075C | ILDM61075 |
| | 800 | ILDM31080C | ILDM31080 | ILDM61080C | ILDM61080 |
| | 900 | ILDM31090C | ILDM31090 | ILDM61090C | ILDM61090 |
| | 1000 | ILDM310100C | ILDM310100 | ILDM610100C | ILDM610100 |
| 150 | 150 | ILDM31515C | ILDM31515 | ILDM61515C | ILDM61515 |
| | 200 | ILDM31520C | ILDM31520 | ILDM61520C | ILDM61520 |
| | 300 | ILDM31530C | ILDM31530 | ILDM61530C | ILDM61530 |
| | 400 | ILDM31540C | ILDM31540 | ILDM61540C | ILDM61540 |
| | 450 | ILDM31545C | ILDM31545 | ILDM61545C | ILDM61545 |
| | 500 | ILDM31550C | ILDM31550 | ILDM61550C | ILDM61550 |
| | 600 | ILDM31560C | ILDM31560 | ILDM61560C | ILDM61560 |
| | 700 | ILDM31570C | ILDM31570 | ILDM61570C | ILDM61570 |
| | 750 | ILDM31575C | ILDM31575 | ILDM61575C | ILDM61575 |
| | 800 | ILDM31580C | ILDM31580 | ILDM61580C | ILDM61580 |
| | 900 | ILDM31590C | ILDM31590 | ILDM61590C | ILDM61590 |
| | 1000 | ILDM315100C | ILDM315100 | ILDM615100C | ILDM615100 |

## Ответвитель Т-образный

**Назначение:**
• организация Т-образного отвода трассы в горизонтальной плоскости.
**Характеристики:**
• толщина – 1,5 мм;
• исп. 3 – нержавеющая сталь AISI 304;
• исп. 6 – нержавеющая сталь AISI 316L.

| Высота, мм | Ширина, мм | Код, исп. 3 | Код, исп. 6 | Код, исп. 3 | Код, исп. 6 |
|---|---|---|---|---|---|
| | | R300 | | R600 | |
| 50 | 100 | ILTM3510C | ILTM3510 | ILTM6510C | ILTM6510 |
| | 150 | ILTM3515C | ILTM3515 | ILTM6515C | ILTM6515 |
| | 200 | ILTM3520C | ILTM3520 | ILTM6520C | ILTM6520 |
| | 300 | ILTM3530C | ILTM3530 | ILTM6530C | ILTM6530 |
| | 400 | ILTM3540C | ILTM3540 | ILTM6540C | ILTM6540 |
| | 450 | ILTM3545C | ILTM3545 | ILTM6545C | ILTM6545 |
| | 500 | ILTM3550C | ILTM3550 | ILTM6550C | ILTM6550 |
| | 600 | ILTM3560C | ILTM3560 | ILTM6560C | ILTM6560 |
| | 700 | ILTM3570C | ILTM3570 | ILTM6570C | ILTM6570 |
| | 750 | ILTM3575C | ILTM3575 | ILTM6575C | ILTM6575 |
| | 800 | ILTM3580C | ILTM3580 | ILTM6580C | ILTM6580 |
| | 900 | ILTM3590C | ILTM3590 | ILTM6590C | ILTM6590 |
| | 1000 | ILTM35100C | ILTM35100 | ILTM65100C | ILTM65100 |
| 80 | 100 | ILTM3810C | ILTM3810 | ILTM6810C | ILTM6810 |
| | 150 | ILTM3815C | ILTM3815 | ILTM6815C | ILTM6815 |
| | 200 | ILTM3820C | ILTM3820 | ILTM6820C | ILTM6820 |
| | 300 | ILTM3830C | ILTM3830 | ILTM6830C | ILTM6830 |
| | 400 | ILTM3840C | ILTM3840 | ILTM6840C | ILTM6840 |
| | 450 | ILTM3845C | ILTM3845 | ILTM6845C | ILTM6845 |
| | 500 | ILTM3850C | ILTM3850 | ILTM6850C | ILTM6850 |
| | 600 | ILTM3860C | ILTM3860 | ILTM6860C | ILTM6860 |
| | 700 | ILTM3870C | ILTM3870 | ILTM6870C | ILTM6870 |
| | 750 | ILTM3875C | ILTM3875 | ILTM6875C | ILTM6875 |
| | 800 | ILTM3880C | ILTM3880 | ILTM6880C | ILTM6880 |
| | 900 | ILTM3890C | ILTM3890 | ILTM6890C | ILTM6890 |
| | 1000 | ILTM38100C | ILTM38100 | ILTM68100C | ILTM68100 |
| 100 | 100 | ILTM31010C | ILTM31010 | ILTM61010C | ILTM61010 |
| | 150 | ILTM31015C | ILTM31015 | ILTM61015C | ILTM61015 |
| | 200 | ILTM31020C | ILTM31020 | ILTM61020C | ILTM61020 |
| | 300 | ILTM31030C | ILTM31030 | ILTM61030C | ILTM61030 |
| | 400 | ILTM31040C | ILTM31040 | ILTM61040C | ILTM61040 |
| | 450 | ILTM31045C | ILTM31045 | ILTM61045C | ILTM61045 |
| | 500 | ILTM31050C | ILTM31050 | ILTM61050C | ILTM61050 |
| | 600 | ILTM31060C | ILTM31060 | ILTM61060C | ILTM61060 |
| | 700 | ILTM31070C | ILTM31070 | ILTM61070C | ILTM61070 |
| | 750 | ILTM31075C | ILTM31075 | ILTM61075C | ILTM61075 |
| | 800 | ILTM31080C | ILTM31080 | ILTM61080C | ILTM61080 |
| | 900 | ILTM31090C | ILTM31090 | ILTM61090C | ILTM61090 |
| | 1000 | ILTM310100C | ILTM310100 | ILTM610100C | ILTM610100 |
| 150 | 150 | ILTM31515C | ILTM31515 | ILTM61515C | ILTM61515 |
| | 200 | ILTM31520C | ILTM31520 | ILTM61520C | ILTM61520 |
| | 300 | ILTM31530C | ILTM31530 | ILTM61530C | ILTM61530 |
| | 400 | ILTM31540C | ILTM31540 | ILTM61540C | ILTM61540 |
| | 450 | ILTM31545C | ILTM31545 | ILTM61545C | ILTM61545 |
| | 500 | ILTM31550C | ILTM31550 | ILTM61550C | ILTM61550 |
| | 600 | ILTM31560C | ILTM31560 | ILTM61560C | ILTM61560 |
| | 700 | ILTM31570C | ILTM31570 | ILTM61570C | ILTM61570 |
| | 750 | ILTM31575C | ILTM31575 | ILTM61575C | ILTM61575 |
| | 800 | ILTM31580C | ILTM31580 | ILTM61580C | ILTM61580 |
| | 900 | ILTM31590C | ILTM31590 | ILTM61590C | ILTM61590 |
| | 1000 | ILTM315100C | ILTM315100 | ILTM615100C | ILTM615100 |

## Ответвитель Х-образный

**Назначение:**
• монтаж пересечения трасс в горизонтальной плоскости.
**Характеристики:**
• толщина – 1,5 мм;
• исп. 3 – нержавеющая сталь AISI 304;
• исп. 6 – нержавеющая сталь AISI 316L.

| Высота, мм | Ширина, мм | Код, исп. 3 | Код, исп. 6 | Код, исп. 3 | Код, исп. 6 |
|---|---|---|---|---|---|
| | | R300 | | R600 | |
| 50 | 100 | ILXM3510C | ILXM3510 | ILXM6510C | ILXM6510 |
| | 150 | ILXM3515C | ILXM3515 | ILXM6515C | ILXM6515 |
| | 200 | ILXM3520C | ILXM3520 | ILXM6520C | ILXM6520 |
| | 300 | ILXM3530C | ILXM3530 | ILXM6530C | ILXM6530 |
| | 400 | ILXM3540C | ILXM3540 | ILXM6540C | ILXM6540 |
| | 450 | ILXM3545C | ILXM3545 | ILXM6545C | ILXM6545 |
| | 500 | ILXM3550C | ILXM3550 | ILXM6550C | ILXM6550 |
| | 600 | ILXM3560C | ILXM3560 | ILXM6560C | ILXM6560 |
| | 700 | ILXM3570C | ILXM3570 | ILXM6570C | ILXM6570 |
| | 750 | ILXM3575C | ILXM3575 | ILXM6575C | ILXM6575 |
| | 800 | ILXM3580C | ILXM3580 | ILXM6580C | ILXM6580 |
| | 900 | ILXM3590C | ILXM3590 | ILXM6590C | ILXM6590 |
| | 1000 | ILXM35100C | ILXM35100 | ILXM65100C | ILXM65100 |
| 80 | 100 | ILXM3810C | ILXM3810 | ILXM6810C | ILXM6810 |
| | 150 | ILXM3815C | ILXM3815 | ILXM6815C | ILXM6815 |
| | 200 | ILXM3820C | ILXM3820 | ILXM6820C | ILXM6820 |
| | 300 | ILXM3830C | ILXM3830 | ILXM6830C | ILXM6830 |
| | 400 | ILXM3840C | ILXM3840 | ILXM6840C | ILXM6840 |
| | 450 | ILXM3845C | ILXM3845 | ILXM6845C | ILXM6845 |
| | 500 | ILXM3850C | ILXM3850 | ILXM6850C | ILXM6850 |
| | 600 | ILXM3860C | ILXM3860 | ILXM6860C | ILXM6860 |
| | 700 | ILXM3870C | ILXM3870 | ILXM6870C | ILXM6870 |
| | 750 | ILXM3875C | ILXM3875 | ILXM6875C | ILXM6875 |
| | 800 | ILXM3880C | ILXM3880 | ILXM6880C | ILXM6880 |
| | 900 | ILXM3890C | ILXM3890 | ILXM6890C | ILXM6890 |
| | 1000 | ILXM38100C | ILXM38100 | ILXM68100C | ILXM68100 |
| 100 | 100 | ILXM31010C | ILXM31010 | ILXM61010C | ILXM61010 |
| | 150 | ILXM31015C | ILXM31015 | ILXM61015C | ILXM61015 |
| | 200 | ILXM31020C | ILXM31020 | ILXM61020C | ILXM61020 |
| | 300 | ILXM31030C | ILXM31030 | ILXM61030C | ILXM61030 |
| | 400 | ILXM31040C | ILXM31040 | ILXM61040C | ILXM61040 |
| | 450 | ILXM31045C | ILXM31045 | ILXM61045C | ILXM61045 |
| | 500 | ILXM31050C | ILXM31050 | ILXM61050C | ILXM61050 |
| | 600 | ILXM31060C | ILXM31060 | ILXM61060C | ILXM61060 |
| | 700 | ILXM31070C | ILXM31070 | ILXM61070C | ILXM61070 |
| | 750 | ILXM31075C | ILXM31075 | ILXM61075C | ILXM61075 |
| | 800 | ILXM31080C | ILXM31080 | ILXM61080C | ILXM61080 |
| | 900 | ILXM31090C | ILXM31090 | ILXM61090C | ILXM61090 |
| | 1000 | ILXM310100C | ILXM310100 | ILXM610100C | ILXM610100 |
| 150 | 150 | ILXM31515C | ILXM31515 | ILXM61515C | ILXM61515 |
| | 200 | ILXM31520C | ILXM31520 | ILXM61520C | ILXM61520 |
| | 300 | ILXM31530C | ILXM31530 | ILXM61530C | ILXM61530 |
| | 400 | ILXM31540C | ILXM31540 | ILXM61540C | ILXM61540 |
| | 450 | ILXM31545C | ILXM31545 | ILXM61545C | ILXM61545 |
| | 500 | ILXM31550C | ILXM31550 | ILXM61550C | ILXM61550 |
| | 600 | ILXM31560C | ILXM31560 | ILXM61560C | ILXM61560 |
| | 700 | ILXM31570C | ILXM31570 | ILXM61570C | ILXM61570 |
| | 750 | ILXM31575C | ILXM31575 | ILXM61575C | ILXM61575 |
| | 800 | ILXM31580C | ILXM31580 | ILXM61580C | ILXM61580 |
| | 900 | ILXM31590C | ILXM31590 | ILXM61590C | ILXM61590 |
| | 1000 | ILXM315100C | ILXM315100 | ILXM615100C | ILXM615100 |

## Угол вертикальный внутренний 90°

**Назначение:**
• организация поворота трассы лотков вверх на 90°.
**Характеристики:**
• толщина – 1,5 мм;
• исп. 3 – нержавеющая сталь AISI 304;
• исп. 6 – нержавеющая сталь AISI 316L.

| Высота, мм | Ширина, мм | Код, исп. 3 | Код, исп. 6 | Код, исп. 3 | Код, исп. 6 |
|---|---|---|---|---|---|
| | | R300 | | R600 | |
| 50 | 100 | ILIM3510C | ILIM3510 | ILIM6510C | ILIM6510 |
| | 150 | ILIM3515C | ILIM3515 | ILIM6515C | ILIM6515 |
| | 200 | ILIM3520C | ILIM3520 | ILIM6520C | ILIM6520 |
| | 300 | ILIM3530C | ILIM3530 | ILIM6530C | ILIM6530 |
| | 400 | ILIM3540C | ILIM3540 | ILIM6540C | ILIM6540 |
| | 450 | ILIM3545C | ILIM3545 | ILIM6545C | ILIM6545 |
| | 500 | ILIM3550C | ILIM3550 | ILIM6550C | ILIM6550 |
| | 600 | ILIM3560C | ILIM3560 | ILIM6560C | ILIM6560 |
| | 700 | ILIM3570C | ILIM3570 | ILIM6570C | ILIM6570 |
| | 750 | ILIM3575C | ILIM3575 | ILIM6575C | ILIM6575 |
| | 800 | ILIM3580C | ILIM3580 | ILIM6580C | ILIM6580 |
| | 900 | ILIM3590C | ILIM3590 | ILIM6590C | ILIM6590 |
| | 1000 | ILIM35100C | ILIM35100 | ILIM65100C | ILIM65100 |
| 80 | 100 | ILIM3810C | ILIM3810 | ILIM6810C | ILIM6810 |
| | 150 | ILIM3815C | ILIM3815 | ILIM6815C | ILIM6815 |
| | 200 | ILIM3820C | ILIM3820 | ILIM6820C | ILIM6820 |
| | 300 | ILIM3830C | ILIM3830 | ILIM6830C | ILIM6830 |
| | 400 | ILIM3840C | ILIM3840 | ILIM6840C | ILIM6840 |
| | 450 | ILIM3845C | ILIM3845 | ILIM6845C | ILIM6845 |
| | 500 | ILIM3850C | ILIM3850 | ILIM6850C | ILIM6850 |
| | 600 | ILIM3860C | ILIM3860 | ILIM6860C | ILIM6860 |
| | 700 | ILIM3870C | ILIM3870 | ILIM6870C | ILIM6870 |
| | 750 | ILIM3875C | ILIM3875 | ILIM6875C | ILIM6875 |
| | 800 | ILIM3880C | ILIM3880 | ILIM6880C | ILIM6880 |
| | 900 | ILIM3890C | ILIM3890 | ILIM6890C | ILIM6890 |
| | 1000 | ILIM38100C | ILIM38100 | ILIM68100C | ILIM68100 |
| 100 | 100 | ILIM31010C | ILIM31010 | ILIM61010C | ILIM61010 |
| | 150 | ILIM31015C | ILIM31015 | ILIM61015C | ILIM61015 |
| | 200 | ILIM31020C | ILIM31020 | ILIM61020C | ILIM61020 |
| | 300 | ILIM31030C | ILIM31030 | ILIM61030C | ILIM61030 |
| | 400 | ILIM31040C | ILIM31040 | ILIM61040C | ILIM61040 |
| | 450 | ILIM31045C | ILIM31045 | ILIM61045C | ILIM61045 |
| | 500 | ILIM31050C | ILIM31050 | ILIM61050C | ILIM61050 |
| | 600 | ILIM31060C | ILIM31060 | ILIM61060C | ILIM61060 |
| | 700 | ILIM31070C | ILIM31070 | ILIM61070C | ILIM61070 |
| | 750 | ILIM31075C | ILIM31075 | ILIM61075C | ILIM61075 |
| | 800 | ILIM31080C | ILIM31080 | ILIM61080C | ILIM61080 |
| | 900 | ILIM31090C | ILIM31090 | ILIM61090C | ILIM61090 |
| | 1000 | ILIM310100C | ILIM310100 | ILIM610100C | ILIM610100 |
| 150 | 150 | ILIM31515C | ILIM31515 | ILIM61515C | ILIM61515 |
| | 200 | ILIM31520C | ILIM31520 | ILIM61520C | ILIM61520 |
| | 300 | ILIM31530C | ILIM31530 | ILIM61530C | ILIM61530 |
| | 400 | ILIM31540C | ILIM31540 | ILIM61540C | ILIM61540 |
| | 450 | ILIM31545C | ILIM31545 | ILIM61545C | ILIM61545 |
| | 500 | ILIM31550C | ILIM31550 | ILIM61550C | ILIM61550 |
| | 600 | ILIM31560C | ILIM31560 | ILIM61560C | ILIM61560 |
| | 700 | ILIM31570C | ILIM31570 | ILIM61570C | ILIM61570 |
| | 750 | ILIM31575C | ILIM31575 | ILIM61575C | ILIM61575 |
| | 800 | ILIM31580C | ILIM31580 | ILIM61580C | ILIM61580 |
| | 900 | ILIM31590C | ILIM31590 | ILIM61590C | ILIM61590 |
| | 1000 | ILIM315100C | ILIM315100 | ILIM615100C | ILIM615100 |

## Угол вертикальный внешний 90°

**Назначение:**
• организация поворота трассы лотков вниз на 90°.
**Характеристики:**
• толщина – 1,5 мм.
• исп. 3 – нержавеющая сталь AISI 304;
• исп. 6 – нержавеющая сталь AISI 316L.

| Высота, мм | Ширина, мм | Код, исп. 3 | Код, исп. 6 | Код, исп. 3 | Код, исп. 6 |
|---|---|---|---|---|---|
| | | R300 | | R600 | |
| 50 | 100 | ILOM3510C | ILOM3510 | ILOM6510C | ILOM6510 |
| | 150 | ILOM3515C | ILOM3515 | ILOM6515C | ILOM6515 |
| | 200 | ILOM3520C | ILOM3520 | ILOM6520C | ILOM6520 |
| | 300 | ILOM3530C | ILOM3530 | ILOM6530C | ILOM6530 |
| | 400 | ILOM3540C | ILOM3540 | ILOM6540C | ILOM6540 |
| | 450 | ILOM3545C | ILOM3545 | ILOM6545C | ILOM6545 |
| | 500 | ILOM3550C | ILOM3550 | ILOM6550C | ILOM6550 |
| | 600 | ILOM3560C | ILOM3560 | ILOM6560C | ILOM6560 |
| | 700 | ILOM3570C | ILOM3570 | ILOM6570C | ILOM6570 |
| | 750 | ILOM3575C | ILOM3575 | ILOM6575C | ILOM6575 |
| | 800 | ILOM3580C | ILOM3580 | ILOM6580C | ILOM6580 |
| | 900 | ILOM3590C | ILOM3590 | ILOM6590C | ILOM6590 |
| | 1000 | ILOM35100C | ILOM35100 | ILOM65100C | ILOM65100 |
| 80 | 100 | ILOM3810C | ILOM3810 | ILOM6810C | ILOM6810 |
| | 150 | ILOM3815C | ILOM3815 | ILOM6815C | ILOM6815 |
| | 200 | ILOM3820C | ILOM3820 | ILOM6820C | ILOM6820 |
| | 300 | ILOM3830C | ILOM3830 | ILOM6830C | ILOM6830 |
| | 400 | ILOM3840C | ILOM3840 | ILOM6840C | ILOM6840 |
| | 450 | ILOM3845C | ILOM3845 | ILOM6845C | ILOM6845 |
| | 500 | ILOM3850C | ILOM3850 | ILOM6850C | ILOM6850 |
| | 600 | ILOM3860C | ILOM3860 | ILOM6860C | ILOM6860 |
| | 700 | ILOM3870C | ILOM3870 | ILOM6870C | ILOM6870 |
| | 750 | ILOM3875C | ILOM3875 | ILOM6875C | ILOM6875 |
| | 800 | ILOM3880C | ILOM3880 | ILOM6880C | ILOM6880 |
| | 900 | ILOM3890C | ILOM3890 | ILOM6890C | ILOM6890 |
| | 1000 | ILOM38100C | ILOM38100 | ILOM68100C | ILOM68100 |
| 100 | 100 | ILOM31010C | ILOM31010 | ILOM61010C | ILOM61010 |
| | 150 | ILOM31015C | ILOM31015 | ILOM61015C | ILOM61015 |
| | 200 | ILOM31020C | ILOM31020 | ILOM61020C | ILOM61020 |
| | 300 | ILOM31030C | ILOM31030 | ILOM61030C | ILOM61030 |
| | 400 | ILOM31040C | ILOM31040 | ILOM61040C | ILOM61040 |
| | 450 | ILOM31045C | ILOM31045 | ILOM61045C | ILOM61045 |
| | 500 | ILOM31050C | ILOM31050 | ILOM61050C | ILOM61050 |
| | 600 | ILOM31060C | ILOM31060 | ILOM61060C | ILOM61060 |
| | 700 | ILOM31070C | ILOM31070 | ILOM61070C | ILOM61070 |
| | 750 | ILOM31075C | ILOM31075 | ILOM61075C | ILOM61075 |
| | 800 | ILOM31080C | ILOM31080 | ILOM61080C | ILOM61080 |
| | 900 | ILOM31090C | ILOM31090 | ILOM61090C | ILOM61090 |
| | 1000 | ILOM310100C | ILOM310100 | ILOM610100C | ILOM610100 |
| 150 | 150 | ILOM31515C | ILOM31515 | ILOM61515C | ILOM61515 |
| | 200 | ILOM31520C | ILOM31520 | ILOM61520C | ILOM61520 |
| | 300 | ILOM31530C | ILOM31530 | ILOM61530C | ILOM61530 |
| | 400 | ILOM31540C | ILOM31540 | ILOM61540C | ILOM61540 |
| | 450 | ILOM31545C | ILOM31545 | ILOM61545C | ILOM61545 |
| | 500 | ILOM31550C | ILOM31550 | ILOM61550C | ILOM61550 |
| | 600 | ILOM31560C | ILOM31560 | ILOM61560C | ILOM61560 |
| | 700 | ILOM31570C | ILOM31570 | ILOM61570C | ILOM61570 |
| | 750 | ILOM31575C | ILOM31575 | ILOM61575C | ILOM61575 |
| | 800 | ILOM31580C | ILOM31580 | ILOM61580C | ILOM61580 |
| | 900 | ILOM31590C | ILOM31590 | ILOM61590C | ILOM61590 |
| | 1000 | ILOM315100C | ILOM315100 | ILOM615100C | ILOM615100 |

## Угол вертикальный внутренний 45°

**Назначение:**
• организация поворота трассы лотков вверх на 45°.
**Характеристики:**
• толщина – 1,5 мм;
• исп. 3 – нержавеющая сталь AISI 304;
• исп. 6 – нержавеющая сталь AISI 316L.

| Высота, мм | Ширина, мм | Код, исп. 3 | Код, исп. 6 | Код, исп. 3 | Код, исп. 6 |
|---|---|---|---|---|---|
| | | R300 | | R600 | |
| 50 | 100 | ILKM3510C | ILKM3510 | ILKM6510C | ILKM6510 |
| | 150 | ILKM3515C | ILKM3515 | ILKM6515C | ILKM6515 |
| | 200 | ILKM3520C | ILKM3520 | ILKM6520C | ILKM6520 |
| | 300 | ILKM3530C | ILKM3530 | ILKM6530C | ILKM6530 |
| | 400 | ILKM3540C | ILKM3540 | ILKM6540C | ILKM6540 |
| | 450 | ILKM3545C | ILKM3545 | ILKM6545C | ILKM6545 |
| | 500 | ILKM3550C | ILKM3550 | ILKM6550C | ILKM6550 |
| | 600 | ILKM3560C | ILKM3560 | ILKM6560C | ILKM6560 |
| | 700 | ILKM3570C | ILKM3570 | ILKM6570C | ILKM6570 |
| | 750 | ILKM3575C | ILKM3575 | ILKM6575C | ILKM6575 |
| | 800 | ILKM3580C | ILKM3580 | ILKM6580C | ILKM6580 |
| | 900 | ILKM3590C | ILKM3590 | ILKM6590C | ILKM6590 |
| | 1000 | ILKM35100C | ILKM35100 | ILKM65100C | ILKM65100 |
| 80 | 100 | ILKM3810C | ILKM3810 | ILKM6810C | ILKM6810 |
| | 150 | ILKM3815C | ILKM3815 | ILKM6815C | ILKM6815 |
| | 200 | ILKM3820C | ILKM3820 | ILKM6820C | ILKM6820 |
| | 300 | ILKM3830C | ILKM3830 | ILKM6830C | ILKM6830 |
| | 400 | ILKM3840C | ILKM3840 | ILKM6840C | ILKM6840 |
| | 450 | ILKM3845C | ILKM3845 | ILKM6845C | ILKM6845 |
| | 500 | ILKM3850C | ILKM3850 | ILKM6850C | ILKM6850 |
| | 600 | ILKM3860C | ILKM3860 | ILKM6860C | ILKM6860 |
| | 700 | ILKM3870C | ILKM3870 | ILKM6870C | ILKM6870 |
| | 750 | ILKM3875C | ILKM3875 | ILKM6875C | ILKM6875 |
| | 800 | ILKM3880C | ILKM3880 | ILKM6880C | ILKM6880 |
| | 900 | ILKM3890C | ILKM3890 | ILKM6890C | ILKM6890 |
| | 1000 | ILKM38100C | ILKM38100 | ILKM68100C | ILKM68100 |
| 100 | 100 | ILKM31010C | ILKM31010 | ILKM61010C | ILKM61010 |
| | 150 | ILKM31015C | ILKM31015 | ILKM61015C | ILKM61015 |
| | 200 | ILKM31020C | ILKM31020 | ILKM61020C | ILKM61020 |
| | 300 | ILKM31030C | ILKM31030 | ILKM61030C | ILKM61030 |
| | 400 | ILKM31040C | ILKM31040 | ILKM61040C | ILKM61040 |
| | 450 | ILKM31045C | ILKM31045 | ILKM61045C | ILKM61045 |
| | 500 | ILKM31050C | ILKM31050 | ILKM61050C | ILKM61050 |
| | 600 | ILKM31060C | ILKM31060 | ILKM61060C | ILKM61060 |
| | 700 | ILKM31070C | ILKM31070 | ILKM61070C | ILKM61070 |
| | 750 | ILKM31075C | ILKM31075 | ILKM61075C | ILKM61075 |
| | 800 | ILKM31080C | ILKM31080 | ILKM61080C | ILKM61080 |
| | 900 | ILKM31090C | ILKM31090 | ILKM61090C | ILKM61090 |
| | 1000 | ILKM310100C | ILKM310100 | ILKM610100C | ILKM610100 |
| 150 | 150 | ILKM31515C | ILKM31515 | ILKM61515C | ILKM61515 |
| | 200 | ILKM31520C | ILKM31520 | ILKM61520C | ILKM61520 |
| | 300 | ILKM31530C | ILKM31530 | ILKM61530C | ILKM61530 |
| | 400 | ILKM31540C | ILKM31540 | ILKM61540C | ILKM61540 |
| | 450 | ILKM31545C | ILKM31545 | ILKM61545C | ILKM61545 |
| | 500 | ILKM31550C | ILKM31550 | ILKM61550C | ILKM61550 |
| | 600 | ILKM31560C | ILKM31560 | ILKM61560C | ILKM61560 |
| | 700 | ILKM31570C | ILKM31570 | ILKM61570C | ILKM61570 |
| | 750 | ILKM31575C | ILKM31575 | ILKM61575C | ILKM61575 |
| | 800 | ILKM31580C | ILKM31580 | ILKM61580C | ILKM61580 |
| | 900 | ILKM31590C | ILKM31590 | ILKM61590C | ILKM61590 |
| | 1000 | ILKM315100C | ILKM315100 | ILKM615100C | ILKM615100 |

## Угол вертикальный внешний 45°

**Назначение:**
• организация поворота трассы лотков вниз на 45°.
**Характеристики:**
• толщина – 1,5 мм;
• исп. 3 – нержавеющая сталь AISI 304;
• исп. 6 – нержавеющая сталь AISI 316L.

| Высота, мм | Ширина, мм | Код, исп. 3 | Код, исп. 6 | Код, исп. 3 | Код, исп. 6 |
|---|---|---|---|---|---|
| | | R300 | | R600 | |
| 50 | 100 | ILPM3510C | ILPM3510 | ILPM6510C | ILPM6510 |
| | 150 | ILPM3515C | ILPM3515 | ILPM6515C | ILPM6515 |
| | 200 | ILPM3520C | ILPM3520 | ILPM6520C | ILPM6520 |
| | 300 | ILPM3530C | ILPM3530 | ILPM6530C | ILPM6530 |
| | 400 | ILPM3540C | ILPM3540 | ILPM6540C | ILPM6540 |
| | 450 | ILPM3545C | ILPM3545 | ILPM6545C | ILPM6545 |
| | 500 | ILPM3550C | ILPM3550 | ILPM6550C | ILPM6550 |
| | 600 | ILPM3560C | ILPM3560 | ILPM6560C | ILPM6560 |
| | 700 | ILPM3570C | ILPM3570 | ILPM6570C | ILPM6570 |
| | 750 | ILPM3575C | ILPM3575 | ILPM6575C | ILPM6575 |
| | 800 | ILPM3580C | ILPM3580 | ILPM6580C | ILPM6580 |
| | 900 | ILPM3590C | ILPM3590 | ILPM6590C | ILPM6590 |
| | 1000 | ILPM35100C | ILPM35100 | ILPM65100C | ILPM65100 |
| 80 | 100 | ILPM3810C | ILPM3810 | ILPM6810C | ILPM6810 |
| | 150 | ILPM3815C | ILPM3815 | ILPM6815C | ILPM6815 |
| | 200 | ILPM3820C | ILPM3820 | ILPM6820C | ILPM6820 |
| | 300 | ILPM3830C | ILPM3830 | ILPM6830C | ILPM6830 |
| | 400 | ILPM3840C | ILPM3840 | ILPM6840C | ILPM6840 |
| | 450 | ILPM3845C | ILPM3845 | ILPM6845C | ILPM6845 |
| | 500 | ILPM3850C | ILPM3850 | ILPM6850C | ILPM6850 |
| | 600 | ILPM3860C | ILPM3860 | ILPM6860C | ILPM6860 |
| | 700 | ILPM3870C | ILPM3870 | ILPM6870C | ILPM6870 |
| | 750 | ILPM3875C | ILPM3875 | ILPM6875C | ILPM6875 |
| | 800 | ILPM3880C | ILPM3880 | ILPM6880C | ILPM6880 |
| | 900 | ILPM3890C | ILPM3890 | ILPM6890C | ILPM6890 |
| | 1000 | ILPM38100C | ILPM38100 | ILPM68100C | ILPM68100 |
| 100 | 100 | ILPM31010C | ILPM31010 | ILPM61010C | ILPM61010 |
| | 150 | ILPM31015C | ILPM31015 | ILPM61015C | ILPM61015 |
| | 200 | ILPM31020C | ILPM31020 | ILPM61020C | ILPM61020 |
| | 300 | ILPM31030C | ILPM31030 | ILPM61030C | ILPM61030 |
| | 400 | ILPM31040C | ILPM31040 | ILPM61040C | ILPM61040 |
| | 450 | ILPM31045C | ILPM31045 | ILPM61045C | ILPM61045 |
| | 500 | ILPM31050C | ILPM31050 | ILPM61050C | ILPM61050 |
| | 600 | ILPM31060C | ILPM31060 | ILPM61060C | ILPM61060 |
| | 700 | ILPM31070C | ILPM31070 | ILPM61070C | ILPM61070 |
| | 750 | ILPM31075C | ILPM31075 | ILPM61075C | ILPM61075 |
| | 800 | ILPM31080C | ILPM31080 | ILPM61080C | ILPM61080 |
| | 900 | ILPM31090C | ILPM31090 | ILPM61090C | ILPM61090 |
| | 1000 | ILPM310100C | ILPM310100 | ILPM610100C | ILPM610100 |
| 150 | 150 | ILPM31515C | ILPM31515 | ILPM61515C | ILPM61515 |
| | 200 | ILPM31520C | ILPM31520 | ILPM61520C | ILPM61520 |
| | 300 | ILPM31530C | ILPM31530 | ILPM61530C | ILPM61530 |
| | 400 | ILPM31540C | ILPM31540 | ILPM61540C | ILPM61540 |
| | 450 | ILPM31545C | ILPM31545 | ILPM61545C | ILPM61545 |
| | 500 | ILPM31550C | ILPM31550 | ILPM61550C | ILPM61550 |
| | 600 | ILPM31560C | ILPM31560 | ILPM61560C | ILPM61560 |
| | 700 | ILPM31570C | ILPM31570 | ILPM61570C | ILPM61570 |
| | 750 | ILPM31575C | ILPM31575 | ILPM61575C | ILPM61575 |
| | 800 | ILPM31580C | ILPM31580 | ILPM61580C | ILPM61580 |
| | 900 | ILPM31590C | ILPM31590 | ILPM61590C | ILPM61590 |
| | 1000 | ILPM315100C | ILPM315100 | ILPM615100C | ILPM615100 |

## Угол вертикальный шарнирный

**Назначение:**
- монтаж подъемов и опусков трассы;
- наклон трассы под произвольным углом;
- переход в другую плоскость прокладки.

**Характеристики:**
- толщина – 1,5 мм;
- исп. 3 – нержавеющая сталь AISI 304;
- исп. 6 – нержавеющая сталь AISI 316L.

| Высота, мм | Ширина, мм | Код, исп. 3 | Код, исп. 6 |
|---|---|---|---|
| **50** | 100 | ILFM510C | ILFM510 |
| | 150 | ILFM515C | ILFM515 |
| | 200 | ILFM520C | ILFM520 |
| | 300 | ILFM530C | ILFM530 |
| | 400 | ILFM540C | ILFM540 |
| | 450 | ILFM545C | ILFM545 |
| | 500 | ILFM550C | ILFM550 |
| | 600 | ILFM560C | ILFM560 |
| | 700 | ILFM570C | ILFM570 |
| | 750 | ILFM575C | ILFM575 |
| | 800 | ILFM580C | ILFM580 |
| | 900 | ILFM590C | ILFM590 |
| | 1000 | ILFM5100C | ILFM5100 |
| 80 | 100 | ILFM810C | ILFM810 |
| | 150 | ILFM815C | ILFM815 |
| | 200 | ILFM820C | ILFM820 |
| | 300 | ILFM830C | ILFM830 |
| | 400 | ILFM840C | ILFM840 |
| | 450 | ILFM845C | ILFM845 |
| | 500 | ILFM850C | ILFM850 |
| | 600 | ILFM860C | ILFM860 |
| | 700 | ILFM870C | ILFM870 |
| | 750 | ILFM875C | ILFM875 |
| | 800 | ILFM880C | ILFM880 |
| | 900 | ILFM890C | ILFM890 |
| | 1000 | ILFM8100C | ILFM8100 |
| 100 | 100 | ILFM1010C | ILFM1010 |
| | 150 | ILFM1015C | ILFM1015 |
| | 200 | ILFM1020C | ILFM1020 |
| | 300 | ILFM1030C | ILFM1030 |
| | 400 | ILFM1040C | ILFM1040 |
| | 450 | ILFM1045C | ILFM1045 |
| | 500 | ILFM1050C | ILFM1050 |
| | 600 | ILFM1060C | ILFM1060 |
| | 700 | ILFM1070C | ILFM1070 |
| | 750 | ILFM1075C | ILFM1075 |
| | 800 | ILFM1080C | ILFM1080 |
| | 900 | ILFM1090C | ILFM1090 |
| | 1000 | ILFM10100C | ILFM10100 |
| 150 | 150 | ILFM1515C | ILFM1515 |
| | 200 | ILFM1520C | ILFM1520 |
| | 300 | ILFM1530C | ILFM1530 |
| | 400 | ILFM1540C | ILFM1540 |
| | 450 | ILFM1545C | ILFM1545 |
| | 500 | ILFM1550C | ILFM1550 |
| | 600 | ILFM1560C | ILFM1560 |
| | 700 | ILFM1570C | ILFM1570 |
| | 750 | ILFM1575C | ILFM1575 |
| | 800 | ILFM1580C | ILFM1580 |
| | 900 | ILFM1590C | ILFM1590 |
| | 1000 | ILFM15100C | ILFM15100 |

## Крышка на прямой элемент

**Назначение:**
• защита кабелей от внешних воздействий.
**Характеристики:**
• исп. 3 – нержавеющая сталь AISI 304;
• исп. 6 – нержавеющая сталь AISI 316L.

| Ширина, мм | Толщина, мм | Код, исп. 3 | Код, исп. 6 |
|---|---|---|---|
| 100 | 0,8 | IKSL3100C | IKSL3100 |
| 150 | | IKSL3150C | IKSL3150 |
| 200 | | IKSL3200C | IKSL3200 |
| 300 | | IKSL3300C | IKSL3300 |
| 400 | | IKSL3400C | IKSL3400 |
| 450 | | IKSL3450C | IKSL3450 |
| 500 | | IKSL3500C | IKSL3500 |
| 600 | | IKSL3600C | IKSL3600 |
| 700 | | IKSL3700C | IKSL3700 |
| 750 | | IKSL3750C | IKSL3750 |
| 800 | | IKSL3800C | IKSL3800 |
| 900 | | IKSL3900C | IKSL3900 |
| 1000 | | IKSL31000C | IKSL31000 |
| 100 | 1 | IKSV3100C | IKSV3100 |
| 150 | | IKSV3150C | IKSV3150 |
| 200 | | IKSV3200C | IKSV3200 |
| 300 | | IKSV3300C | IKSV3300 |
| 400 | | IKSV3400C | IKSV3400 |
| 450 | | IKSV3450C | IKSV3450 |
| 500 | | IKSV3500C | IKSV3500 |
| 600 | | IKSV3600C | IKSV3600 |
| 700 | | IKSV3700C | IKSV3700 |
| 750 | | IKSV3750C | IKSV3750 |
| 800 | | IKSV3800C | IKSV3800 |
| 900 | | IKSV3900C | IKSV3900 |
| 1000 | | IKSV31000C | IKSV31000 |
| 100 | 1,5 | IKSM3100C | IKSM3100 |
| 150 | | IKSM3150C | IKSM3150 |
| 200 | | IKSM3200C | IKSM3200 |
| 300 | | IKSM3300C | IKSM3300 |
| 400 | | IKSM3400C | IKSM3400 |
| 450 | | IKSM3450C | IKSM3450 |
| 500 | | IKSM3500C | IKSM3500 |
| 600 | | IKSM3600C | IKSM3600 |
| 700 | | IKSM3700C | IKSM3700 |
| 750 | | IKSM3750C | IKSM3750 |
| 800 | | IKSM3800C | IKSM3800 |
| 900 | | IKSM3900C | IKSM3900 |
| 1000 | | IKSM31000C | IKSM31000 |

## Крышка на угол горизонтальный 45°

**Назначение:**
• защита кабелей от внешних воздействий.
**Характеристики:**
• толщина стали крышки аксессуара – 1 мм;
• исп. 3 – нержавеющая сталь AISI 304;
• исп. 6 – нержавеющая сталь AISI 316L.

| Ширина, мм | Код, исп. 3 | Код, исп. 6 | Код, исп. 3 | Код, исп. 6 |
|---|---|---|---|---|
| | R300 | | R600 | |
| 100 | IKLCV3100C | IKLCV3100 | IKLCV6100C | IKLCV6100 |
| 150 | IKLCV3150C | IKLCV3150 | IKLCV6150C | IKLCV6150 |
| 200 | IKLCV3200C | IKLCV3200 | IKLCV6200C | IKLCV6200 |
| 300 | IKLCV3300C | IKLCV3300 | IKLCV6300C | IKLCV6300 |
| 400 | IKLCV3400C | IKLCV3400 | IKLCV6400C | IKLCV6400 |
| 450 | IKLCV3450C | IKLCV3450 | IKLCV6450C | IKLCV6450 |
| 500 | IKLCV3500C | IKLCV3500 | IKLCV6500C | IKLCV6500 |
| 600 | IKLCV3600C | IKLCV3600 | IKLCV6600C | IKLCV6600 |
| 700 | IKLCV3700C | IKLCV3700 | IKLCV6700C | IKLCV6700 |
| 750 | IKLCV3750C | IKLCV3750 | IKLCV6750C | IKLCV6750 |
| 800 | IKLCV3800C | IKLCV3800 | IKLCV6800C | IKLCV6800 |
| 900 | IKLCV3900C | IKLCV3900 | IKLCV6900C | IKLCV6900 |
| 1000 | IKLCV31000C | IKLCV31000 | IKLCV61000C | IKLCV61000 |

## Крышка на угол горизонтальный 90°

**Назначение:**
• защита кабелей от внешних воздействий.
**Характеристики:**
• толщина стали крышки аксессуара – 1 мм;
• исп. 3 – нержавеющая сталь AISI 304;
• исп. 6 – нержавеющая сталь AISI 316L.

| Ширина, мм | Код, исп. 3 | Код, исп. 6 | Код, исп. 3 | Код, исп. 6 |
|---|---|---|---|---|
| | R300 | | R600 | |
| 100 | IKLDV3100C | IKLDV3100 | IKLDV6100C | IKLDV6100 |
| 150 | IKLDV3150C | IKLDV3150 | IKLDV6150C | IKLDV6150 |
| 200 | IKLDV3200C | IKLDV3200 | IKLDV6200C | IKLDV6200 |
| 300 | IKLDV3300C | IKLDV3300 | IKLDV6300C | IKLDV6300 |
| 400 | IKLDV3400C | IKLDV3400 | IKLDV6400C | IKLDV6400 |
| 450 | IKLDV3450C | IKLDV3450 | IKLDV6450C | IKLDV6450 |
| 500 | IKLDV3500C | IKLDV3500 | IKLDV6500C | IKLDV6500 |
| 600 | IKLDV3600C | IKLDV3600 | IKLDV6600C | IKLDV6600 |
| 700 | IKLDV3700C | IKLDV3700 | IKLDV6700C | IKLDV6700 |
| 750 | IKLDV3750C | IKLDV3750 | IKLDV6750C | IKLDV6750 |
| 800 | IKLDV3800C | IKLDV3800 | IKLDV6800C | IKLDV6800 |
| 900 | IKLDV3900C | IKLDV3900 | IKLDV6900C | IKLDV6900 |
| 1000 | IKLDV31000C | IKLDV31000 | IKLDV61000C | IKLDV61000 |

## Крышка на Т-образный ответвитель

**Назначение:**
• защита кабелей от внешних воздействий.
**Характеристики:**
• толщина стали крышки аксессуара – 1 мм;
• исп. 3 – нержавеющая сталь AISI 304;
• исп. 6 – нержавеющая сталь AISI 316L.

| Ширина, мм | Код, исп. 3 | Код, исп. 6 | Код, исп. 3 | Код, исп. 6 |
|---|---|---|---|---|
| | R300 | | R600 | |
| 100 | IKLTV3100C | IKLTV3100 | IKLTV6100C | IKLTV6100 |
| 150 | IKLTV3150C | IKLTV3150 | IKLTV6150C | IKLTV6150 |
| 200 | IKLTV3200C | IKLTV3200 | IKLTV6200C | IKLTV6200 |
| 300 | IKLTV3300C | IKLTV3300 | IKLTV6300C | IKLTV6300 |
| 400 | IKLTV3400C | IKLTV3400 | IKLTV6400C | IKLTV6400 |
| 450 | IKLTV3450C | IKLTV3450 | IKLTV6450C | IKLTV6450 |
| 500 | IKLTV3500C | IKLTV3500 | IKLTV6500C | IKLTV6500 |
| 600 | IKLTV3600C | IKLTV3600 | IKLTV6600C | IKLTV6600 |
| 700 | IKLTV3700C | IKLTV3700 | IKLTV6700C | IKLTV6700 |
| 750 | IKLTV3750C | IKLTV3750 | IKLTV6750C | IKLTV6750 |
| 800 | IKLTV3800C | IKLTV3800 | IKLTV6800C | IKLTV6800 |
| 900 | IKLTV3900C | IKLTV3900 | IKLTV6900C | IKLTV6900 |
| 1000 | IKLTV31000C | IKLTV31000 | IKLTV61000C | IKLTV61000 |

## Крышка на Х-образный ответвитель

**Назначение:**
• защита кабелей от внешних воздействий.
**Характеристики:**
• толщина стали крышки аксессуара – 1 мм;
• исп. 3 – нержавеющая сталь AISI 304;
• исп. 6 – нержавеющая сталь AISI 316L.

| Ширина, мм | Код, исп. 3 | Код, исп. 6 | Код, исп. 3 | Код, исп. 6 |
|---|---|---|---|---|
| | R300 | | R600 | |
| 100 | IKLXV3100C | IKLXV3100 | IKLXV6100C | IKLXV6100 |
| 150 | IKLXV3150C | IKLXV3150 | IKLXV6150C | IKLXV6150 |
| 200 | IKLXV3200C | IKLXV3200 | IKLXV6200C | IKLXV6200 |
| 300 | IKLXV3300C | IKLXV3300 | IKLXV6300C | IKLXV6300 |
| 400 | IKLXV3400C | IKLXV3400 | IKLXV6400C | IKLXV6400 |
| 450 | IKLXV3450C | IKLXV3450 | IKLXV6450C | IKLXV6450 |
| 500 | IKLXV3500C | IKLXV3500 | IKLXV6500C | IKLXV6500 |
| 600 | IKLXV3600C | IKLXV3600 | IKLXV6600C | IKLXV6600 |
| 700 | IKLXV3700C | IKLXV3700 | IKLXV6700C | IKLXV6700 |
| 750 | IKLXV3750C | IKLXV3750 | IKLXV6750C | IKLXV6750 |
| 800 | IKLXV3800C | IKLXV3800 | IKLXV6800C | IKLXV6800 |
| 900 | IKLXV3900C | IKLXV3900 | IKLXV6900C | IKLXV6900 |
| 1000 | IKLXV31000C | IKLXV31000 | IKLXV61000C | IKLXV61000 |

## Крышка на угол вертикальный шарнирный

**Назначение:**
• защита кабелей от внешних воздействий.
**Характеристики:**
• толщина стали крышки аксессуара – 1 мм;
• исп. 3 – нержавеющая сталь AISI 304;
• исп. 6 – нержавеющая сталь AISI 316L.

| Ширина, мм | Код, исп. 3 | Код, исп. 6 |
|---|---|---|
| 100 | IKLFV6100C | IKLFV6100 |
| 150 | IKLFV6150C | IKLFV6150 |
| 200 | IKLFV6200C | IKLFV6200 |
| 300 | IKLFV6300C | IKLFV6300 |
| 400 | IKLFV6400C | IKLFV6400 |
| 450 | IKLFV6450C | IKLFV6450 |
| 500 | IKLFV6500C | IKLFV6500 |
| 600 | IKLFV6600C | IKLFV6600 |
| 700 | IKLFV6700C | IKLFV6700 |
| 750 | IKLFV6750C | IKLFV6750 |
| 800 | IKLFV6800C | IKLFV6800 |
| 900 | IKLFV6900C | IKLFV6900 |
| 1000 | IKLFV61000C | IKLFV61000 |

## Крышка на угол вертикальный внутренний 90°

**Назначение:**
• защита кабелей от внешних воздействий.
**Характеристики:**
• толщина стали крышки аксессуара – 1 мм;
• исп. 3 – нержавеющая сталь AISI 304;
• исп. 6 – нержавеющая сталь AISI 316L.

| Ширина, мм | Код, исп. 3 | Код, исп. 6 | Код, исп. 3 | Код, исп. 6 |
|---|---|---|---|---|
| | R300 | | R600 | |
| 100 | IKLIV3100C | IKLIV3100 | IKLIV6100C | IKLIV6100 |
| 150 | IKLIV3150C | IKLIV3150 | IKLIV6150C | IKLIV6150 |
| 200 | IKLIV3200C | IKLIV3200 | IKLIV6200C | IKLIV6200 |
| 300 | IKLIV3300C | IKLIV3300 | IKLIV6300C | IKLIV6300 |
| 400 | IKLIV3400C | IKLIV3400 | IKLIV6400C | IKLIV6400 |
| 450 | IKLIV3450C | IKLIV3450 | IKLIV6450C | IKLIV6450 |
| 500 | IKLIV3500C | IKLIV3500 | IKLIV6500C | IKLIV6500 |
| 600 | IKLIV3600C | IKLIV3600 | IKLIV6600C | IKLIV6600 |
| 700 | IKLIV3700C | IKLIV3700 | IKLIV6700C | IKLIV6700 |
| 750 | IKLIV3750C | IKLIV3750 | IKLIV6750C | IKLIV6750 |
| 800 | IKLIV3800C | IKLIV3800 | IKLIV6800C | IKLIV6800 |
| 900 | IKLIV3900C | IKLIV3900 | IKLIV6900C | IKLIV6900 |
| 1000 | IKLIV31000C | IKLIV31000 | IKLIV61000C | IKLIV61000 |

## Крышка на угол вертикальный внешний 90°

**Назначение:**
• защита кабелей от внешних воздействий.
**Характеристики:**
• толщина стали крышки аксессуара – 1 мм;
• исп. 3 – нержавеющая сталь AISI 304;
• исп. 6 – нержавеющая сталь AISI 316L.

| Ширина, мм | Код, исп. 3 | Код, исп. 6 | Код, исп. 3 | Код, исп. 6 |
|---|---|---|---|---|
| | R300 | | R600 | |
| 100 | IKLOV3100C | IKLOV3100 | IKLOV6100C | IKLOV6100 |
| 150 | IKLOV3150C | IKLOV3150 | IKLOV6150C | IKLOV6150 |
| 200 | IKLOV3200C | IKLOV3200 | IKLOV6200C | IKLOV6200 |
| 300 | IKLOV3300C | IKLOV3300 | IKLOV6300C | IKLOV6300 |
| 400 | IKLOV3400C | IKLOV3400 | IKLOV6400C | IKLOV6400 |
| 450 | IKLOV3450C | IKLOV3450 | IKLOV6450C | IKLOV6450 |
| 500 | IKLOV3500C | IKLOV3500 | IKLOV6500C | IKLOV6500 |
| 600 | IKLOV3600C | IKLOV3600 | IKLOV6600C | IKLOV6600 |
| 700 | IKLOV3700C | IKLOV3700 | IKLOV6700C | IKLOV6700 |
| 750 | IKLOV3750C | IKLOV3750 | IKLOV6750C | IKLOV6750 |
| 800 | IKLOV3800C | IKLOV3800 | IKLOV6800C | IKLOV6800 |
| 900 | IKLOV3900C | IKLOV3900 | IKLOV6900C | IKLOV6900 |
| 1000 | IKLOV31000C | IKLOV31000 | IKLOV61000C | IKLOV61000 |

## Крышка на угол вертикальный внутренний 45°

**Назначение:**
• защита кабелей от внешних воздействий.
**Характеристики:**
• толщина стали крышки аксессуара – 1 мм;
• исп. 3 – нержавеющая сталь AISI 304;
• исп. 6 – нержавеющая сталь AISI 316L.

| Ширина, мм | Код, исп. 3 | Код, исп. 6 | Код, исп. 3 | Код, исп. 6 |
|---|---|---|---|---|
| | R300 | | R600 | |
| 100 | IKLKV3100C | IKLKV3100 | IKLKV6100C | IKLKV6100 |
| 150 | IKLKV3150C | IKLKV3150 | IKLKV6150C | IKLKV6150 |
| 200 | IKLKV3200C | IKLKV3200 | IKLKV6200C | IKLKV6200 |
| 300 | IKLKV3300C | IKLKV3300 | IKLKV6300C | IKLKV6300 |
| 400 | IKLKV3400C | IKLKV3400 | IKLKV6400C | IKLKV6400 |
| 450 | IKLKV3450C | IKLKV3450 | IKLKV6450C | IKLKV6450 |
| 500 | IKLKV3500C | IKLKV3500 | IKLKV6500C | IKLKV6500 |
| 600 | IKLKV3600C | IKLKV3600 | IKLKV6600C | IKLKV6600 |
| 700 | IKLKV3700C | IKLKV3700 | IKLKV6700C | IKLKV6700 |
| 750 | IKLKV3750C | IKLKV3750 | IKLKV6750C | IKLKV6750 |
| 800 | IKLKV3800C | IKLKV3800 | IKLKV6800C | IKLKV6800 |
| 900 | IKLKV3900C | IKLKV3900 | IKLKV6900C | IKLKV6900 |
| 1000 | IKLKV31000C | IKLKV31000 | IKLKV61000C | IKLKV61000 |

## Крышка на угол вертикальный внешний 45°

**Назначение:**
• защита кабелей от внешних воздействий.
**Характеристики:**
• толщина стали крышки аксессуара – 1 мм.

| Ширина, мм | Код, исп. 3 | Код, исп. 6 | Код, исп. 3 | Код, исп. 6 |
|---|---|---|---|---|
| | R300 | | R600 | |
| 100 | IKLPV3100C | IKLPV3100 | IKLPV6100C | IKLPV6100 |
| 150 | IKLPV3150C | IKLPV3150 | IKLPV6150C | IKLPV6150 |
| 200 | IKLPV3200C | IKLPV3200 | IKLPV6200C | IKLPV6200 |
| 300 | IKLPV3300C | IKLPV3300 | IKLPV6300C | IKLPV6300 |
| 400 | IKLPV3400C | IKLPV3400 | IKLPV6400C | IKLPV6400 |
| 450 | IKLPV3450C | IKLPV3450 | IKLPV6450C | IKLPV6450 |
| 500 | IKLPV3500C | IKLPV3500 | IKLPV6500C | IKLPV6500 |
| 600 | IKLPV3600C | IKLPV3600 | IKLPV6600C | IKLPV6600 |
| 700 | IKLPV3700C | IKLPV3700 | IKLPV6700C | IKLPV6700 |
| 750 | IKLPV3750C | IKLPV3750 | IKLPV6750C | IKLPV6750 |
| 800 | IKLPV3800C | IKLPV3800 | IKLPV6800C | IKLPV6800 |
| 900 | IKLPV3900C | IKLPV3900 | IKLPV6900C | IKLPV6900 |
| 1000 | IKLPV31000C | IKLPV31000 | IKLPV61000C | IKLPV61000 |

## Соединитель горизонтальный

**Назначение:**
• соединение элементов между собой.
**Характеристики:**
• код, исп. 3 – нержавеющая сталь AISI 304;
• код, исп. 6 – нержавеющая сталь AISI 316L.

| Высота лотка, мм | Код, исп. 3 | Код, исп. 6 |
|---|---|---|
| 50 | IGH50C | IGH50 |
| 80 | IGH80C | IGH80 |
| 100 | IGH10C | IGH10 |
| 150 | IGH15C | IGH15 |

## Соединитель горизонтальный

**Назначение:**
• соединение элементов между собой при наклоне трассы.
**Характеристики:**
• код, исп. 3 – нержавеющая сталь AISI 304;
• код, исп. 6 – нержавеющая сталь AISI 316L.

| Высота лотка, мм | Код, исп. 3 | Код, исп. 6 |
|---|---|---|
| 50 | IVH50KC | IVH50K |
| 80 | IVH80KC | IVH80K |
| 100 | IVH10KC | IVH10K |
| 150 | IVH15KC | IVH15K |

## Угловой соединитель

**Назначение:**
• изгиб трассы в горизонтальной плоскости под произвольным углом.
**Характеристики:**
• код, исп. 3 – нержавеющая сталь AISI 304;
• код, исп. 6 – нержавеющая сталь AISI 316L.

| Высота лотка, мм | Код, исп. 3 | Код, исп. 6 |
|---|---|---|
| 50 | IHH50C | IHH50 |
| 80 | IHH80C | IHH80 |
| 100 | IHH10C | IHH10 |
| 150 | IHH15C | IHH15 |

## Прижим кабельного лотка

**Назначение:**
• крепление лестничных лотков к консолям и подвесам.
**Характеристики:**
• исп. 3 – нержавеющая сталь AISI 304;
• исп. 6 – нержавеющая сталь AISI 316L.

| Код, исп. 3 | Код, исп. 6 |
|---|---|
| ILP1000C | ILP1000 |

## Стеновое крепление (кронштейн)

**Назначение:**
• вертикальный монтаж лотков;
• напольный монтаж лотков.

| Код, исп. 3 | Код, исп. 6 |
|---|---|
| ILP5050C | ILP5050 |
| ILP5100C | ILP5100 |
| ILP5150C | ILP5150 |

## Редукция, переходник

**Назначение:**
• соединение лотков, различных по ширине.
**Характеристики:**
• исп. 3 – нержавеющая сталь AISI 304;
• исп. 6 – нержавеющая сталь AISI 316L.

| Высота, мм | Ширина перехода, мм | Код, исп. 3 | Код, исп. 6 |
|---|---|---|---|
| 50 | 100 | IR510C | IR510 |
| | 150 | IR515C | IR515 |
| | 200 | IR520C | IR520 |
| | 300 | IR530C | IR530 |
| | 400 | IR540C | IR540 |
| 80 | 100 | IR810C | IR810 |
| | 150 | IR815C | IR815 |
| | 200 | IR820C | IR820 |
| | 300 | IR830C | IR830 |
| | 400 | IR840C | IR840 |
| 100 | 100 | IR1010C | IR1010 |
| | 150 | IR1015C | IR1015 |
| | 200 | IR1020C | IR1020 |
| | 300 | IR1030C | IR1030 |
| | 400 | IR1040C | IR1040 |
| 150 | 100 | IR1510C | IR1510 |
| | 150 | IR1515C | IR1515 |
| | 200 | IR1520C | IR1520 |
| | 300 | IR1530C | IR1530 |
| | 400 | IR1540C | IR1540 |
| | 450 | IR1545C | IR1545 |
| | 600 | IR1560C | IR1560 |

## Перегородка лестничного лотка

**Назначение:**
• разделение кабелей внутри лотка.

| Высота, мм | Код, исп. 3 | Код, исп. 6 |
|---|---|---|
| 50 | ISPH50C | ISPH50 |
| 80 | ISPH80C | ISPH80 |
| 100 | ISPH10C | ISPH10 |
| 150 | ISPH15C | ISPH15 |

## Заглушка для лотка

**Назначение:**
• торцевая заглушка в местах окончания трассы;
**Характеристики:**
• исп. 3 – нержавеющая сталь AISI 304;
• исп. 6 – нержавеющая сталь AISI 316L.

| Высота, мм | Ширина перехода, мм | Код, исп. 3 | Код, исп. 6 |
|---|---|---|---|
| 50 | 100 | IZH510C | IZH510 |
| | 150 | IZH515C | IZH515 |
| | 200 | IZH520C | IZH520 |
| | 300 | IZH530C | IZH530 |
| | 400 | IZH540C | IZH540 |
| | 450 | IZH545C | IZH545 |
| | 500 | IZH550C | IZH550 |
| | 600 | IZH560C | IZH560 |
| | 700 | IZH570C | IZH570 |
| | 750 | IZH575C | IZH575 |
| | 800 | IZH580C | IZH580 |
| | 900 | IZH590C | IZH590 |
| | 1000 | IZH5100C | IZH5100 |
| 80 | 100 | IZH810C | IZH810 |
| | 150 | IZH815C | IZH815 |
| | 200 | IZH820C | IZH820 |
| | 300 | IZH830C | IZH830 |
| | 400 | IZH840C | IZH840 |
| | 450 | IZH845C | IZH845 |
| | 500 | IZH850C | IZH850 |
| | 600 | IZH860C | IZH860 |
| | 700 | IZH870C | IZH870 |
| | 750 | IZH875C | IZH875 |
| | 800 | IZH880C | IZH880 |
| | 900 | IZH890C | IZH890 |
| | 1000 | IZH8100C | IZH8100 |
| 100 | 100 | IZH1010C | IZH1010 |
| | 150 | IZH1015C | IZH1015 |
| | 200 | IZH1020C | IZH1020 |
| | 300 | IZH1030C | IZH1030 |
| | 400 | IZH1040C | IZH1040 |
| | 450 | IZH1045C | IZH1045 |
| | 500 | IZH1050C | IZH1050 |
| | 600 | IZH1060C | IZH1060 |
| | 700 | IZH1070C | IZH1070 |
| | 750 | IZH1075C | IZH1075 |
| | 800 | IZH1080C | IZH1080 |
| | 900 | IZH1090C | IZH1090 |
| | 1000 | IZH10100C | IZH10100 |
| 150 | 100 | IZH1515C | IZH1515 |
| | 150 | IZH1515C | IZH1515 |
| | 200 | IZH1520C | IZH1520 |
| | 300 | IZH1530C | IZH1530 |
| | 400 | IZH1540C | IZH1540 |
| | 450 | IZH1545C | IZH1545 |
| | 500 | IZH1550C | IZH1550 |
| | 600 | IZH1560C | IZH1560 |
| | 700 | IZH1570C | IZH1570 |
| | 750 | IZH1575C | IZH1575 |
| | 800 | IZH1580C | IZH1580 |
| | 900 | IZH1590C | IZH1590 |
| | 1000 | IZH15100C | IZH15100 |

# Профили

## Профиль IBPL-29 (PSL)

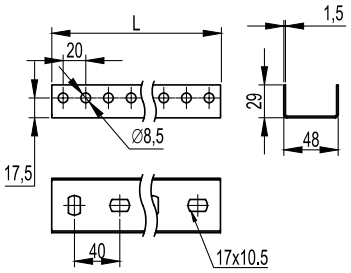


**Применение:**
- монтаж консолей IBBL-40, IBBL-50 и IBBM-50;
- крепление к стене;
- подвес на шпильках;
- монтаж в крепления IBSV-29/IBSF-29.

**Характеристики:**
- П-образный профиль;
- толщина стали – 1,5 мм;
- исп. 3 – нержавеющая сталь AISI 304;
- исп. 6 – нержавеющая сталь AISI 316L.

| Длина L, мм | Вес, кг | Код, исп. 3 | Код, исп. 6 |
|---|---|---|---|
| 320 | 0,31 | IBPL2903C | IBPL2903 |
| 400 | 0,42 | IBPL2904C | IBPL2904 |
| 520 | 0,52 | IBPL2905C | IBPL2905 |
| 600 | 0,63 | IBPL2906C | IBPL2906 |
| 720 | 0,73 | IBPL2907C | IBPL2907 |
| 800 | 0,82 | IBPL2908C | IBPL2908 |
| 1000 | 1,02 | IBPL2910C | IBPL2910 |
| 1200 | 1,26 | IBPL2912C | IBPL2912 |
| 1800 | 1,87 | IBPL2918C | IBPL2918 |
| 2000 | 2,33 | IBPL2920C | IBPL2920 |
| 3000 | 3,50 | IBPL2930C | IBPL2930 |
| 6000 | 7,00 | IBPL2960C | IBPL2960 |

Помимо стандартных длин возможно изготовление профилей любой длины в интервале от 300 до 3000 мм с шагом 100 мм.

Не рекомендуется применение одиночных П-образных профилей для приварки к прогонам без использования стены/поверхности в качестве опоры, так как это приводит к выгибу профиля вместе с консолью под действием нагрузки.

## Графики нагрузки

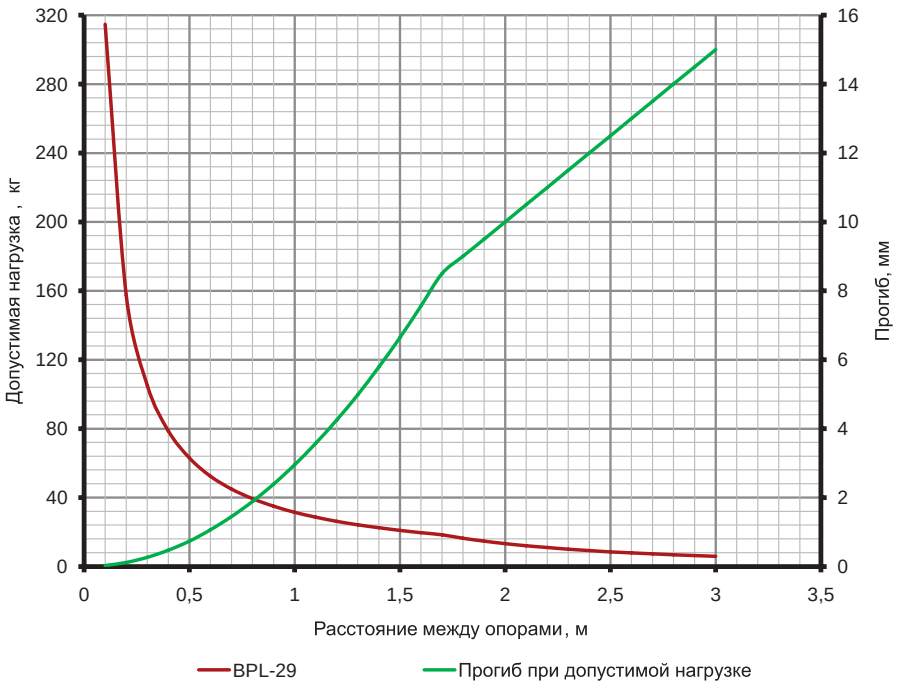


### Условия расчета профиля

- испытания по ГОСТ Р 52868 п.10.8.2.3;
- схема нагружения, шарнирно закрепленный профиль длиной L (мм), с приложенной нагрузкой F (кг) по центру профиля;
- [σ]=165 МПа – допустимые напряжения для холоднодеформированной стали с учетом коэффициента надежности по материалу;
- нагрузки F (кг) и прогибы f (мм) рассчитаны с учетом того, что допустимые напряжения для стали [σ] и максимальный прогиб, равный L/200, не превышаются.

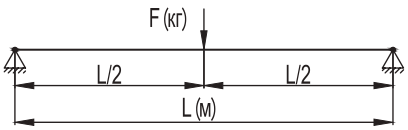

## Профиль IBPM-29 (PSM)

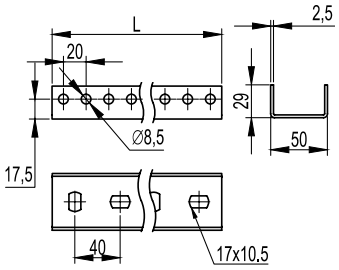


**Применение:**
- монтаж консолей IBBL-40, IBBL-50 и IBBM-50;
- крепление к стене;
- подвес на шпильках;
- монтаж в крепления IBSV-29/IBSF-29.

**Характеристики:**
- П-образный профиль;
- толщина стали – 2,5 мм;
- исп. 3 – нержавеющая сталь AISI 304;
- исп. 6 – нержавеющая сталь AISI 316L.

| Длина L, мм | Вес, кг | Код, исп. 3 | Код, исп. 6 |
|---|---|---|---|
| 320 | 0,50 | IBPM2903C | IBPM2903 |
| 400 | 0,67 | IBPM2904C | IBPM2904 |
| 520 | 0,84 | IBPM2905C | IBPM2905 |
| 600 | 1,00 | IBPM2906C | IBPM2906 |
| 720 | 1,17 | IBPM2907C | IBPM2907 |
| 800 | 1,34 | IBPM2908C | IBPM2908 |
| 1000 | 1,68 | IBPM2910C | IBPM2910 |
| 1200 | 2,00 | IBPM2912C | IBPM2912 |
| 1800 | 3,01 | IBPM2918C | IBPM2918 |
| 2000 | 3,34 | IBPM2920C | IBPM2920 |
| 3000 | 5,01 | IBPM2930C | IBPM2930 |
| 6000 | 9,64 | IBPM2960C | IBPM2960 |

Помимо стандартных длин возможно изготовление профилей любой длины в интервале от 300 до 3000 мм с шагом 100 мм.

Не рекомендуется применение одиночных П-образных профилей для приварки к прогонам без использования стены/поверхности в качестве опоры, так как это приводит к выгибу профиля вместе с консолью под действием нагрузки.

## Графики нагрузки

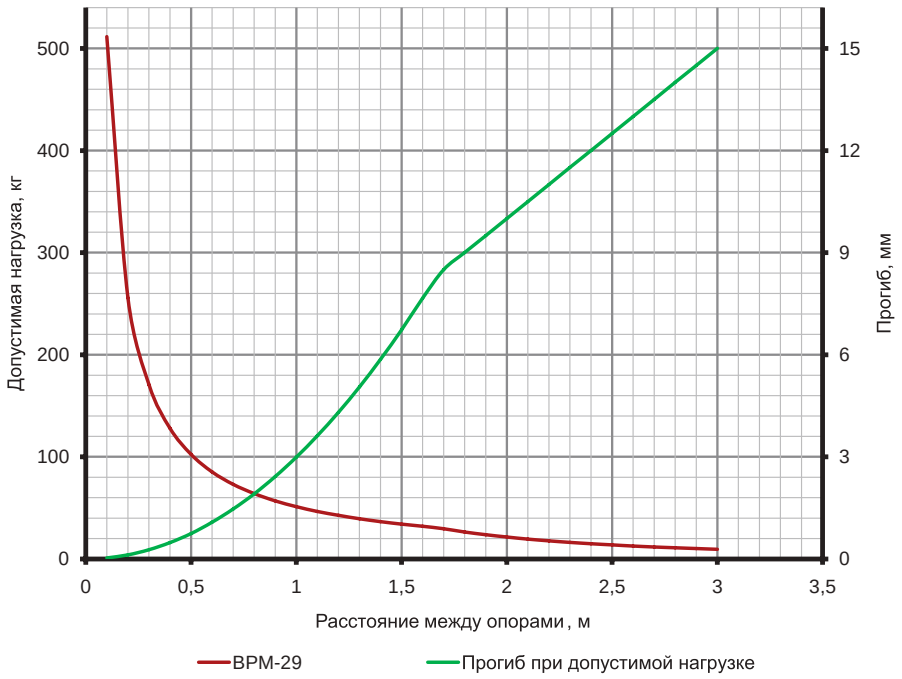


### Условия расчета профиля

- испытания по ГОСТ Р 52868 п.10.8.2.3;
- схема нагружения, шарнирно закрепленный профиль длиной L (мм), с приложенной нагрузкой F(кг) по центру профиля;
- [σ]=165 МПа – допустимые напряжения для холоднодеформированной стали с учетом коэффициента надежности по материалу;
- нагрузки F (кг) и прогибы f (мм) рассчитаны с учетом того, что допустимые напряжения для стали [σ] и максимальный прогиб, равный L/200, не превышаются.

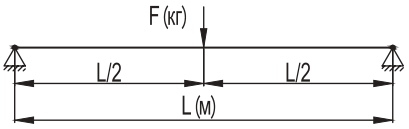

## Профиль быстрой фиксации IBPF

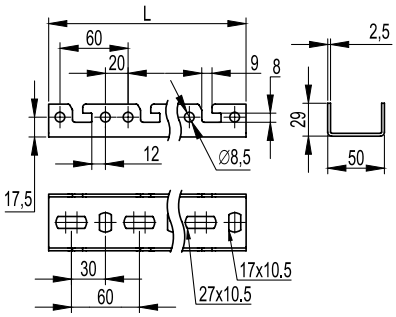


**Применение:**
- монтаж консолей быстрой фиксации IBBF;
- крепление к стене;
- монтаж в крепления IBSV-29/IBSF-29.

**Характеристики:**
- П-образный профиль;
- толщина стали – 2,5 мм;
- исп. 3 – нержавеющая сталь AISI 304.

| Длина L, мм | Вес, кг | Код, исп. 3 |
|---|---|---|
| 400 | 0,65 | IBPF2904C |
| 600 | 0,92 | IBPF2906C |
| 800 | 1,30 | IBPF2908C |
| 1000 | 1,62 | IBPF2910C |
| 1200 | 1,84 | IBPF2912C |
| 1800 | 2,92 | IBPF2918C |
| 2000 | 3,24 | IBPF2920C |
| 3000 | 4,86 | IBPF2930C |

Не рекомендуется применение одиночных П-образных профилей для приварки к прогонам без использования стены/поверхности в качестве опоры, так как это приводит к выгибу профиля вместе с консолью под действием нагрузки.

### Графики нагрузки

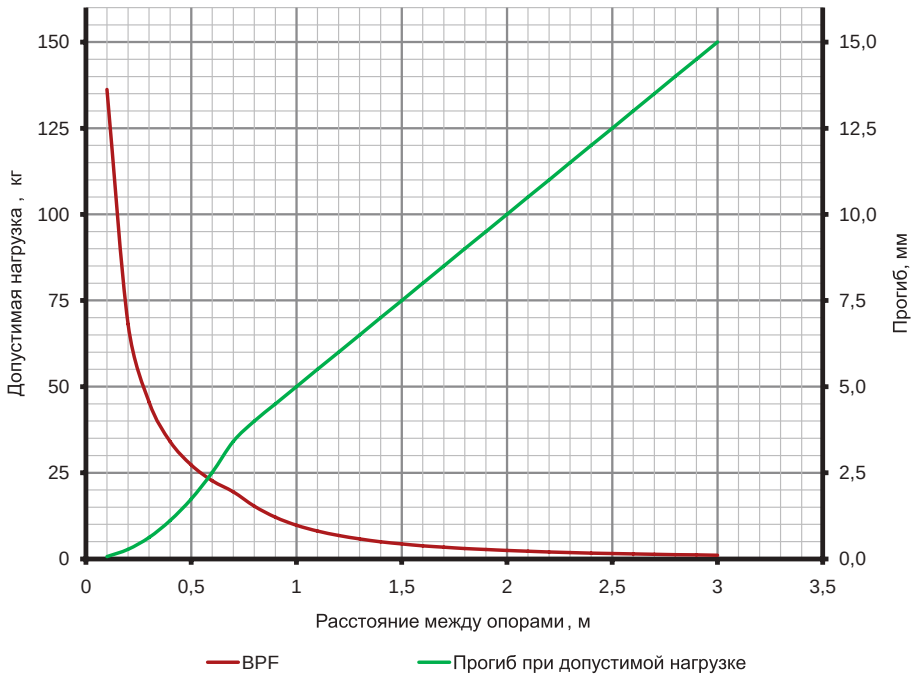


**Условия расчета профиля**
- испытания по ГОСТ Р 52868 п.10.8.2.3;
- схема нагружения, шарнирно закрепленный профиль длиной L (мм), с приложенной нагрузкой F (кг) по центру профиля;
- [σ]=165 МПа – допустимые напряжения для холоднодеформированной стали с учетом коэффициента надежности по материалу;
- нагрузки F (кг) и прогибы f (мм) рассчитаны с учетом того, что допустимые напряжения для стали [σ] и максимальный прогиб, равный L/200, не превышаются.

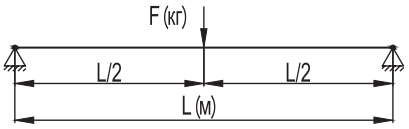

## Профиль IBPL-21

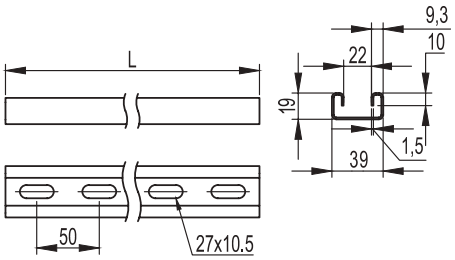


**Применение:**
- монтаж консолей: IBBH-60, IBBH-70, IBBD-21, IBBP-21/41;
- крепление к стене;
- крепление в подвес;
- подвес лотков и световых приборов на шпильках;
- в качестве кабеленесущих трасс для световых приборов.

**Характеристики:**
- С-образный профиль;
- толщина стали – 1,5 мм;
- исп. 3 – нержавеющая сталь AISI 304;
- исп. 6 – нержавеющая сталь AISI 316L.

| Длина L, мм | Вес, кг | Код, исп. 3 | Код, исп. 6 |
|---|---|---|---|
| 300 | 0,33 | IBPL2103C | IBPL2103 |
| 400 | 0,44 | IBPL2104C | IBPL2104 |
| 500 | 0,55 | IBPL2105C | IBPL2105 |
| 600 | 0,66 | IBPL2106C | IBPL2106 |
| 700 | 0,77 | IBPL2107C | IBPL2107 |
| 800 | 0,88 | IBPL2108C | IBPL2108 |
| 1000 | 1,10 | IBPL2110C | IBPL2110 |
| 1200 | 1,32 | IBPL2112C | IBPL2112 |
| 1800 | 1,98 | IBPL2118C | IBPL2118 |
| 2000 | 2,20 | IBPL2120C | IBPL2120 |
| 3000 | 3,30 | IBPL2130C | IBPL2130 |
| 6000 | 6,6 | IBPL2160C | IBPL2160 |

Помимо стандартных длин возможно изготовление профилей любой длины в интервале от 300 до 3000 мм с шагом 50 мм.

## Графики нагрузки

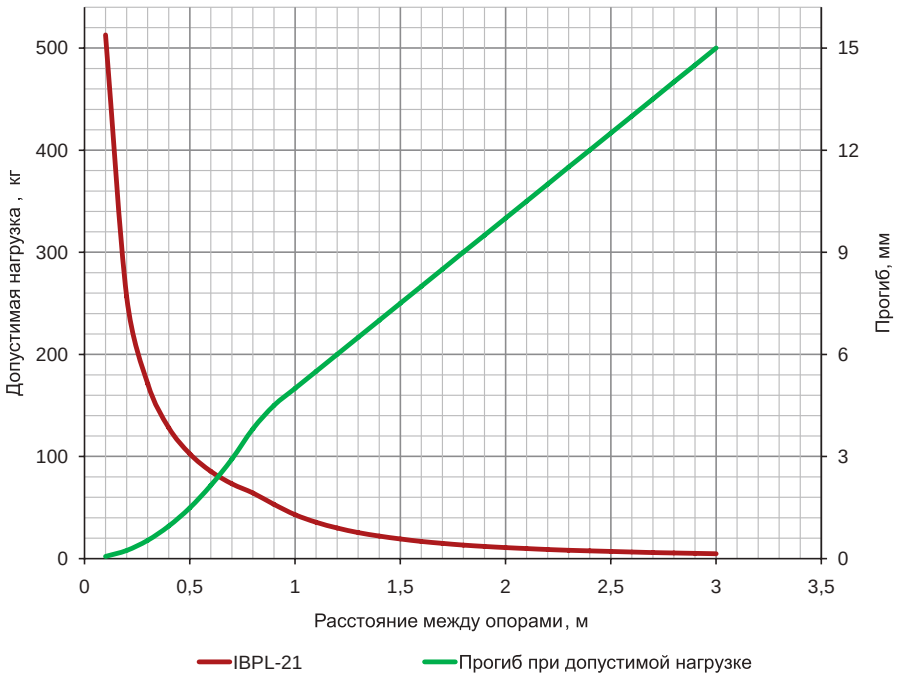


### Условия расчета профиля
- испытания по ГОСТ Р 52868 п.10.8.2.3;
- схема нагружения, шарнирно закрепленный профиль длиной L (мм), с приложенной нагрузкой F (кг) по центру профиля;
- [σ]=165 МПа – допустимые напряжения для холоднодеформированной стали с учетом коэффициента надежности по материалу;
- нагрузки F (кг) и прогибы f (мм) рассчитаны с учетом того, что допустимые напряжения для стали [σ] и максимальный прогиб, равный L/200, не превышаются.

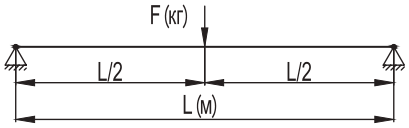

## Профиль IBPV-21

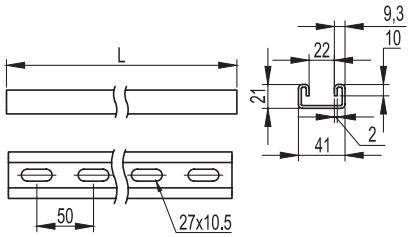


**Применение:**
- монтаж консолей: IBBH-60, IBBH-70, IBBD-21, IBBP-21/41;
- крепление к стене;
- крепление в подвес;
- подвес лотков и световых приборов на шпильках;
- в качестве кабеленесущих трасс для световых приборов.

**Характеристики:**
- С-образный профиль;
- толщина стали – 2 мм;
- исп. 3 – нержавеющая сталь AISI 304;
- исп. 6 – нержавеющая сталь AISI 316L.

| Длина L, мм | Вес, кг | Код, исп. 3 | Код, исп. 6 |
|---|---|---|---|
| 300 | 0,47 | IBPV2103C | IBPV2103 |
| 400 | 0,63 | IBPV2104C | IBPV2104 |
| 500 | 0,78 | IBPV2105C | IBPV2105 |
| 600 | 0,94 | IBPV2106C | IBPV2106 |
| 700 | 1,10 | IBPV2107C | IBPV2107 |
| 800 | 1,25 | IBPV2108C | IBPV2108 |
| 1000 | 1,57 | IBPV2110C | IBPV2110 |
| 1200 | 1,88 | IBPV2112C | IBPV2112 |
| 1800 | 2,82 | IBPV2118C | IBPV2118 |
| 2000 | 3,14 | IBPV2120C | IBPV2120 |
| 3000 | 4,71 | IBPV2130C | IBPV2130 |
| 6000 | 9,41 | IBPV2160C | IBPV2160 |

Помимо стандартных длин возможно изготовление профилей любой длины в интервале от 300 до 3000 мм с шагом 50 мм.

## Графики нагрузки

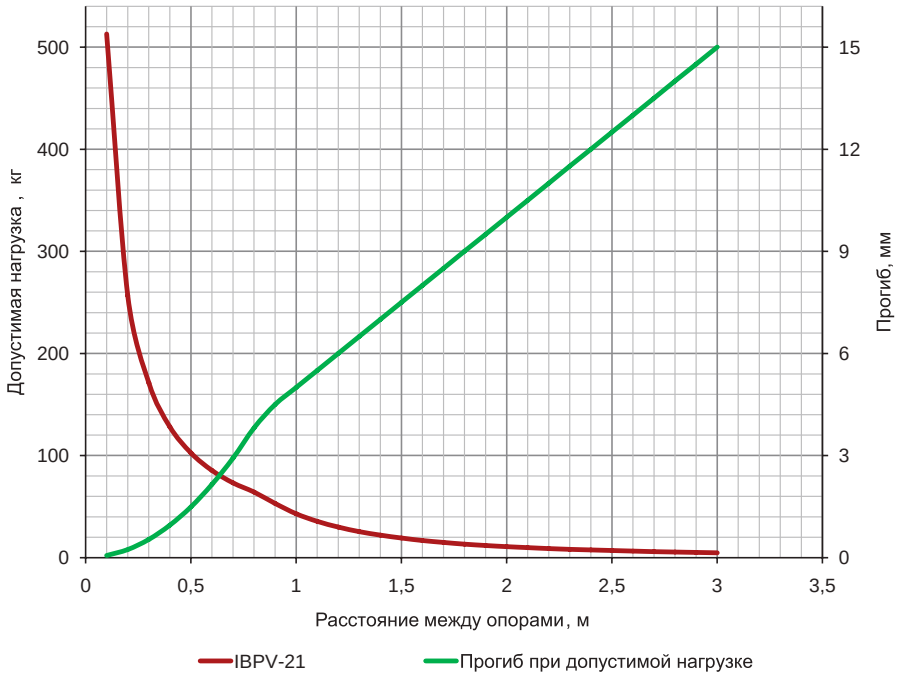


### Условия расчета профиля
- испытания по ГОСТ Р 52868 п.10.8.2.3;
- схема нагружения, шарнирно закрепленный профиль длиной L (мм), с приложенной нагрузкой F (кг) по центру профиля;
- [σ]=165 МПа – допустимые напряжения для холоднодеформированной стали с учетом коэффициента надежности по материалу;
- нагрузки F (кг) и прогибы f (мм) рассчитаны с учетом того, что допустимые напряжения для стали [σ] и максимальный прогиб, равный L/200, не превышаются.

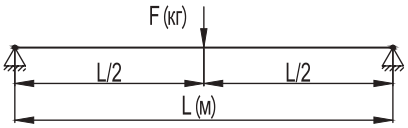

## Профиль IBPM-21

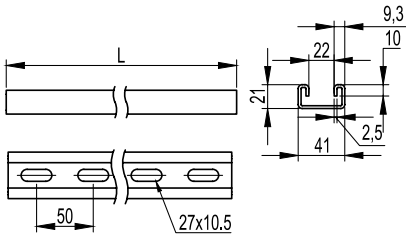


**Применение:**
- монтаж консолей: IBBH-60, IBBH-70, IBBD-21, IBBP-21/41;
- крепление к стене;
- крепление в подвес;
- подвес лотков и световых приборов на шпильках;
- в качестве кабеленесущих трасс для световых приборов.

**Характеристики:**
- С-образный профиль;
- толщина стали – 2,5 мм;
- исп. 3 – нержавеющая сталь AISI 304;
- исп. 6 – нержавеющая сталь AISI 316L.

| Длина L, мм | Вес, кг | Код, исп. 3 | Код, исп. 6 |
|---|---|---|---|
| 300 | 0,52 | IBPM2103C | IBPM2103 |
| 400 | 0,70 | IBPM2104C | IBPM2104 |
| 500 | 0,87 | IBPM2105C | IBPM2105 |
| 600 | 1,04 | IBPM2106C | IBPM2106 |
| 700 | 1,22 | IBPM2107C | IBPM2107 |
| 800 | 1,39 | IBPM2108C | IBPM2108 |
| 1000 | 1,74 | IBPM2110C | IBPM2110 |
| 1200 | 2,09 | IBPM2112C | IBPM2112 |
| 1800 | 3,13 | IBPM2118C | IBPM2118 |
| 2000 | 3,48 | IBPM2120C | IBPM2120 |
| 3000 | 5,22 | IBPM2130C | IBPM2130 |
| 6000 | 10,44 | IBPM2160C | IBPM2160 |

Помимо стандартных длин возможно изготовление профилей любой длины в интервале от 300 до 3000 мм с шагом 50 мм.

## Графики нагрузки

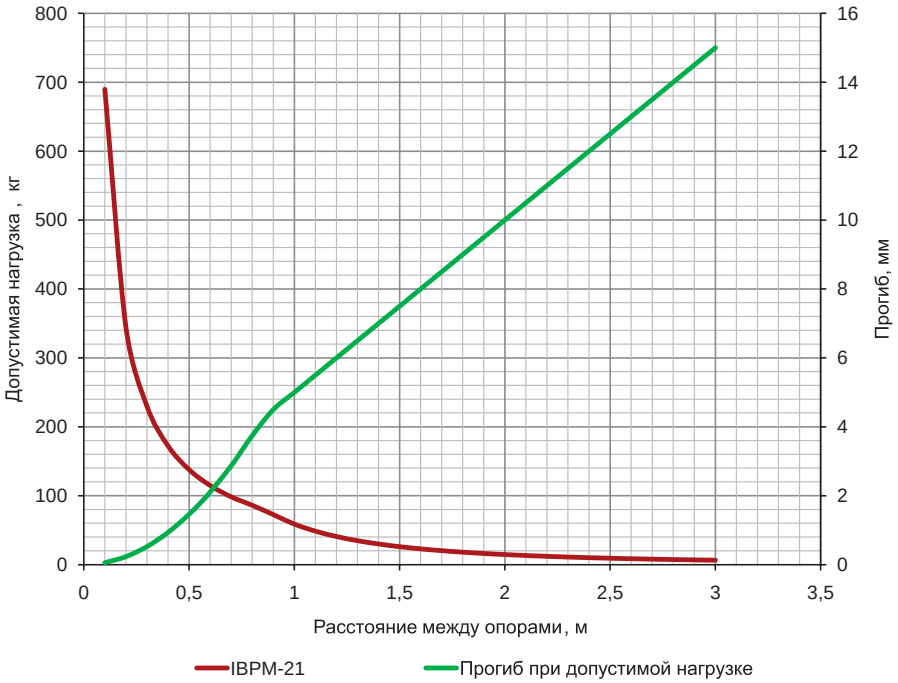


### Условия расчета профиля
- испытания по ГОСТ Р 52868 п.10.8.2.3;
- схема нагружения, шарнирно закрепленный профиль длиной L (мм), с приложенной нагрузкой F (кг) по центру профиля;
- [σ]=165 МПа – допустимые напряжения для холоднодеформированной стали с учетом коэффициента надежности по материалу;
- нагрузки F (кг) и прогибы f (мм) рассчитаны с учетом того, что допустимые напряжения для стали [σ] и максимальный прогиб, равный L/200, не превышаются.

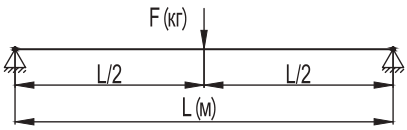


| Рекомендуемый комплект для крепления консолей к профилю IBPL-21, IBPV-21 и IBPM-21 | | |
|---|---|---|
| **Код, исп. 3, исп. 6** | **Описание** | **Количество, шт.** |
| CM041030INOX316L | винт для крепления к С-образному профилю, М10х30 | 2 |
| CM101000INOX316L | гайка с насечкой, препятствующей откручиванию, М10 | 2 |

## Профиль IBPL-41

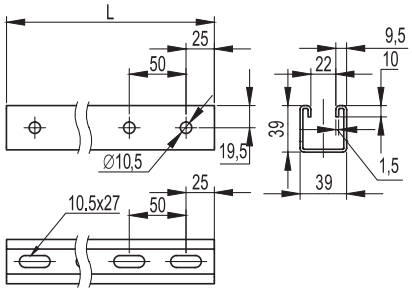


**Применение:**
- монтаж консолей: IBBH-60, IBBH-70, IBBD-21, IBBP-21/41;
- крепление к стене;
- крепление в подвес;
- подвес лотков и световых приборов на шпильках;
- в качестве кабеленесущих трасс для световых приборов.

**Характеристики:**
- С-образный профиль;
- толщина стали – 1,5 мм;
- исп. 3 – нержавеющая сталь AISI 304;
- исп. 6 – нержавеющая сталь AISI 316L.

| Длина L, мм | Вес, кг | Код, исп. 3 | Код, исп. 6 |
|---|---|---|---|
| 300 | 0,45 | IBPL4103C | IBPL4103 |
| 400 | 0,60 | IBPL4104C | IBPL4104 |
| 500 | 0,75 | IBPL4105C | IBPL4105 |
| 600 | 0,90 | IBPL4106C | IBPL4106 |
| 700 | 1,05 | IBPL4107C | IBPL4107 |
| 800 | 1,20 | IBPL4108C | IBPL4108 |
| 1000 | 1,50 | IBPL4110C | IBPL4110 |
| 1200 | 1,80 | IBPL4112C | IBPL4112 |
| 1800 | 2,70 | IBPL4118C | IBPL4118 |
| 2000 | 3,00 | IBPL4120C | IBPL4120 |
| 3000 | 4,50 | IBPL4130C | IBPL4130 |
| 6000 | 12,00 | IBPL4160C | IBPL4160 |

Помимо стандартных длин возможно изготовление профилей любой длины в интервале от 300 до 3000 мм с шагом 50 мм.

## Графики нагрузки

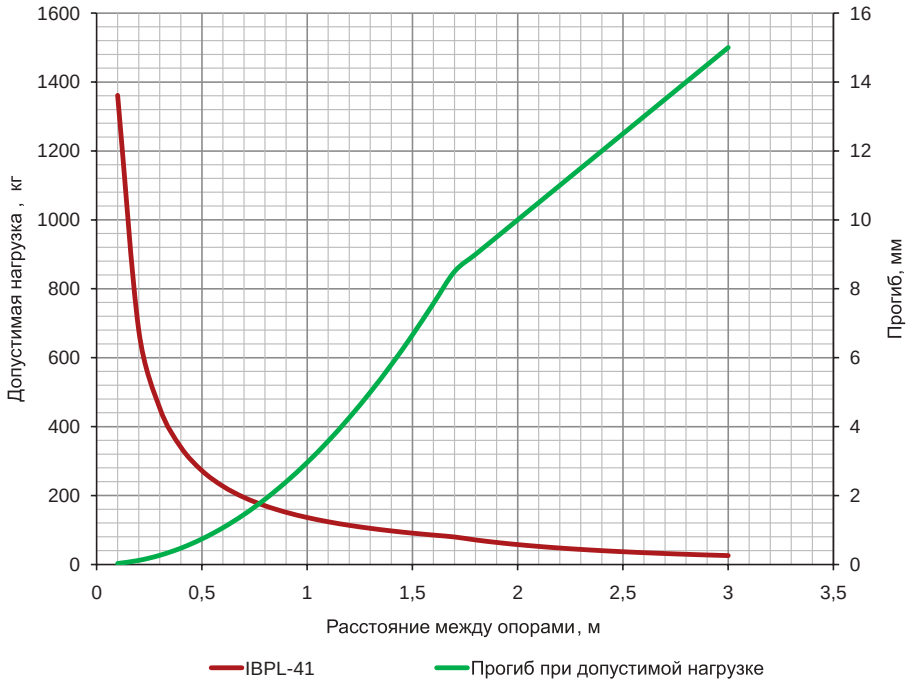


### Условия расчета профиля
- испытания по ГОСТ Р 52868 п.10.8.2.3;
- схема нагружения, шарнирно закрепленный профиль длиной L (мм), с приложенной нагрузкой F (кг) по центру профиля;
- [σ]=165 МПа – допустимые напряжения для холоднодеформированной стали с учетом коэффициента надежности по материалу;
- нагрузки F (кг) и прогибы f (мм) рассчитаны с учетом того, что допустимые напряжения для стали [σ] и максимальный прогиб, равный L/200, не превышаются.

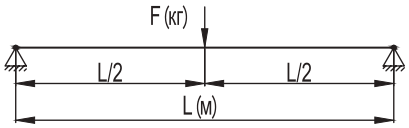

## Профиль IBPV-41

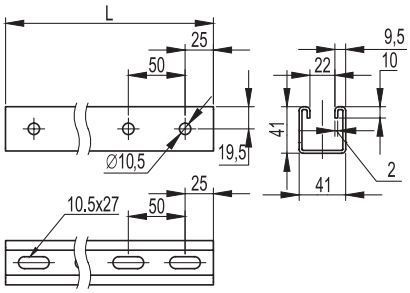


**Применение:**
- монтаж консолей: IBBH-60, IBBH-70, IBBD-21, IBBP-21/41;
- крепление к стене;
- крепление в подвес;
- подвес лотков и световых приборов на шпильках;
- в качестве кабеленесущих трасс для световых приборов.

**Характеристики:**
- С-образный профиль;
- толщина стали – 2 мм;
- исп. 3 – нержавеющая сталь AISI 304;
- исп. 6 – нержавеющая сталь AISI 316L.

| Длина L, мм | Вес, кг | Код, исп. 3 | Код, исп. 6 |
|---|---|---|---|
| 300 | 0,64 | IBPV4103C | IBPV4103 |
| 400 | 0,86 | IBPV4104C | IBPV4104 |
| 500 | 1,07 | IBPV4105C | IBPV4105 |
| 600 | 1,29 | IBPV4106C | IBPV4106 |
| 700 | 1,50 | IBPV4107C | IBPV4107 |
| 800 | 1,72 | IBPV4108C | IBPV4108 |
| 1000 | 2,14 | IBPV4110C | IBPV4110 |
| 1200 | 2,57 | IBPV4112C | IBPV4112 |
| 1800 | 3,86 | IBPV4118C | IBPV4118 |
| 2000 | 4,29 | IBPV4120C | IBPV4120 |
| 3000 | 6,43 | IBPV4130C | IBPV4130 |
| 6000 | 12,86 | IBPV4160C | IBPV4160 |

Помимо стандартных длин возможно изготовление профилей любой длины в интервале от 300 до 3000 мм с шагом 50 мм.

## Графики нагрузки

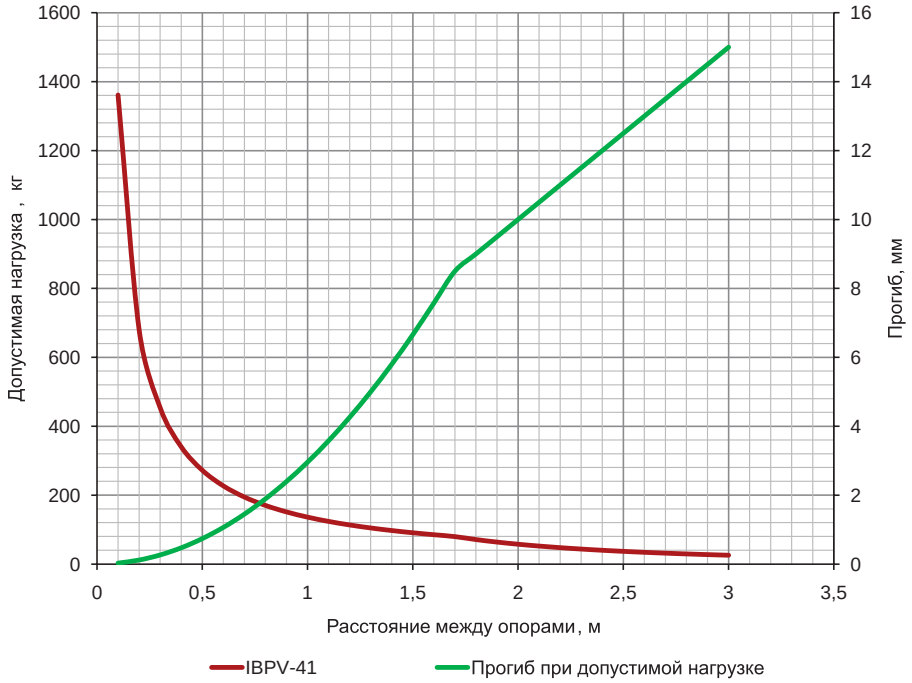


### Условия расчета профиля
- испытания по ГОСТ Р 52868 п.10.8.2.3;
- схема нагружения, шарнирно закрепленный профиль длиной L (мм), с приложенной нагрузкой F (кг) по центру профиля;
- [σ]=165 МПа – допустимые напряжения для холоднодеформированной стали с учетом коэффициента надежности по материалу;
- нагрузки F (кг) и прогибы f (мм) рассчитаны с учетом того, что допустимые напряжения для стали [σ] и максимальный прогиб, равный L/200, не превышаются.

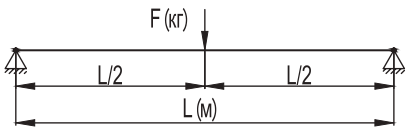

## Профиль IBPM-41

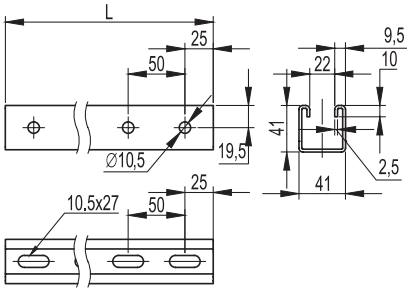


**Применение:**
- монтаж консолей: IBBH-60, IBBH-70, IBBD-21, IBBP-21/41;
- крепление к стене;
- крепление в подвес;
- подвес лотков и световых приборов на шпильках;
- в качестве кабеленесущих трасс для световых приборов.

**Характеристики:**
- С-образный профиль;
- толщина стали – 2,5 мм;
- исп. 3 – нержавеющая сталь AISI 304;
- исп. 6 – нержавеющая сталь AISI 316L.

| Длина L, мм | Вес, кг | Код, исп. 3 | Код, исп. 6 |
|---|---|---|---|
| 300 | 0,76 | IBPM4103C | IBPM4103 |
| 400 | 1,01 | IBPM4104C | IBPM4104 |
| 500 | 1,26 | IBPM4105C | IBPM4105 |
| 600 | 1,51 | IBPM4106C | IBPM4106 |
| 700 | 1,76 | IBPM4107C | IBPM4107 |
| 800 | 2,02 | IBPM4108C | IBPM4108 |
| 1000 | 2,52 | IBPM4110C | IBPM4110 |
| 1200 | 3,02 | IBPM4112C | IBPM4112 |
| 1800 | 4,54 | IBPM4118C | IBPM4118 |
| 2000 | 5,04 | IBPM4120C | IBPM4120 |
| 3000 | 7,56 | IBPM4130C | IBPM4130 |
| 6000 | 15,12 | IBPM4160C | IBPM4160 |

Помимо стандартных длин возможно изготовление профилей любой длины в интервале от 300 до 3000 мм с шагом 50 мм.

## Графики нагрузки

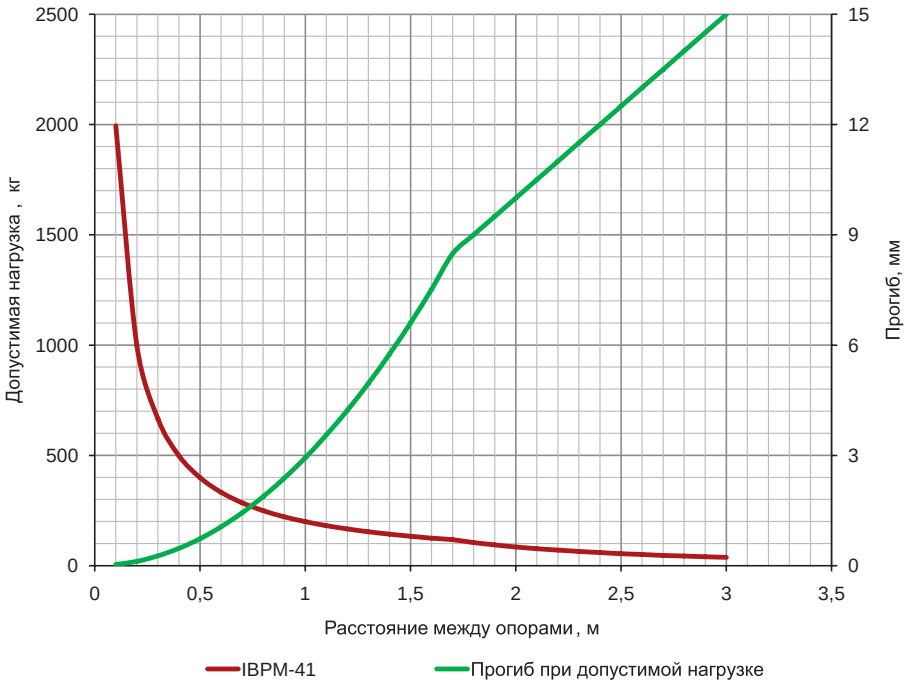


### Условия расчета профиля
- испытания по ГОСТ Р 52868 п.10.8.2.3;
- схема нагружения, шарнирно закрепленный профиль длиной L (мм), с приложенной нагрузкой F (кг) по центру профиля;
- [σ]=165 МПа – допустимые напряжения для холоднодеформированной стали с учетом коэффициента надежности по материалу;
- нагрузки F (кг) и прогибы f (мм) рассчитаны с учетом того, что допустимые напряжения для стали [σ] и максимальный прогиб, равный L/200, не превышаются.

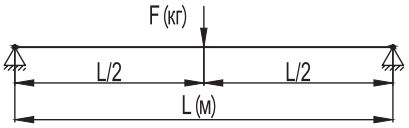


| Рекомендуемый комплект для крепления консолей к профилю IBPL-41, IBPV-41 и IBPM-41 | | |
|---|---|---|
| **Код, исп. 3, исп. 6** | **Описание** | **Количество, шт.** |
| CM041030INOX316L | винт для крепления к С-образному профилю, M10x30 | 2 |
| CM101000INOX316L | гайка с насечкой, препятствующей откручиванию, M10 | 2 |

## Профиль IBPM-51

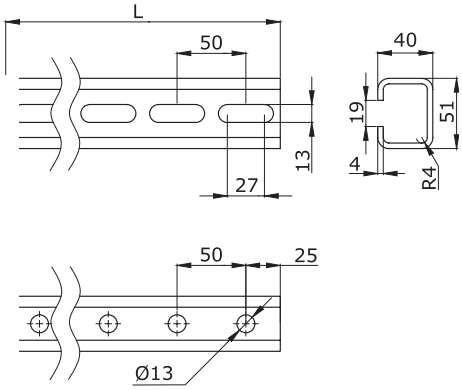


**Применение:**
- монтаж консолей: IBBH-60, IBBH-70, IBBD-21, IBBP-21/41;
- приварка к прогонам и прочим несущим конструкциям.

**Характеристики:**
- С-образный профиль;
- толщина стали – 4 мм;
- исп. 3 – нержавеющая сталь AISI 304;
- исп. 6 – нержавеющая сталь AISI 316L.

| Длина L, мм | Вес, кг | Код, исп. 3 | Код, исп. 6 |
|---|---|---|---|
| 800 | 3,52 | IBPM5108C | IBPM5108 |
| 1000 | 4,40 | IBPM5110C | IBPM5110 |
| 1200 | 5,28 | IBPM5112C | IBPM5112 |
| 1800 | 7,92 | IBPM5118C | IBPM5118 |
| 2000 | 8,80 | IBPM5120C | IBPM5120 |
| 3000 | 13,20 | IBPM5130C | IBPM5130 |

## Графики нагрузки

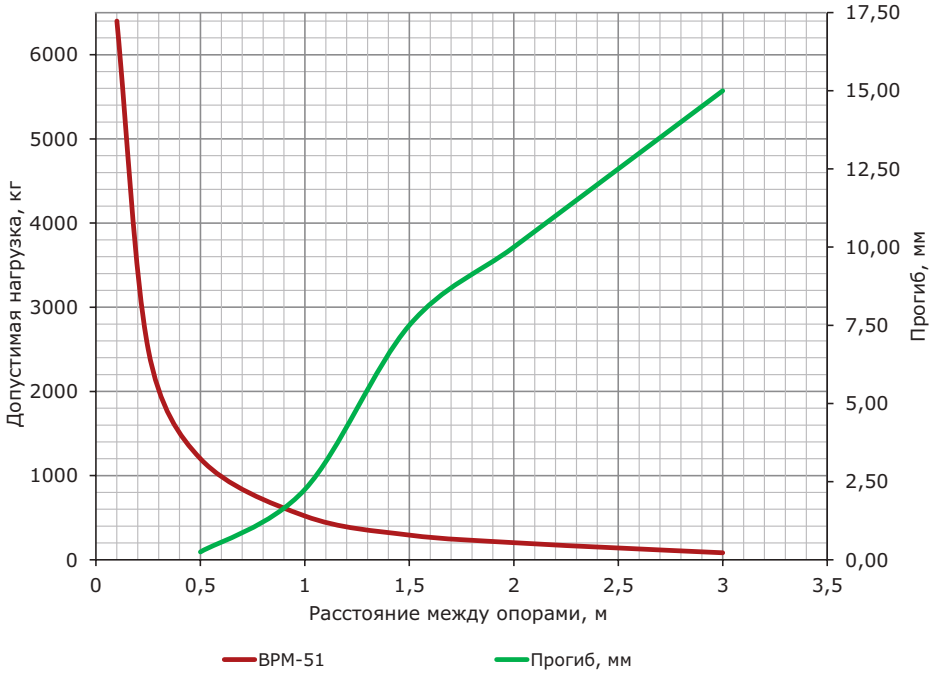


### Условия расчета профиля
- испытания по ГОСТ Р 52868 п.10.8.2.3;
- схема нагружения, шарнирно закрепленный профиль длиной L (мм), с приложенной нагрузкой F(кг) по центру профиля;
- [σ]=165 МПа – допустимые напряжения для холоднодеформированной стали с учетом коэффициента надежности по материалу;
- нагрузки F (кг) и прогибы f (мм) рассчитаны с учетом того, что допустимые напряжения для стали [σ] и максимальный прогиб, равный L/200, не превышаются.

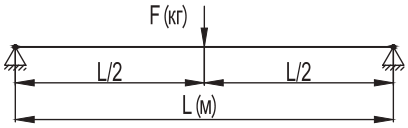

## Профиль двойной IBPD-21

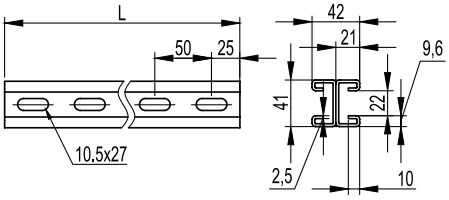


**Применение:**
- монтаж консолей: IBBH-60, IBBH-70, IBBD-21, IBBP-21/41;
- крепление в подвес;
- подвес лотков и световых приборов на шпильках;
- в качестве кабеленесущих трасс для световых приборов.

**Характеристики:**
- С-образный профиль;
- толщина стали – 2,5 мм;
- исп. 3 – нержавеющая сталь AISI 304;
- исп. 6 – нержавеющая сталь AISI 316L.

| Длина L, мм | Вес, кг | Код, исп. 3 | Код, исп. 6 |
|---|---|---|---|
| 300 | 1,10 | IBPD2103C | IBPD2103 |
| 400 | 1,46 | IBPD2104C | IBPD2104 |
| 500 | 1,83 | IBPD2105C | IBPD2105 |
| 600 | 2,20 | IBPD2106C | IBPD2106 |
| 700 | 2,56 | IBPD2107C | IBPD2107 |
| 800 | 2,93 | IBPD2108C | IBPD2108 |
| 1000 | 3,66 | IBPD2110C | IBPD2110 |
| 1200 | 4,39 | IBPD2112C | IBPD2112 |
| 1800 | 6,59 | IBPD2118C | IBPD2118 |
| 2000 | 7,32 | IBPD2120C | IBPD2120 |
| 3000 | 10,98 | IBPD2130C | IBPD2130 |
| 6000 | 21,96 | IBPD2160C | IBPD2160 |

Помимо стандартных длин возможно изготовление профилей любой длины в интервале от 300 до 3000 мм с шагом 100 мм.

### Графики нагрузки

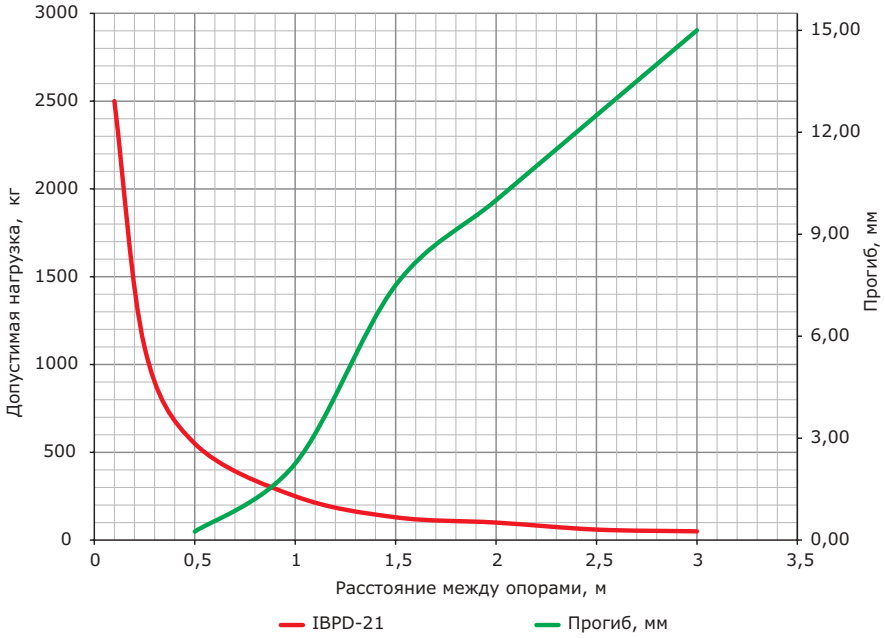


**Условия расчета профиля**
- испытания по ГОСТ Р 52868 п.10.8.2.3;
- схема нагружения, шарнирно закрепленный профиль длиной L (мм), с приложенной нагрузкой F (кг) по центру профиля;
- [σ]=165 МПа – допустимые напряжения для холоднодеформированной стали с учетом коэффициента надежности по материалу;
- нагрузки F (кг) и прогибы f (мм) рассчитаны с учетом того, что допустимые напряжения для стали [σ] и максимальный прогиб, равный L/200, не превышаются.

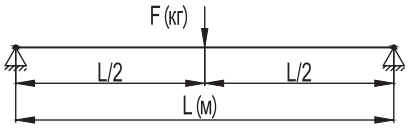


## Заглушки торцевые для профилей

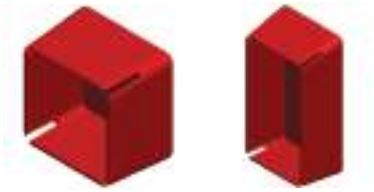

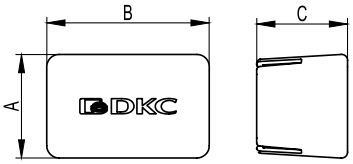


**Применение:**
- для предотвращения повреждений об острые края профилей, консолей и подвесов в процессе монтажа трасс, а также в эстетических целях.

**Характеристики:**
- материал изготовления: полиэтилен;
- цвет: красный RAL 3020, белый цвет RAL 9010.

| Описание | A | B | C | Вес, кг | Старый код | Новый код |
|---|---|---|---|---|---|---|
| Для профилей IBPL-21, IBPM-21, IBPV-21 и IBPV-41 | 25 | 44 | 60 | 0,01 | LS0021 | BPO4121 |
| Для профилей IBPL-29, IBPM-29 и IBPF-29 | 34 | 54 | 60 | 0,01 | LS0030 | BPO5029 |
| Для профилей IBPL-41, IBPV-41, IBPM-41 и IBPD-21 | 44 | 44 | 60 | 0,01 | LS0041 | BPO4141 |
| Для профиля IBPD-41 | 44 | 87 | 60 | 0,01 | LS0082 | BPO4182 |

## Профиль IBPD-41

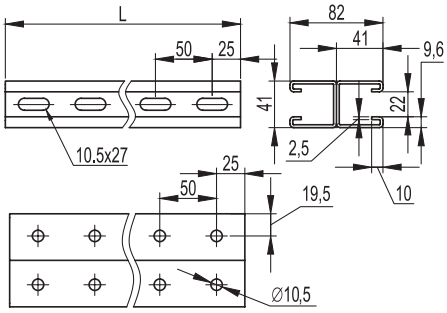


**Применение:**
- монтаж консолей: IBBH-60, IBBH-70, IBBD-21, IBBP-21/41;
- крепление в подвес;
- подвес лотков и световых приборов на шпильках;
- в качестве кабеленесущих трасс для световых приборов.

**Характеристики:**
- С-образный профиль;
- толщина стали – 2,5 мм;
- исп. 3 – нержавеющая сталь AISI 304;
- исп. 6 – нержавеющая сталь AISI 316L.

| Длина L, мм | Вес, кг | Код, исп. 3 | Код, исп. 6 |
|---|---|---|---|
| 300 | 1,51 | IBPD4103C | IBPD4103 |
| 400 | 2,02 | IBPD4104C | IBPD4104 |
| 500 | 2,52 | IBPD4105C | IBPD4105 |
| 600 | 3,02 | IBPD4106C | IBPD4106 |
| 700 | 3,53 | IBPD4107C | IBPD4107 |
| 800 | 4,03 | IBPD4108C | IBPD4108 |
| 1000 | 5,04 | IBPD4110C | IBPD4110 |
| 1200 | 6,05 | IBPD4112C | IBPD4112 |
| 1800 | 9,07 | IBPD4118C | IBPD4118 |
| 2000 | 10,08 | IBPD4120C | IBPD4120 |
| 3000 | 15,12 | IBPD4130C | IBPD4130 |
| 6000 | 31,8 | IBPD4160C | IBPD4160 |

Помимо стандартных длин возможно изготовление профилей любой длины в интервале от 300 до 3000 мм с шагом 100 мм.

## Графики нагрузки

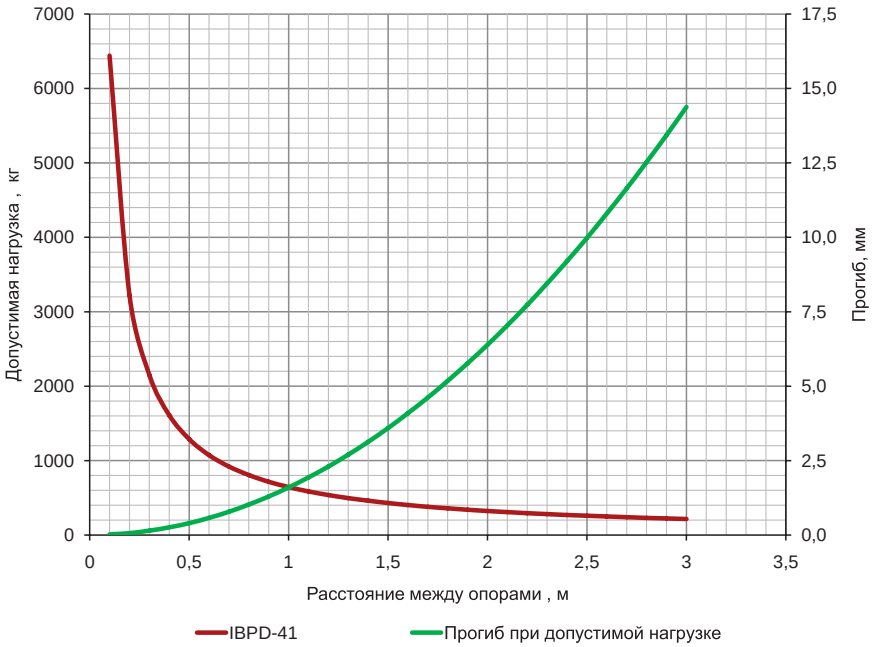


### Условия расчета профиля

- испытания по ГОСТ Р 52868 п.10.8.2.3;
- схема нагружения, шарнирно закрепленный профиль длиной L (мм), с приложенной нагрузкой F (кг) по центру профиля;
- [σ]=165 МПа – допустимые напряжения для холоднодеформированной стали с учетом коэффициента надежности по материалу;
- нагрузки F (кг) и прогибы f (мм) рассчитаны с учетом того, что допустимые напряжения для стали [σ] и максимальный прогиб, равный L/200, не превышаются.

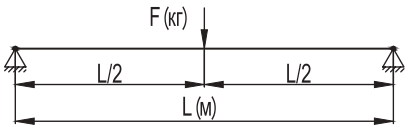


| Рекомендуемый комплект для крепления консолей к профилю IBPD-21 и IBPD-41 | | |
|---|---|---|
| **Код, исп. 3, исп. 6** | **Описание** | **Количество, шт.** |
| CM041030INOX316L | винт для крепления к С-образному профилю, M10x30 | 2 |
| CM101000INOX316L | гайка с насечкой, препятствующей отвинчиванию, M10 | 2 |

## L-образный профиль IBPM-25

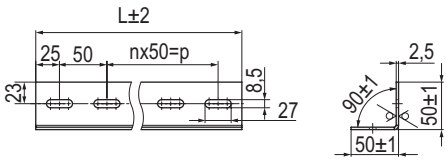


**Применение:**
- монтаж вертикальных кабельных трасс;
- подвес оборудования к стенам/потолку.

**Характеристики:**
- L-образный профиль;
- толщина стали – 2,5 мм;
- исп. 3 – нержавеющая сталь AISI 304;
- исп. 6 – нержавеющая сталь AISI 316L.

| Длина L, мм | Вес, кг | Код, исп. 3 | Код, исп. 6 |
|---|---|---|---|
| 1000 | 1,72 | IBPM2510C | IBPM2510 |
| 2000 | 3,44 | IBPM2520C | IBPM2520 |
| 3000 | 5,16 | IBPM2530C | IBPM2530 |

### Графики нагрузки

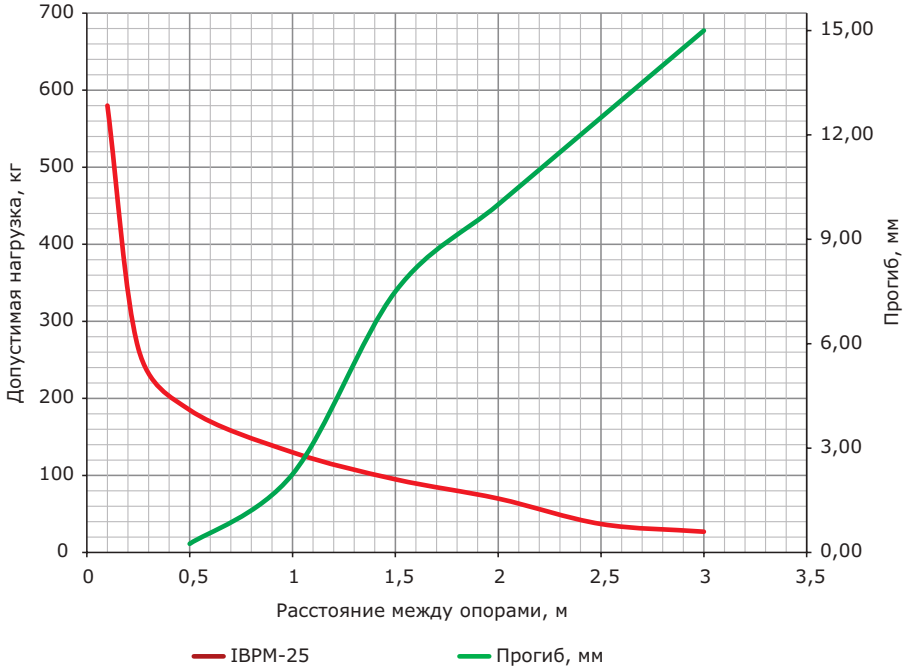


### Условия расчета профиля

- испытания по ГОСТ Р 52868 п.10.8.2.3;
- схема нагружения, шарнирно закрепленный профиль длиной L (мм), с приложенной нагрузкой F(кг) по центру профиля;
- [σ]=165 МПа – допустимые напряжения для холоднодеформированной стали с учетом коэффициента надежности по материалу;
- нагрузки F (кг) и прогибы f (мм) рассчитаны с учетом того, что допустимые напряжения для стали [σ] и максимальный прогиб, равный L/200, не превышаются.

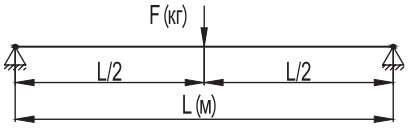

## Z-образный профиль IBPM-35

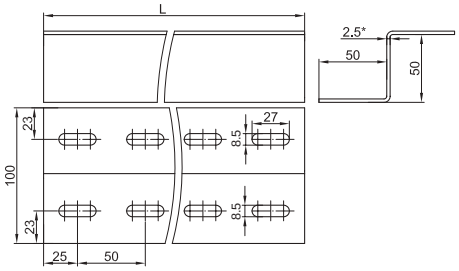


**Применение:**
- монтаж вертикальных кабельных трасс;
- подвес оборудования к стенам/потолку.

**Характеристики:**
- Z-образный профиль;
- толщина стали – 2,5 мм;
- исп. 3 – нержавеющая сталь AISI 304;
- исп. 6 – нержавеющая сталь AISI 316L.

| Длина L, мм | Вес, кг | Код, исп. 3 | Код, исп. 6 |
|---|---|---|---|
| 1000 | 2,65 | IBPM3510C | IBPM3510 |
| 2000 | 5,3 | IBPM3520C | IBPM3520 |
| 3000 | 7,95 | IBPM3530C | IBPM3530 |

### Графики нагрузки

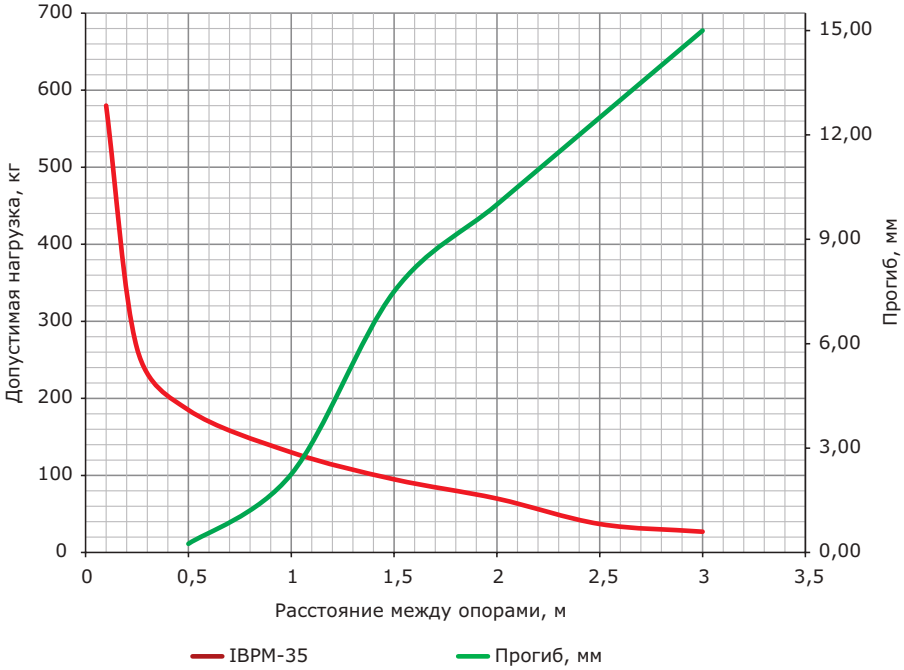


### Условия расчета профиля

- испытания по ГОСТ Р 52868 п.10.8.2.3;
- схема нагружения, шарнирно закрепленный профиль длиной L (мм), с приложенной нагрузкой F(кг) по центру профиля;
- [σ]=165 МПа – допустимые напряжения для холоднодеформированной стали с учетом коэффициента надежности по материалу;
- нагрузки F (кг) и прогибы f (мм) рассчитаны с учетом того, что допустимые напряжения для стали [σ] и максимальный прогиб, равный L/200, не превышаются.

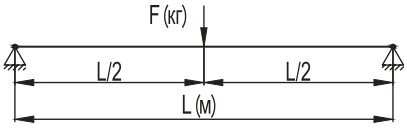

# Соединительные элементы

## Пластина соединительная IBMD-10 с 2 отверстиями, 90 мм

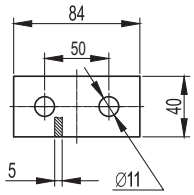


**Применение:**
• создание сложных конструкций на основе С-образных профилей.
**Характеристики:**
• толщина стали – 5 мм;
• исп. 3 – нержавеющая сталь AISI 304;
• исп. 6 – нержавеющая сталь AISI 316L.
**Примечание:**
• применяется с профилями: IBPL-21, IBPL-41, IBPV-21, IBPV-41, IBPM-21, IBPM-41, IBPD-21, IBPD-41.

| Вес, кг | Код, исп. 3 | Код, исп. 6 |
|---|---|---|
| 0,17 | IBMD1011C | IBMD1011 |

## Пластина соединительная IBMD-10 с 4 отверстиями, 190 мм

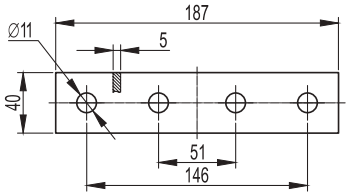


**Применение:**
• создание сложных конструкций на основе С-образных профилей.
**Характеристики:**
• толщина стали – 5 мм;
• исп. 3 – нержавеющая сталь AISI 304;
• исп. 6 – нержавеющая сталь AISI 316L.
**Примечание:**
• применяется с профилями: IBPL-21, IBPL-41, IBPV-21, IBPV-41, IBPM-21, IBPM-41, IBPD-21, IBPD-41.

| Вес, кг | Код, исп. 3 | Код, исп. 6 |
|---|---|---|
| 0,35 | IBMD1012C | IBMD1012 |

## Пластина соединительная IBMD-10, L-образная

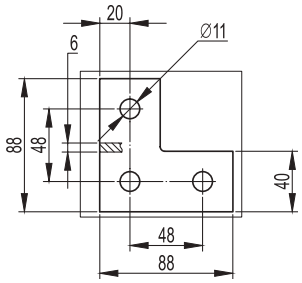


**Применение:**
• создание сложных конструкций на основе С-образных профилей.
**Характеристики:**
• толщина стали – 6 мм;
• исп. 3 – нержавеющая сталь AISI 304;
• исп. 6 – нержавеющая сталь AISI 316L.
**Примечание:**
• применяется с профилями: IBPL-21, IBPL-41, IBPV-21, IBPV-41, IBPM-21, IBPM-41, IBPD-21, IBPD-41.

| Вес, кг | Код, исп. 3 | Код, исп. 6 |
|---|---|---|
| 0,25 | IBMD1021C | IBMD1021 |

## Пластина соединительная удлиненная IBMD-10, L-образная

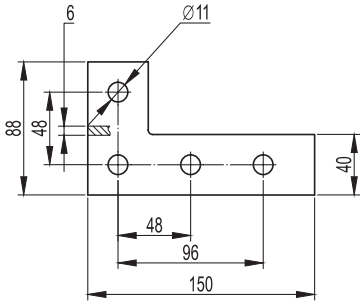


**Применение:**
• создание сложных конструкций на основе С-образных профилей.
**Характеристики**:
• толщина стали – 6 мм;
• исп. 3 – нержавеющая сталь AISI 304;
• исп. 6 – нержавеющая сталь AISI 316L.
**Примечание:**
• применяется с профилями: IBPL-21, IBPL-41, IBPV-21, IBPV-41, IBPM-21, IBPM-41, IBPD-21, IBPD-41.

| Вес, кг | Код, исп. 3 | Код, исп. 6 |
|---|---|---|
| 0,33 | IBMD1022C | IBMD1022 |

## Пластина соединительная IBMD-10, Т-образная

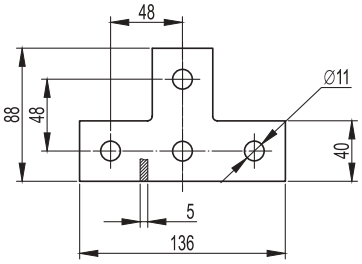


**Применение:**
• создание сложных конструкций на основе С-образных профилей.
**Характеристики:**
• толщина стали – 5 мм;
• исп. 3 – нержавеющая сталь AISI 304;
• исп. 6 – нержавеющая сталь AISI 316L.
**Примечание:**
• применяется с профилями: IBPL-21, IBPL-41, IBPV-21, IBPV-41, IBPM-21, IBPM-41, IBPD-21, IBPD-41.

| Вес, кг | Код, исп. 3 | Код, исп. 6 |
|---|---|---|
| 0,33 | IBMD1031C | IBMD1031 |

## Пластина соединительная IBMD-10, Х-образная

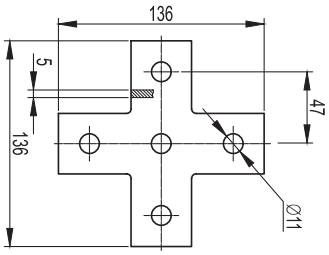


**Применение:**
• создание сложных конструкций на основе С-образных профилей.
**Характеристики:**
• толщина стали – 5 мм;
• исп. 3 – нержавеющая сталь AISI 304;
• исп. 6 – нержавеющая сталь AISI 316L.
**Примечание:**
• применяется с профилями: IBPL-21, IBPL-41, IBPV-21, IBPV-41, IBPM-21, IBPM-41, IBPD-21, IBPD-41.

| Вес, кг | Код, исп. 3 | Код, исп. 6 |
|---|---|---|
| 0,41 | IBMD1041C | IBMD1041 |

## Уголок крепежный одиночный IBMC-10

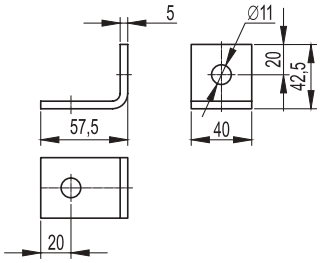


**Применение:**
• создание сложных конструкций на основе С-образных профилей.
**Характеристики:**
• толщина стали – 5 мм;
• исп. 3 – нержавеющая сталь AISI 304;
• исп. 6 – нержавеющая сталь AISI 316L.
**Примечание:**
• применяется с профилями: IBPL-21, IBPL-41, IBPV-21, IBPV-41, IBPM-21, IBPM-41, IBPD-21, IBPD-41.

| Вес, кг | Код, исп. 3 | Код, исп. 6 |
|---|---|---|
| 0,16 | IBMC1011C | IBMC1011 |

## Уголок одиночный IBMC-10 удлиненный, 92 мм

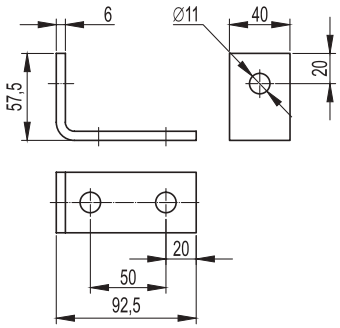


**Применение:**
• создание сложных конструкций на основе С-образных профилей.
**Характеристики:**
• толщина стали – 6 мм;
• исп. 3 – нержавеющая сталь AISI 304;
• исп. 6 – нержавеющая сталь AISI 316L.
**Примечание:**
• применяется с профилями: IBPL-21, IBPL-41, IBPV-21, IBPV-41, IBPM-21, IBPM-41, IBPD-21, IBPD-41.

| Вес, кг | Код, исп. 3 | Код, исп. 6 |
|---|---|---|
| 0,25 | IBMC1012C | IBMC1012 |

## Уголок крепежный IBMC-10, двойной

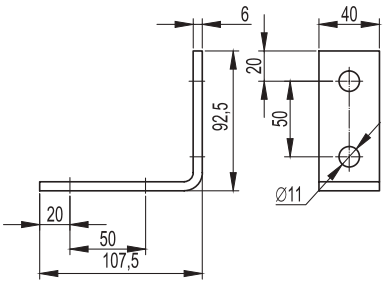


**Применение:**
• создание сложных конструкций на основе С-образных профилей.
**Характеристики:**
• толщина стали – 6 мм;
• исп. 3 – нержавеющая сталь AISI 304;
• исп. 6 – нержавеющая сталь AISI 316L.
**Примечание:**
• применяется с профилями: IBPL-21, IBPL-41, IBPV-21, IBPV-41, IBPM-21, IBPM-41, IBPD-21, IBPD-41.

| Вес, кг | Код, исп. 3 | Код, исп. 6 |
|---|---|---|
| 0,33 | IBMC1021C | IBMC1021 |

## Уголок двойной усиленный IBMC-10, левый

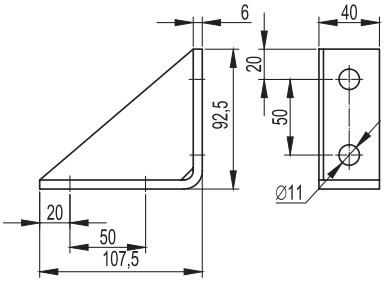


**Применение:**
• создание сложных конструкций на основе С-образных профилей.
**Характеристики:**
• толщина стали – 6 мм;
• исп. 3 – нержавеющая сталь AISI 304;
• исп. 6 – нержавеющая сталь AISI 316L.
**Примечание:**
• применяется с профилями: IBPL-21, IBPL-41, IBPV-21, IBPV-41, IBPM-21, IBPM-41, IBPD-21, IBPD-41.

| Вес, кг | Код, исп. 3 | Код, исп. 6 |
|---|---|---|
| 0,42 | IBMC1022C | IBMC1022 |

## Уголок крепежный IBMC-10, двойной

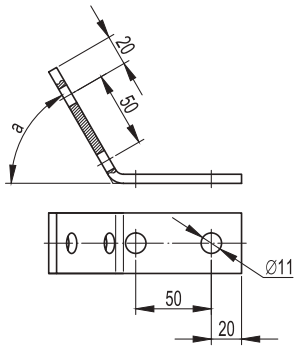


**Применение:**
• создание сложных конструкций на основе С-образных профилей.
**Характеристики:**
• толщина стали – 6 мм;
• исп. 3 – нержавеющая сталь AISI 304;
• исп. 6 – нержавеющая сталь AISI 316L.
**Примечание:**
• применяется с профилями: IBPL-21, IBPL-41, IBPV-21, IBPV-41, IBPM-21, IBPM-41, IBPD-21, IBPD-41.

| Вес, кг | Угол a, ° | Код, исп. 3 | Код, исп. 6 |
|---|---|---|---|
| 0,33 | 30 | IBMC1023C | IBMC1023 |
| 0,33 | 45 | IBMC1024C | IBMC1024 |
| 0,33 | 60 | IBMC1026C | IBMC1026 |

## Уголок крепежный IBMC-10, 180 мм

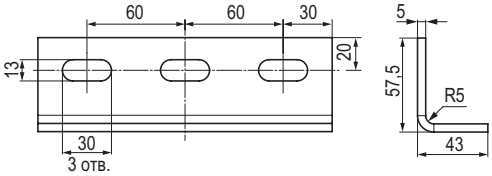


**Применение:**
• создание сложных конструкций на основе С-образных профилей.
**Характеристики:**
• толщина стали – 5 мм;
• исп. 3 – нержавеющая сталь AISI 304;
• исп. 6 – нержавеющая сталь AISI 316L.
**Примечание:**
• применяется с профилями: IBPL-21, IBPL-41, IBPV-21, IBPV-41, IBPM-21, IBPM-41, IBPD-21, IBPD-41.

| Вес, кг | Код, исп. 3 | Код, исп. 6 |
|---|---|---|
| 0,46 | IBMC1031C | IBMC1031 |

## Крепеж к металлическим балкам IBMH-10

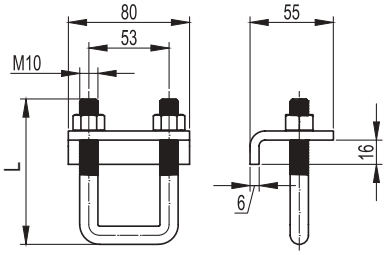


**Применение:**
• фиксация профиля к двутавровой балке без сверлений и сварочных работ.
**Характеристики:**
• исп. 3 – нержавеющая сталь AISI 304;
• исп. 6 – нержавеющая сталь AISI 316L.
**Примечание:**
• применяется с С-образными профилями: IBPL-41, IBPM-41, IBPD-21, IBPD-41 и IBPV-41.

| Нагрузка, кг | Высота L, мм | Вес, кг | Код, исп. 3 | Код, исп. 6 |
|---|---|---|---|---|
| 750* | 96 | 0,6 | IBMH1010C | IBMH1010 |
| 600* | 120 | 0,8 | IBMH2010C | IBMH2010 |

* Указана максимальная нагрузка на два крепления

## Универсальный шарнир IBSV-10

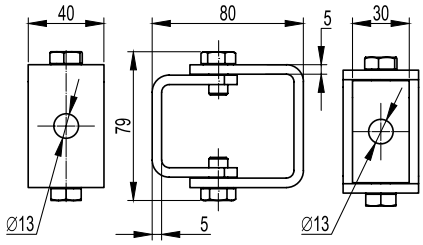


**Применение:**
• установка полиамидных держателей IBHR на консоли под произвольным углом, а также может быть использован для организации распорки при помощи шпильки.
**Характеристики:**
• исп. 3 – нержавеющая сталь AISI 304;
• исп. 6 – нержавеющая сталь AISI 316L.
**Примечание:**
• два отверстия под метизы M12.

| Вес, кг | Код, исп. 3 | Код, исп. 6 |
|---|---|---|
| 0,20 | IBSV1012C | IBSV1012 |

## Крепление стеновое для С-образного профиля IBMD-10

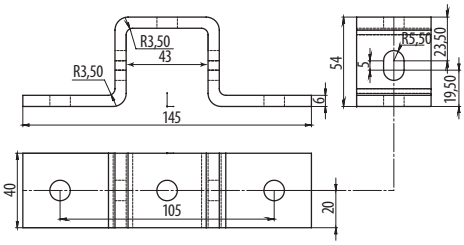


**Применение:**
• крепление профиля IBPL-41, IBPM-41, IBPV-41, IBPD-21 к несущим конструкциям при помощи сварки.
**Характеристики:**
• исп. 3 – нержавеющая сталь AISI 304;
• исп. 6 – нержавеющая сталь AISI 316L.

| Вес, кг | Код, исп. 3 | Код, исп. 6 |
|---|---|---|
| 0,37 | IBMD1051C | IBMD1051 |

## Крепление стеновое для двойного С-образного профиля IBMD-10

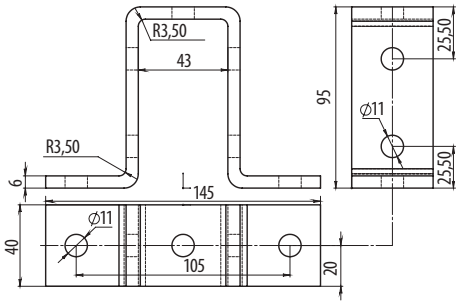


**Применение:**
• крепление профиля IBPD-41 к несущим конструкциям при помощи сварки.
**Характеристики:**
• исп. 3 – нержавеющая сталь AISI 304;
• исп. 6 – нержавеющая сталь AISI 316L.

| Вес, кг | Код, исп. 3 | Код, исп. 6 |
|---|---|---|
| 0,49 | IBMD1052C | IBMD1052 |

# Консоли

## Консоль потолочная IBBA-10

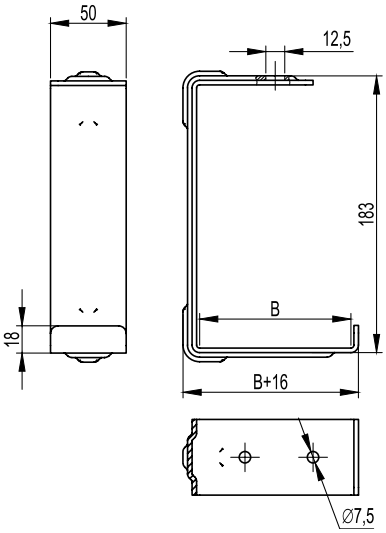


**Применение:**
- монтаж трассы лотков с малой нагрузкой;
- подвес на шпильке;
- крепление к потолку;
- крепление к стене.

**Характеристики:**
- толщина стали – 3 мм;
- исп. 3 – нержавеющая сталь AISI 304.

| Макс. ширина лотка B, мм | Нагрузка, кг | Длина, мм | Вес, кг | Код, исп. 3 |
|---|---|---|---|---|
| 50 | 68 | 66 | 0,35 | IBBA1005C |
| 100 | 63 | 116 | 0,44 | IBBA1010C |
| 150 | 55 | 166 | 0,54 | IBBA1015C |

## Консоль потолочная IBBA-30 (DS)

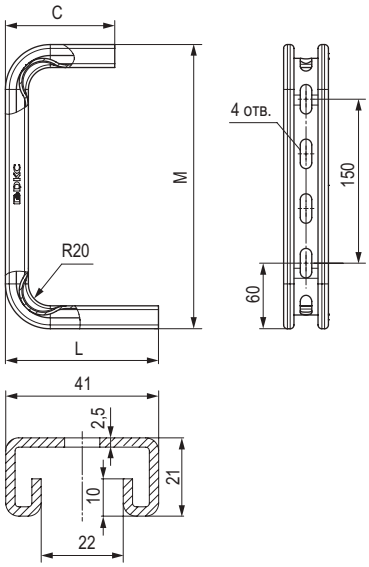


**Применение:**
- монтаж трассы лотков с малой нагрузкой;
- крепление к потолку;
- крепление к стене.

**Характеристики:**
- толщина стали – 2,5 мм;
- IBBA3010C, IBBA3015C – 3 отверстия в основании;
- IBBA3020C, IBBC3030C, IBBC3040C – 2 отверстия в основании;
- исп. 3 – нержавеющая сталь AISI 304;
- исп. 6 – нержавеющая сталь AISI 316L.

| Макс. ширина лотка B, мм | Нагрузка, кг | Длина L, мм | Высота M, мм | C | Вес, кг | Код, исп. 3 | Код, исп. 6 |
|---|---|---|---|---|---|---|---|
| 100 | 285 | 140 | 260 | 95 | 0,80 | IBBA3010C | IBBA3010 |
| 150 | 260 | 190 | 260 | 95 | 0,90 | IBBA3015C | IBBA3015 |
| 200 | 190 | 240 | 270 | 142 | 1,08 | IBBA3020C | IBBA3020 |
| 300 | 130 | 340 | 270 | 142 | 1,27 | IBBA3030C | IBBA3030 |
| 400 | 105 | 440 | 270 | 142 | 1,46 | IBBA3040C | IBBA3040 |

## Консоль IBBC-30 (DW)

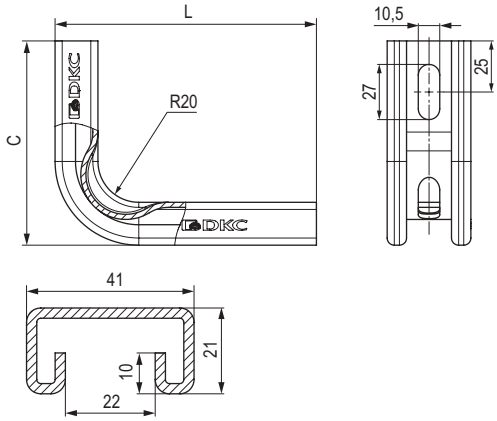


**Применение:**
- монтаж трассы лотков с малой нагрузкой;
- крепление к стене.

**Характеристики:**
- толщина стали – 2,5 мм;
- IBBC3010C, IBBC3015C – 1 отверстие в основании;
- IBBC3020C, IBBC3030C, IBBC3040C – 2 отверстия в основании;
- исп. 3 – нержавеющая сталь AISI 304;
- исп. 6 – нержавеющая сталь AISI 316L.

| Макс. ширина лотка B, мм | Нагрузка, кг | Длина, мм | Высота H, мм | Вес, кг | Код, исп. 3 | Код, исп. 6 |
|---|---|---|---|---|---|---|
| 100 | 280 | 142 | 100 | 0,4 | IBBC3010C | IBBC3010 |
| 150 | 170 | 192 | 100 | 0,5 | IBBC3015C | IBBC3015 |
| 200 | 130 | 242 | 140 | 0,67 | IBBC3020C | IBBC3020 |
| 300 | 115 | 342 | 140 | 0,86 | IBBC3030C | IBBC3030 |
| 400 | 95 | 442 | 140 | 1,05 | IBBC3040C | IBBC3040 |

## Консоль легкая IBBL-30

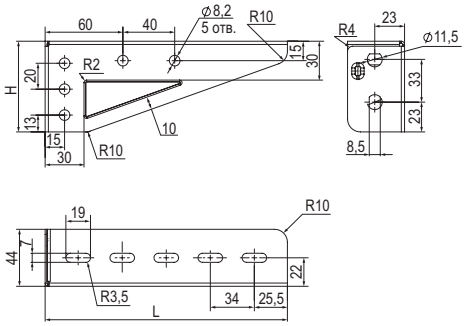


**Применение:**
- монтаж трассы кабельных лотков;
- крепление к стене;
- крепление в профиль BPL-29 и BPM-29.

**Характеристики:**
- исп. 3 – нержавеющая сталь AISI 304;
- исп. 6 – нержавеющая сталь AISI 316L.

**Примечание:**
- для монтажа в П-образный профиль рекомендуется использовать болт M8x30 CM080830 и гайку M8 с насечкой CM100800.

| Макс. ширина лотка B, мм | Нагрузка при креплении к стене, кг | Нагрузка при креплении в П-образный профиль, кг | Длина L, мм | Высота H, мм | Толщина стали, мм | Вес, кг | Код, исп. 3 | Код, исп. 6 |
|---|---|---|---|---|---|---|---|---|
| 100 | 70 | 160 | 137 | 65 | 1,2 | 0,14 | IBBL3010C | IBBL3010 |
| 150 | 65 | 115 | 187 | 70 | 1,2 | 0,18 | IBBL3015C | IBBL3015 |
| 200 | 75 | 140 | 237 | 85 | 1,5 | 0,31 | IBBL3020C | IBBL3020 |
| 300 | 70 | 125 | 337 | 95 | 1,5 | 0,44 | IBBL3030C | IBBL3030 |

## Консоль IBBL-50 (монолитная, ML)

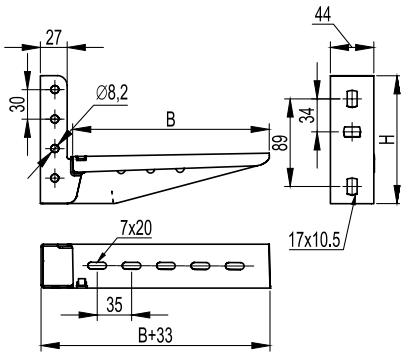


**Применение:**
- монтаж трассы кабельных лотков;
- крепление к стене;
- крепление в профиль IBPL-29 и IBPM-29;
- крепление в наклонные подвесы IBSV-29.

**Характеристики:**
- толщина стали – 1,5 мм;
- исп. 3 – нержавеющая сталь AISI 304.

| Макс. ширина лотка B, мм | Нагрузка, кг | Длина, мм | Высота H, мм | Вес, кг | Код, исп. 3 |
|---|---|---|---|---|---|
| 100 | 350 | 133 | 125 | 0,29 | IBBL5010C |
| 150 | 245 | 183 | 130 | 0,38 | IBBL5015C |
| 200 | 200 | 233 | 130 | 0,45 | IBBL5020C |
| 300 | 175 | 333 | 140 | 0,61 | IBBL5030C |

## Консоль IBBL-55 (усиленная, ML)

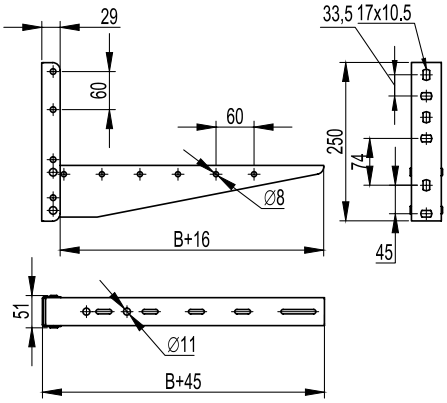


**Применение:**
- монтаж трассы кабельных лотков;
- крепление к стене.

**Характеристики:**
- толщина стали – 1,5 мм;
- исп. 3 – нержавеющая сталь AISI 304.

**Примечание:**
- возможна установка в профиль IBPL-29 и IBPM-29 только с открытой стороны профиля.

| Макс. ширина лотка B, мм | Нагрузка, кг | Длина, мм | Вес, кг | Код, исп. 3 |
|---|---|---|---|---|
| 400 | 280 | 445 | 1,04 | IBBL5540C |
| 500 | 240 | 545 | 1,28 | IBBL5550C |
| 600 | 160 | 645 | 1,52 | IBBL5560C |

## Консоль IBBM-50 (BM 100-150)

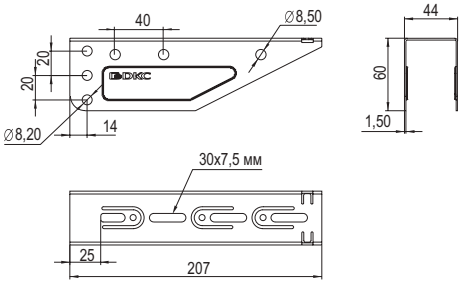


**Применение:**
- монтаж трассы кабельных лотков;
- крепление в профиль IBPL-29 и IBPM-29;
- крепление в наклонные подвесы IBSV-29.

**Характеристики:**
- толщина стали – 1,5 мм;
- исп. 3 – нержавеющая сталь AISI 304.

| Макс. ширина лотка B, мм | Нагрузка, кг | Длина, мм | Вес, кг | Код, исп. 3 |
|---|---|---|---|---|
| 100 | 300 | 157 | 0,21 | IBBM5010C |
| 150 | 260 | 207 | 0,30 | IBBM5015C |

## Консоль IBBM-50 (BM 200-600)

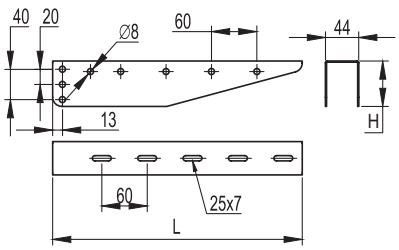


**Применение:**
- монтаж трассы кабельных лотков;
- крепление в профиль IBPL-29 и IBPM-29;
- крепление в наклонные подвесы IBSV-29.

**Характеристики:**
- толщина стали – 1,5 мм;
- исп. 3 – нержавеющая сталь AISI 304.

| Макс. ширина лотка, мм | Нагрузка, кг | Длина L, мм | Высота H, мм | Вес, кг | Код, исп. 3 |
|---|---|---|---|---|---|
| 200 | 250 | 230 | 60 | 0,31 | IBBM5020C |
| 300 | 190 | 330 | 60 | 0,50 | IBBM5030C |
| 400 | 190 | 440 | 80 | 0,73 | IBBM5040C |
| 500 | 170 | 540 | 80 | 0,97 | IBBM5050C |
| 600 | 150 | 640 | 80 | 1,20 | IBBM5060C |

## Консоль IBBP-21 (одиночная, 41x21)

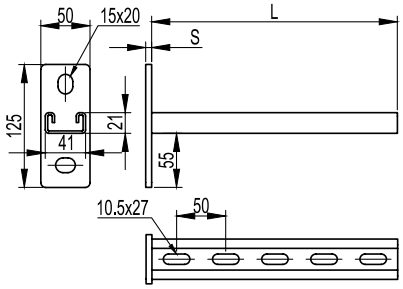


**Применение:**
• монтаж трассы лотков, подвесных элементов и конструкций;
• крепление к стене/потолку;
• крепление в профили: IBPL-21, IBPL-41, IBPV-21, IBPV-41, IBPM-21, IBPM-41, IBPD-21, IBPD-41, IBPM-51;
• крепление в одиночный и двойной подвес.
**Характеристики:**
• С-образный профиль консоли 41x21;
• толщина профиля консоли – 2,5 мм;
• межосевое расстояние отверстий пластины консоли – 82 мм;
• исп. 3 – нержавеющая сталь AISI 304;
• исп. 6 – нержавеющая сталь AISI 316L.
**Примечание:**
• в основании 2 отверстия под метизы M10.

| Макс. ширина лотка, мм | Нагрузка, кг | Нагрузка, кг (с IBMU6020) | Нагрузка, кг (с IBMU6030) | Длина L, мм | Толщина пластины S, мм | Вес, кг | Код, исп. 3 | Код, исп. 6 |
|---|---|---|---|---|---|---|---|---|
| 200 | 330 | – | – | 250 | 6 | 0,72 | IBBP2120C | IBBP2120 |
| 300 | 270 | – | – | 350 | 6 | 0,90 | IBBP2130C | IBBP2130 |
| 400 | 200 | 330 | – | 450 | 8 | 1,18 | IBBP2140C | IBBP2140 |
| 450 | – | – | – | 500 | 8 | 1,26 | IBBP2145C | IBBP2145 |
| 500 | 130 | 270 | 330 | 550 | 8 | 1,34 | IBBP2150C | IBBP2150 |
| 600 | 65 | 200 | 270 | 650 | 8 | 1,52 | IBBP2160C | IBBP2160 |

## Консоль IBBD-21 (двойная, 41x21)

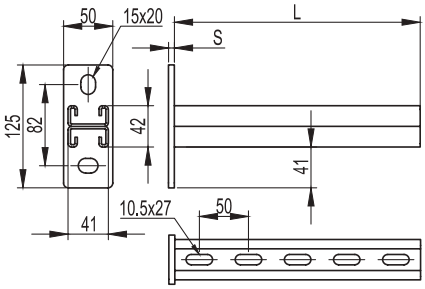


**Применение:**
• монтаж трассы лотков, подвесных элементов и конструкций;
• крепление к стене/потолку;
• крепление в профили: IBPL-21, IBPL-41, IBPV-21, IBPV-41, IBPM-21, IBPM-41, IBPD-21, IBPD-41, IBPM-51;
• крепление в одиночный и двойной подвес.
**Характеристики:**
• возможность двухстороннего монтажа;
• С-образный двойной профиль консоли 41x21;
• толщина профиля консоли – 2,5 мм;
• межосевое расстояние отверстий пластины консоли – 82 мм;
• исп. 3 – нержавеющая сталь AISI 304;
• исп. 6 – нержавеющая сталь AISI 316L.
**Примечание:**
• в основании 2 отверстия под метизы M10.

| Макс. ширина лотка, мм | Нагрузка, кг | Нагрузка, кг (с IBMU6020) | Нагрузка, кг (с IBMU6030) | Длина L, мм | Толщина пластины S, мм | Вес, кг | Код, исп. 3 | Код, исп. 6 |
|---|---|---|---|---|---|---|---|---|
| 200 | 530 | – | – | 250 | 6 | 1,16 | IBBD2120C | IBBD2120 |
| 300 | 440 | – | – | 350 | 6 | 1,46 | IBBD2130C | IBBD2130 |
| 400 | 350 | 530 | – | 450 | 8 | 1,98 | IBBD2140C | IBBD2140 |
| 450 | - | – | – | 500 | 8 | 2,16 | IBBD2145C | IBBD2145 |
| 500 | 260 | 440 | 530 | 550 | 8 | 2,34 | IBBD2150C | IBBD2150 |
| 600 | 170 | 350 | 440 | 650 | 8 | 2,66 | IBBD2160C | IBBD2160 |

## Консоль IBBP-41 (одиночная, 41x41)

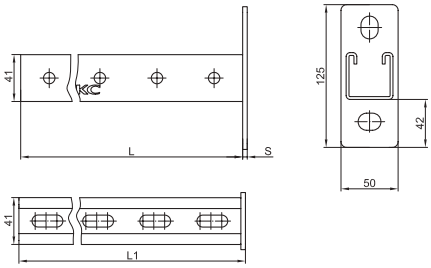


**Применение:**
• монтаж трассы лотков, подвесных элементов и конструкций;
• крепление к стене/потолку;
• крепление в профили: IBPL-21, IBPL-41, IBPV-21, IBPV-41, IBPM-21, IBPM-41, IBPD-21, IBPD-41, IBPM-51;
• крепление в одиночный и двойной подвес.
**Характеристики:**
• С-образный профиль консоли 41x41;
• толщина профиля консоли – 2,5 мм;
• межосевое расстояние отверстий пластины консоли – 82 мм;
• исп. 3 – нержавеющая сталь AISI 304;
• исп. 6 – нержавеющая сталь AISI 316L.
**Примечание:**
• в основании 2 отверстия под метизы M10.

| Макс. ширина лотка, мм | Нагрузка, кг | Нагрузка, кг (с IBMU6020) | Нагрузка, кг (с IBMU6030) | Длина L, мм | Толщина пластины S, мм | Вес, кг | Код, исп. 3 | Код, исп. 6 |
|---|---|---|---|---|---|---|---|---|
| 200 | 400 | – | – | 250 | 6 | 1,07 | IBBP4120C | IBBP4120 |
| 300 | 350 | – | – | 350 | 6 | 1,33 | IBBP4130C | IBBP4130 |
| 400 | 300 | 400 | – | 450 | 8 | 1,60 | IBBP4140C | IBBP4140 |
| 450 | – | – | – | 500 | 8 | 1,73 | IBBP4145C | IBBP4145 |
| 500 | 250 | 350 | 400 | 550 | 8 | 1,86 | IBBP4150C | IBBP4150 |
| 600 | 200 | 300 | 350 | 650 | 8 | 2,13 | IBBP4160C | IBBP4160 |

## Консоль IBBD-41 (двойная, 41x41)

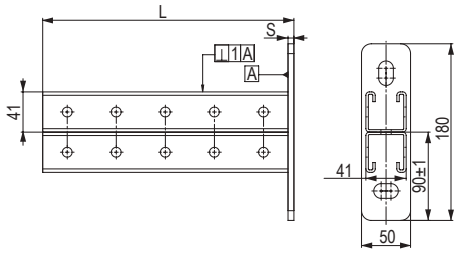


**Применение:**
• монтаж трассы лотков, подвесных элементов и конструкций;
• крепление к стене/потолку;
• крепление в профили: IBPL-21, IBPL-41, IBPV-21, IBPV-41, IBPM-21, IBPM-41, IBPD-21, IBPD-41, IBPM-51;
• крепление в одиночный и двойной подвес.
**Характеристики:**
• возможность двухстороннего монтажа;
• С-образный двойной профиль консоли 41x41;
• толщина профили консоли – 2,5 мм;
• межосевое расстояние отверстий пластины консоли – 120 мм;
• исп. 3 – нержавеющая сталь AISI 304;
• исп. 6 – нержавеющая сталь AISI 316L.
**Примечание:**
• в основании 2 отверстия под метизы M10.

| Макс. ширина лотка, мм | Нагрузка, кг | Длина L, мм | Толщина пластины S, мм | Вес, кг | Код, исп. 3 | Код, исп. 6 |
|---|---|---|---|---|---|---|
| 200 | 630 | 250 | 6 | 1,88 | IBBD4120C | IBBD4120 |
| 300 | 490 | 350 | 6 | 2,46 | IBBD4130C | IBBD4130 |
| 400 | 420 | 450 | 8 | 3,19 | IBBD4140C | IBBD4140 |
| 450 | - | - | 8 | 3,5 | IBBD4145C | IBBD4145 |
| 500 | 320 | 550 | 8 | 3,77 | IBBD4150C | IBBD4150 |
| 600 | 300 | 650 | 8 | 4,34 | IBBD4160C | IBBD4160 |

## Консоль IBBH-60, усиленная

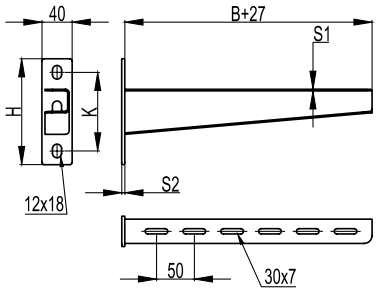


**Применение:**
- монтаж трассы кабельных лотков с высокой нагрузкой;
- крепление в одиночный и двойной подвес;
- крепление в профили: IBPL-21, IBPL-41, IBPV-21, IBPV-41, IBPM-21, IBPM-41, IBPD-21, IBPD-41, IBPM-51;
- крепление на стену.

**Характеристики:**
- ширина полки консоли – 32 мм;
- исп. 3 – нержавеющая сталь AISI 304;
- исп. 6 – нержавеющая сталь AISI 316L.

**Примечание:**
- в основании 2 отверстия под метизы M10;
- S1 – толщина полки консоли;
- S2 – толщина стеновой пластины.

| Макс. ширина лотка B, мм | Нагрузка, кг | Длина, мм | Толщина полки консоли S1, мм | Толщина пластины S2, мм | Высота H, мм | Высота K, мм | Вес, кг | Код, исп. 3 | Код, исп. 6 |
|---|---|---|---|---|---|---|---|---|---|
| 200 | 370 | 231 | 2 | 4 | 132 | 96 | 0,48 | IBBH6020C | IBBH6020 |
| 300 | 360 | 331 | 2 | 4 | 140 | 104 | 0,67 | IBBH6030C | IBBH6030 |
| 400 | 350 | 433 | 2,5 | 6 | 156 | 114 | 1,08 | IBBH6040C | IBBH6040 |
| 500 | 330 | 533 | 2,5 | 6 | 158 | 122 | 1,27 | IBBH6050C | IBBH6050 |
| 600 | 320 | 633 | 2,5 | 6 | 167 | 131 | 1,88 | IBBH6060C | IBBH6060 |

## Консоль IBBH-70, усиленная, тяжелая

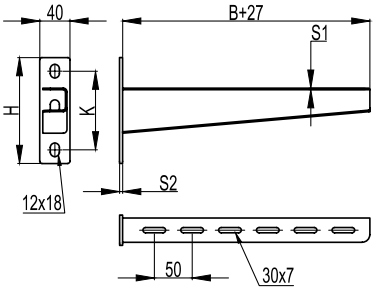


**Применение:**
- монтаж трассы кабельных лотков с высокой нагрузкой;
- крепление в одиночный и двойной подвес;
- крепление в профили: IBPL-21, IBPL-41, IBPV-21, IBPV-41, IBPM-21, IBPM-41, IBPD-21, IBPD-41, IBPM-51;
- крепление на стену.

**Характеристики:**
- ширина полки консоли – 32 мм;
- исп. 3 – нержавеющая сталь AISI 304;
- исп. 6 – нержавеющая сталь AISI 316L.

**Примечание:**
- в основании 2 отверстия под метизы M10;
- S1 – толщина полки консоли;
- S2 – толщина стеновой пластины.

| Макс. ширина лотка B, мм | Нагрузка, кг | Длина, мм | Толщина полки консоли S1, мм | Толщина пластины S2, мм | Высота H, мм | Высота K, мм | Вес, кг | Код, исп. 3 | Код, исп. 6 |
|---|---|---|---|---|---|---|---|---|---|
| 200 | 450 | 233 | 2,5 | 6 | 132 | 96 | 0,61 | IBBH7020C | IBBH7020 |
| 300 | 420 | 333 | 2,5 | 6 | 140 | 104 | 0,88 | IBBH7030C | IBBH7030 |
| 400 | 400 | 435 | 3 | 8 | 156 | 114 | 1,32 | IBBH7040C | IBBH7040 |
| 500 | 390 | 535 | 3 | 8 | 158 | 122 | 1,62 | IBBH7050C | IBBH7050 |
| 600 | 380 | 635 | 3 | 8 | 167 | 131 | 1,97 | IBBH7060C | IBBH7060 |

## Консоль быстрой фиксации IBBF-50

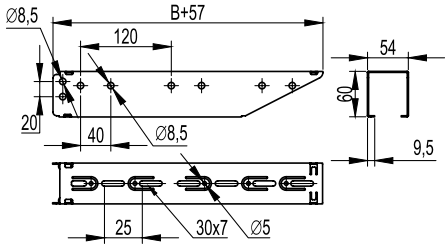


**Применение:**
- монтаж трассы кабельных лотков;
- крепление в профиль серии BPF.

**Характеристики:**
- конструкция быстрой фиксации;
- П-образный профиль консоли;
- толщина стали – 1,5 мм;
- исп. 3 – нержавеющая сталь AISI 304.

| Макс. ширина лотка B, мм | Нагрузка, кг* | Длина, мм | Вес, кг | Код, исп. 3 |
|---|---|---|---|---|
| 100 | 280 | 157 | 0,23 | IBBF5010C |
| 150 | 270 | 207 | 0,33 | IBBF5015C |
| 200 | 240 | 257 | 0,44 | IBBF5020C |
| 300 | 200 | 357 | 0,65 | IBBF5030C |
| 400 | 160 | 457 | 0,86 | IBBF5040C |
| 500 | 120 | 557 | 1,08 | IBBF5050C |
| 600 | 80 | 657 | 1,29 | IBBF5060C |

* При условии использования консолей вместе с двумя фиксаторами BBF5001HDZ

## Фиксатор консоли IBBF

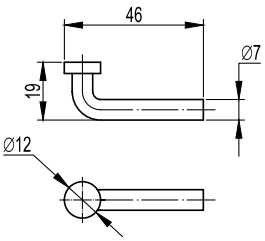


**Применение:**
- штифт для фиксации консоли BBF-50 к профилю BPF;
- исключает возможность демонтажа консоли BBF с профиля BPF без предварительного демонтажа фиксатора;
- обязателен для установки в местах, где есть вероятность механических воздействий на смонтированные консоли.

**Характеристики:**
- диаметр – 7 мм;
- исп. 3 – нержавеющая сталь AISI 304.

| Описание | Вес, кг | Код, исп. 3 |
|---|---|---|
| Фиксатор консоли BBF-50 | 0,01 | IBBF5001C |

## Консоль для тяжелых нагрузок IBBH-80

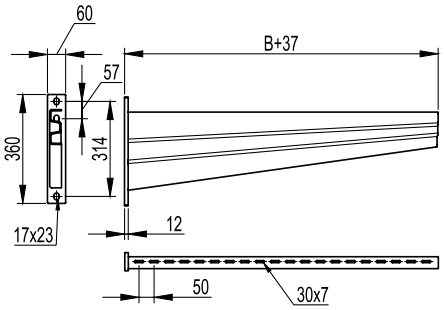


**Применение:**
• монтаж трассы кабельных лотков с высокой нагрузкой;
• крепление в одиночный и двойной подвес;
• крепление в профили: IBPM-41, IBPD-21, IBPD-41, IBPM-51;
• крепление на стену.

**Характеристики:**
• толщина полки консоли – 4 мм;
• исп. 3 – нержавеющая сталь AISI 304;
• исп. 6 – нержавеющая сталь AISI 316L.

| Макс. ширина лотка B, мм | Нагрузка, кг | Вес, кг | Код, исп. 3 | Код, исп. 6 |
|---|---|---|---|---|
| 700 | 1140 | 8,04 | IBBH8070C | IBBH8070 |
| 750 | 980 | 9,18 | IBBH8080C | IBBH8080 |
| 800 | 980 | 9,18 | IBBH8080C | IBBH8080 |
| 900 | 680 | 10,33 | IBBH8090C | IBBH8090 |
| 1000 | 620 | 11,48 | IBBH8000C | IBBH8000 |

## Держатель огнестойкой перегородки IBMZ-15 для консолей IBBL/IBBM

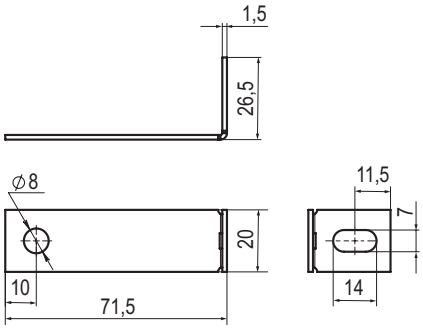


**Применение:**
• установка нагревостойких и огнестойких перегородок между горизонтальными рядами кабелей.

**Характеристики:**
• толщина стали – 1,5 мм;
• исп. 3 – нержавеющая сталь AISI 304;
• исп. 6 – нержавеющая сталь AISI 316L.

**Примечание:**
• применяется с консолями IBBL-40/50 и IBBM-50, для закрепления перегородки на консоли необходимо два держателя IBMZ1501;
• для консолей IBBM5040-IBBM5060 необходимо использовать держатели IBMZ1502, сгибая только один край.

| Ширина, мм | Вес, кг | Код, исп. 3 | Код, исп. 6 |
|---|---|---|---|
| 20 | 0,020 | IBMZ1501C | IBMZ1501 |

## Держатель огнестойкой перегородки для консолей IBBH-60/70, IBBH-75, IBBF-60

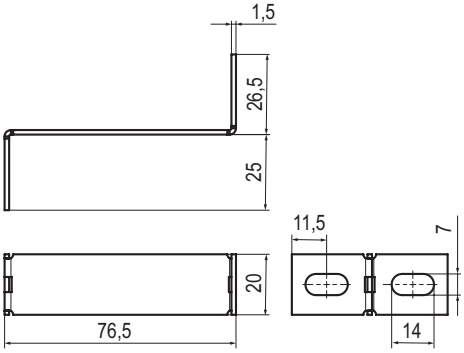


**Применение:**
• установка нагревостойких и огнестойких перегородок между горизонтальными рядами кабелей.

**Характеристики:**
• толщина стали – 1,5 мм;
• исп. 3 – нержавеющая сталь AISI 304;
• исп. 6 – нержавеющая сталь AISI 316L.

**Примечание:**
• применяется с консолями IBBH-60/70, IBBF-60, IBBH-75, для закрепления перегородки на консоли необходимо два держателя IBMZ1502.

| Ширина, мм | Вес, кг | Код, исп. 3 | Код, исп. 6 |
|---|---|---|---|
| 20 | 0,029 | IBMZ1502C | IBMZ1502 |

## Держатель огнезащитной перегородки IBMZ-15

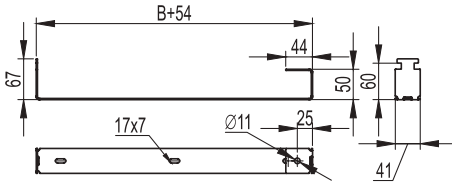


**Применение:**
• установка нагревостойких и огнестойких перегородок между горизонтальными рядами кабелей.
**Характеристики:**
• ширина перегородки – от 200 до 600 мм;
• толщина стали – 1,5 мм;
• исп. 3 – нержавеющая сталь AISI 304;
• исп. 6 – нержавеющая сталь AISI 316L.
**Примечание:**
• применяется со всеми типами консолей из С-образных профилей (IBBP-21, IBBP-41, IBBP-41, IBBD-21, IBBD-41 типоразмеров 200–600 мм).

| Макс. ширина перегородки B, мм | Ширина, мм | Вес, кг | Код, исп. 3 | Код, исп. 6 |
|---|---|---|---|---|
| 200 | 254 | 0,12 | IBMZ1520C | IBMZ1520 |
| 300 | 354 | 0,17 | IBMZ1530C | IBMZ1530 |
| 400 | 454 | 0,23 | IBMZ1540C | IBMZ1540 |
| 500 | 554 | 0,29 | IBMZ1550C | IBMZ1550 |
| 600 | 654 | 0,35 | IBMZ1560C | IBMZ1560 |

## Укосина для консолей и подвесов IBMU-60

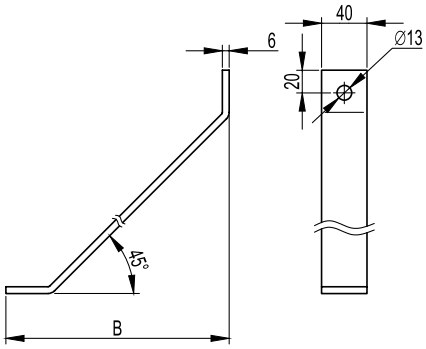


**Применение:**
• увеличение несущей способности консолей и подвесов из С-образного профиля.
**Характеристики:**
• в основании 1 отверстие под метизы M12;
• исп. 3 – нержавеющая сталь AISI 304;
• исп. 6 – нержавеющая сталь AISI 316L.
**Примечание:**
• применяется со всеми типами консолей из С-образных профилей (IBBP-21, IBBP-41, IBBD-21) и подвесами (IBSP-21, IBSD-21, IBSD-41).

| Длина B, мм | Вес, кг | Код, исп. 3 | Код, исп. 6 |
|---|---|---|---|
| 200 | 0,60 | IBMU6020C | IBMU6020 |
| 300 | 0,87 | IBMU6030C | IBMU6030 |
| 500 | 1,42 | IBMU6050C | IBMU6050 |

## Опорная пластина для С-образных профилей IBHM-41

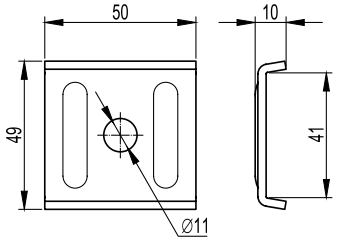


**Применение:**
• фиксация шпильки M10 на С-образном профиле.
**Характеристики:**
• в основании 1 имеется отверстие под метизы M10;
• толщина стали – 2,5 мм;
• исп. 3 – нержавеющая сталь AISI 304;
• исп. 6 – нержавеющая сталь AISI 316L.
**Примечание:**
• применяется со всеми типами С-образных профилей: IBPL-21, IBPL-41, IBPV-21, IBPV-41, IBPM-21, IBPM-41, IBPD-21, IBPD-41.

| Вес, кг | Код, исп. 3 | Код, исп. 6 |
|---|---|---|
| 0,06 | IBHM4141C | IBHM4141 |

## Т-образное крепление к вертикальной двутавровой балке IBMH-30

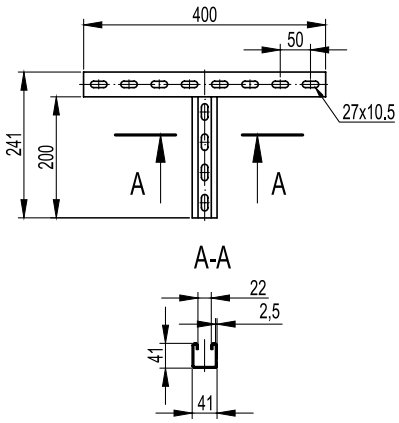


**Применение:**
• крепление консолей к вертикальным двутавровым балкам.
**Характеристики:**
• С-образный профиль;
• Т-образная форма крепления;
• исп. 3 – нержавеющая сталь AISI 304;
• исп. 6 – нержавеющая сталь AISI 316L.
**Примечание:**
• применяется с консолями: IBBH-60, IBBH-70, IBBD-21, IBBP-21/41.

| Макс. ширина балки, мм | Нагрузка, кг* | Вес, кг | Код, исп. 3 | Код, исп. 6 |
|---|---|---|---|---|
| 300 | 250 | 1,01 | IBMH3020C | IBMH3020 |

* При условии использования крепления совместно с 2-мя закрывающими струбцинами (CM301001). Момент затяжки болтов, поддерживающих струбцины, 40,2 Нм

## Н-образное крепление к вертикальной двутавровой балке IBMH-40

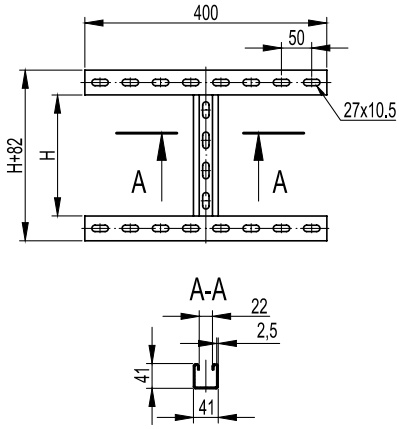


**Применение:**
• крепление консолей к вертикальным двутавровым балкам.
**Характеристики:**
• С-образный профиль;
• Н-образная форма крепления;
• исп. 3 – нержавеющая сталь AISI 304;
• исп. 6 – нержавеющая сталь AISI 316L.
**Примечание:**
• применяется с консолями: IBBH-60, IBBH-70, IBBD-21, IBBP-21/41.

| Макс. ширина балки, мм | Нагрузка, кг* | Высота H, мм | Вес, кг | Код, исп. 3 | Код, исп. 6 |
|---|---|---|---|---|---|
| 300 | 350 | 200 | 1,52 | IBMH4020C | IBMH4020 |
| 300 | 350 | 400 | 2,02 | IBMH4040C | IBMH4040 |

* При условии использования крепления совместно с 4-мя закрывающими струбцинами (CM301001). Момент затяжки болтов, поддерживающих струбцины, 40,2 Нм

## Подвес IBSP-21 (одиночный, 41x21)

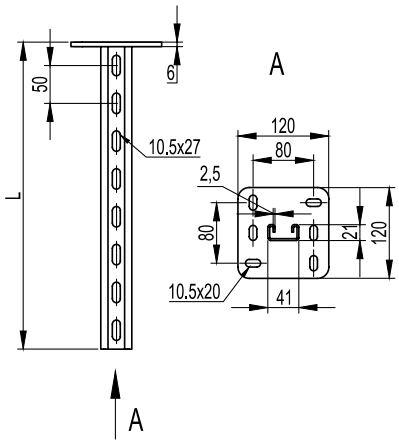


**Применение:**
- монтаж консолей: IBBH-60, IBBH-70, IBBD-21, IBBP-21/41;
- односторонний монтаж кабельных трасс;
- потолочное или напольное крепление.

**Характеристики:**
- С-образный профиль подвеса 41x21;
- толщина профиля подвеса – 2,5 мм;
- толщина пластины – 6 мм;
- исп. 3 – нержавеющая сталь AISI 304;
- исп. 6 – нержавеющая сталь AISI 316L.

**Примечание:**
- в основании 6 отверстий под метизы M10.

| Длина L, мм | Вес, кг | M пред, кг*м | Код, исп. 3 | Код, исп. 6 |
|---|---|---|---|---|
| 200 | 0,78 | 18 | IBSP2102C | IBSP2102 |
| 300 | 1,17 | 18 | IBSP2103C | IBSP2103 |
| 400 | 1,36 | 18 | IBSP2104C | IBSP2104 |
| 500 | 1,55 | 18 | IBSP2105C | IBSP2105 |
| 600 | 1,74 | 18 | IBSP2106C | IBSP2106 |
| 800 | 2,12 | 18 | IBSP2108C | IBSP2108 |
| 1000 | 2,50 | 18 | IBSP2110C | IBSP2110 |
| 1200 | 2,88 | 18 | IBSP2112C | IBSP2112 |
| 1500 | 3,45 | 16,4 | IBSP2115C | IBSP2115 |
| 2000 | 4,40 | 12,3 | IBSP2120C | IBSP2120 |

## Графики нагрузки

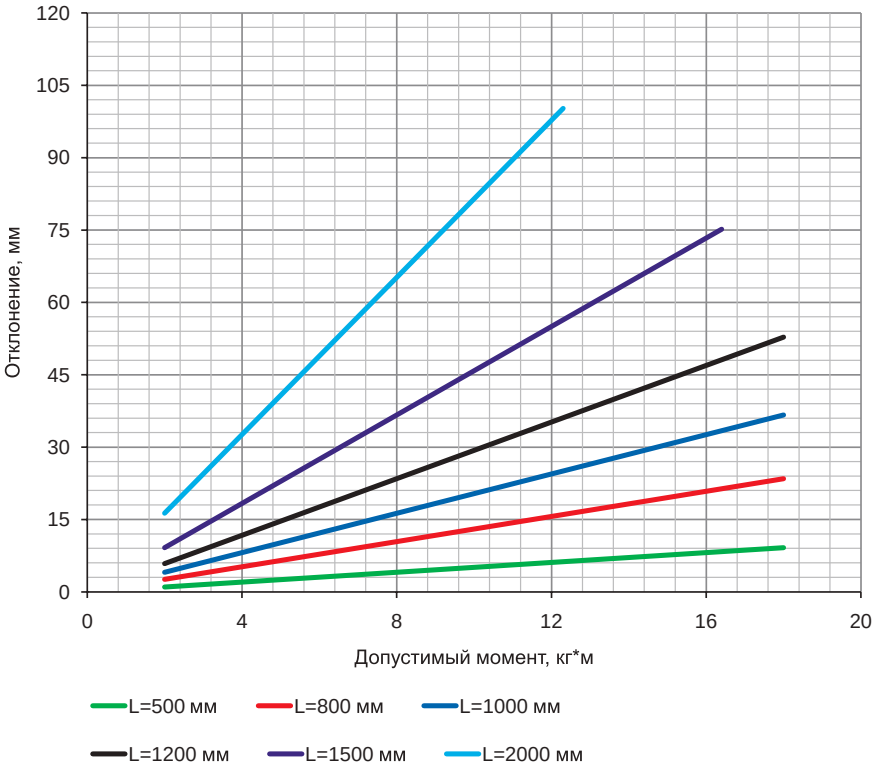


**Определение максимального прогиба:**
- испытания по ГОСТ Р 52868 п.10.8.2.3;
- вычисляется суммарный момент ΣM: ΣM=F1•A1+ F2•A2+ F3•A3, где F1, F2, F3 – нагрузка к середине консоли, кг; A1, A2, A3 – плечо действия нагрузки, м;
- определяется отклонение по графику.

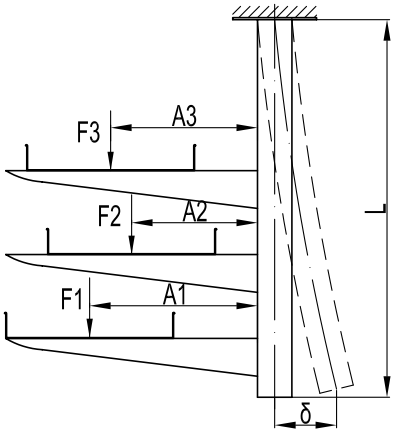

## Подвес IBSD-21 (двойной, 41x21)

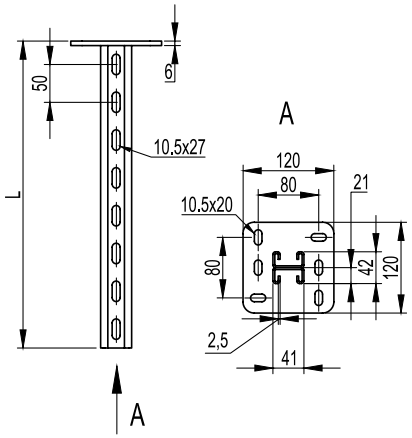


**Применение:**
- монтаж консолей: IBBH-60, IBBH-70, IBBD-21, IBBP-21/41;
- одно/двухсторонний и параллельный монтаж кабельных трасс;
- потолочное или напольное крепление.

**Характеристики:**
- С-образный двойной профиль подвеса 41x21;
- толщина профиля подвеса – 2,5 мм;
- толщина пластины – 6 мм;
- исп. 3 – нержавеющая сталь AISI 304;
- исп. 6 – нержавеющая сталь AISI 316L.

**Примечание:**
- в основании 6 отверстий под метизы М10.

| Длина L, мм | Вес, кг | М пред, кг*м | Код, исп. 3 | Код, исп. 6 |
|---|---|---|---|---|
| 200 | 1,36 | 52 | IBSD2102C | IBSD2102 |
| 300 | 1,68 | 52 | IBSD2103C | IBSD2103 |
| 400 | 2,12 | 52 | IBSD2104C | IBSD2104 |
| 500 | 2,50 | 52 | IBSD2105C | IBSD2105 |
| 600 | 2,88 | 52 | IBSD2106C | IBSD2106 |
| 800 | 3,64 | 52 | IBSD2108C | IBSD2108 |
| 1000 | 5,16 | 52 | IBSD2110C | IBSD2110 |
| 1200 | 6,30 | 52 | IBSD2112C | IBSD2112 |
| 1500 | 7,00 | 52 | IBSD2115C | IBSD2115 |
| 2000 | 8,20 | 52 | IBSD2120C | IBSD2120 |

## Графики нагрузки

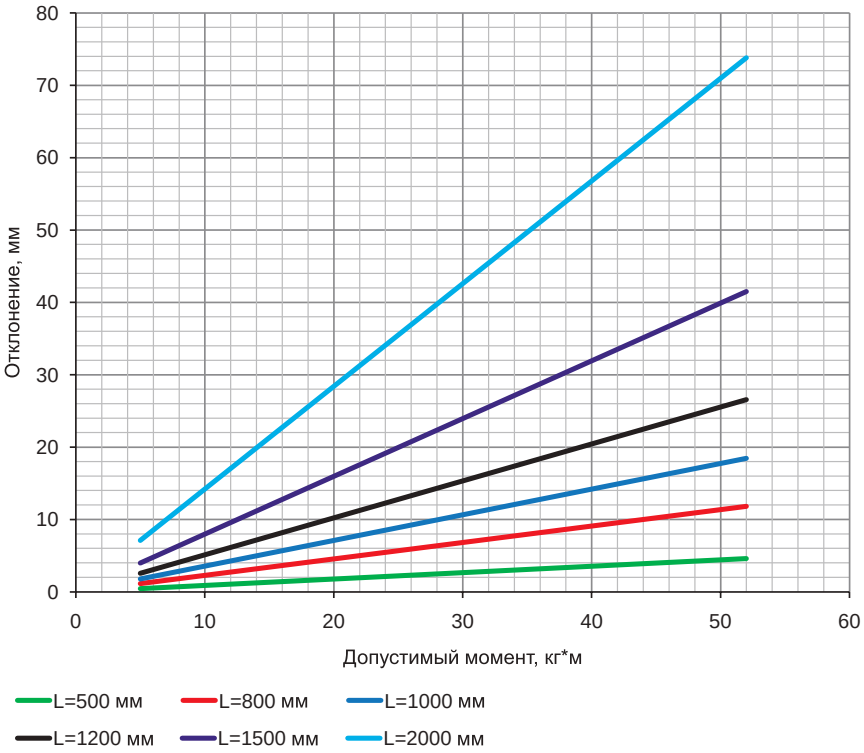


**Определение максимального прогиба:**
- испытания по ГОСТ Р 52868 п.10.8.2.3;
- вычисляется суммарный момент ΣM: ΣM=F1•A1+ F2•A2+ F3•A3, где F1, F2, F3 – нагрузка к середине консоли, кг; A1, A2, A3 – плечо действия нагрузки, м;
- определяется отклонение по графику.

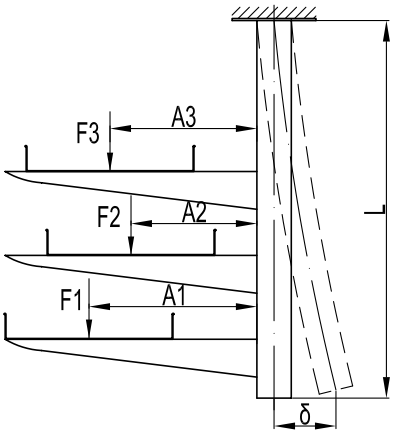

## Подвес IBSD-41 (двойной, 41x41)

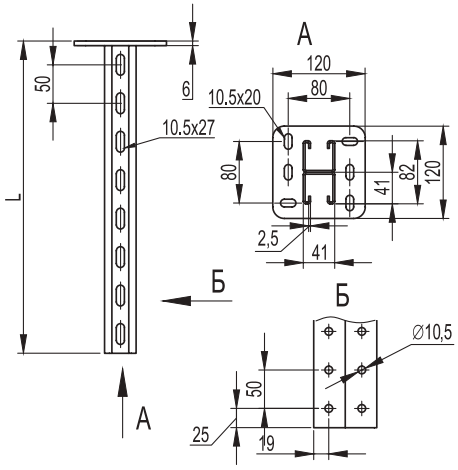


**Применение:**
- монтаж консолей: IBBH-60, IBBH-70, IBBH-80, IBBD-21, IBBP-21/41;
- одно/двухсторонний и параллельный монтаж кабельных трасс;
- монтаж подвесных конструкций;
- потолочное или напольное крепление.

**Характеристики:**
- С-образный двойной профиль подвеса 41x41;
- толщина профиля подвеса – 2,5 мм;
- толщина пластины – 6 мм;
- исп. 3 – нержавеющая сталь AISI 304;
- исп. 6 – нержавеющая сталь AISI 316L.

**Примечание:**
- в основании 6 отверстий под метизы М10.

| Длина L, мм | Вес, кг | М пред, кг*м | Код, исп. 3 | Код, исп. 6 |
|---|---|---|---|---|
| 200 | 1,67 | 140 | IBSD4102C | IBSD4102 |
| 300 | 2,21 | 140 | IBSD4103C | IBSD4103 |
| 400 | 2,74 | 140 | IBSD4104C | IBSD4104 |
| 500 | 3,27 | 140 | IBSD4105C | IBSD4105 |
| 600 | 3,80 | 140 | IBSD4106C | IBSD4106 |
| 800 | 4,87 | 140 | IBSD4108C | IBSD4108 |
| 1000 | 5,70 | 140 | IBSD4110C | IBSD4110 |
| 1200 | 6,72 | 140 | IBSD4112C | IBSD4112 |
| 1500 | 8,59 | 140 | IBSD4115C | IBSD4115 |
| 2000 | 11,2 | 140 | IBSD4120C | IBSD4120 |

### Графики нагрузки

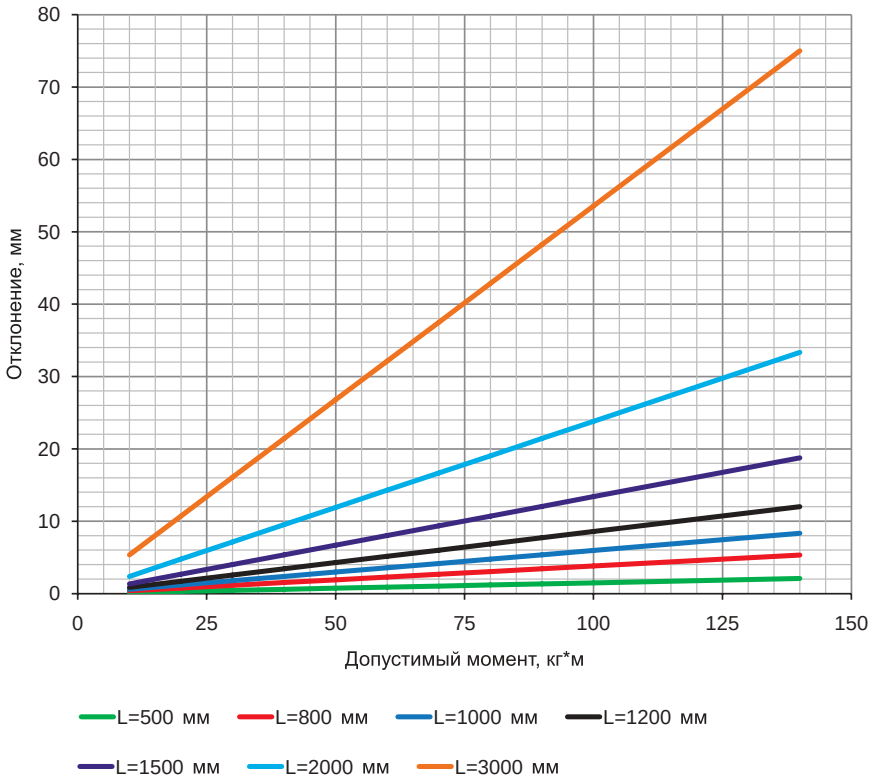


**Определение максимального прогиба:**
- испытания по ГОСТ Р 52868 п.10.8.2.3;
- вычисляется суммарный момент ΣM: ΣM=F1•A1+ F2•A2+ F3•A3, где F1, F2, F3 – нагрузка к середине консоли, кг; A1, A2, A3 – плечо действия нагрузки, м;
- определяется отклонение по графику.

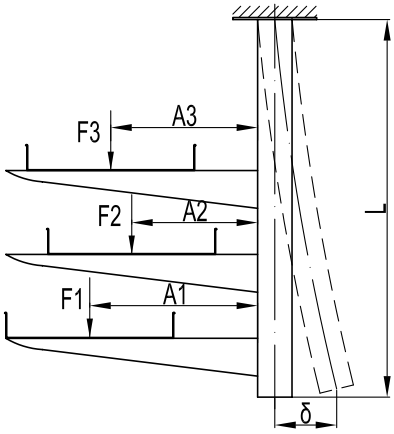

## Траверса IBST-41 (одиночная, 41x41)

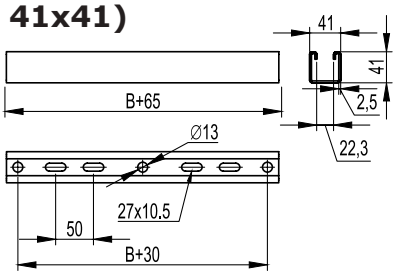


**Применение:**
- монтаж трассы кабельных лотков с креплением к потолку при помощи шпилек;
- монтаж подвесных конструкций.

**Характеристики:**
- С-образный профиль траверсы 41x41;
- толщина профиля траверсы – 2,5 мм;
- исп. 3 – нержавеющая сталь AISI 304.

**Примечание:**
- монтаж возможен как на одну (центральный подвес), так и на две шпильки.

| Макс. ширина лотка, мм | Длина L, мм | Вес, кг | Код, исп. 3 |
|---|---|---|---|
| 300 | 365 | 0,91 | IBST4130C |
| 400 | 465 | 1,16 | IBST4140C |
| 500 | 565 | 1,41 | IBST4150C |
| 600 | 665 | 1,62 | IBST4160C |

## Крепление к потолку IBSV-29 (SML)

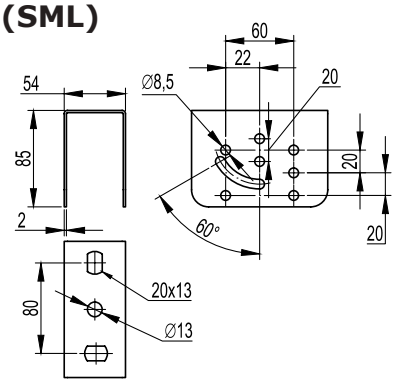


**Применение:**
- организация подвеса кабельной трассы;
- монтаж профилей IBPL-29 и IBPM-29;
- монтаж консолей серии IBBL-40, IBBL-50 и IBBM-50;
- крепление к наклонной и прямой поверхности.

**Характеристики:**
- исп. 3 – нержавеющая сталь AISI 304.

| Нагрузка, кг | Вес, кг | Код, исп. 3 |
|---|---|---|
| 250 | 0,40 | IBSV2901C |

## Крепление к потолку IBSV-29 (SSC)

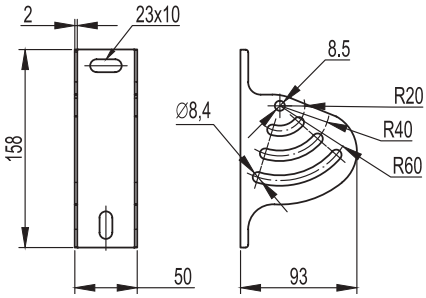


**Применение:**
- организация подвеса кабельной трассы;
- монтаж консолей серии IBBL-40, IBBL-50 и IBBM-50;
- крепление к наклонной и прямой поверхности.

**Характеристики:**
- исп. 3 – нержавеющая сталь AISI 304.

| Нагрузка, кг | Вес, кг | Код, исп. 3 |
|---|---|---|
| 250 | 0,30 | IBSV2902C |

## Крепление к потолку IBSF-29 (SSM)

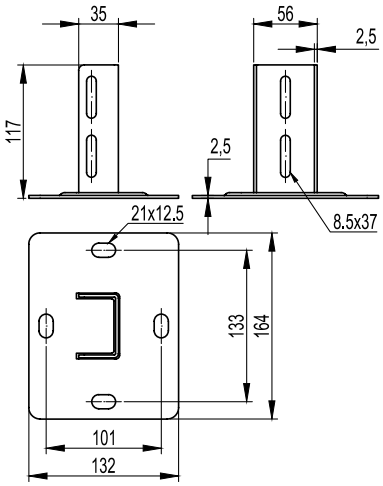


**Применение:**
- организация подвеса кабельной трассы;
- монтаж профилей IBPL-29 и IBPM-29;
- монтаж консолей серии IBBL-40, IBBL-50;
- в качестве напольной опоры;
- крепление к прямой поверхности.

**Характеристики:**
- исп. 3 – нержавеющая сталь AISI 304;

**Примечание:**
- в основании 4 отверстия под метизы M8.

| Нагрузка, кг | Вес, кг | Код, исп. 3 |
|---|---|---|
| 800 | 0,68 | IBSF2901C |

### Графики нагрузки

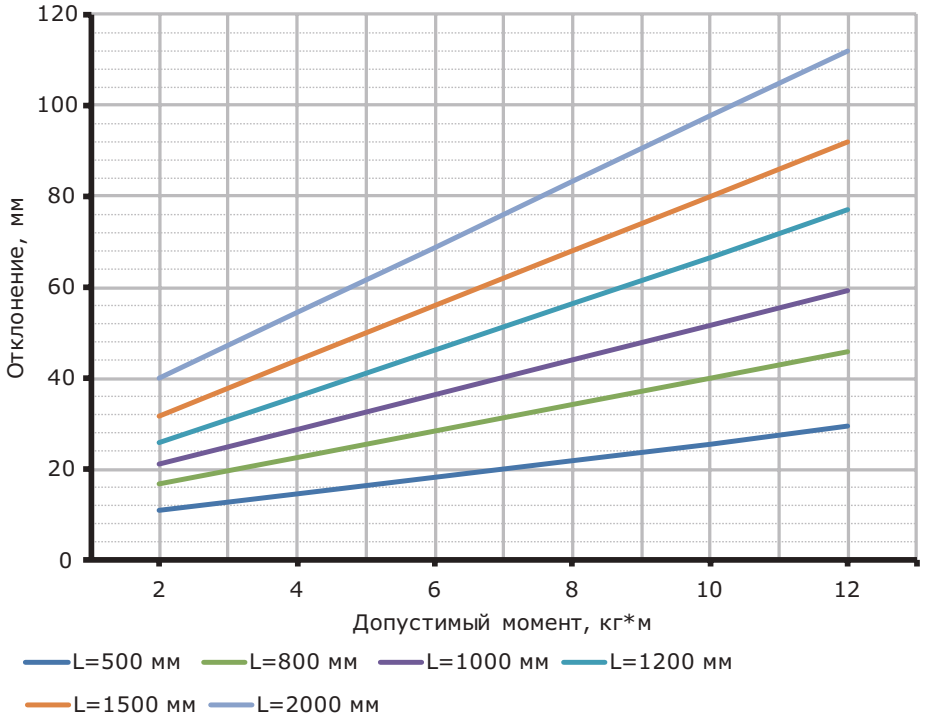


**Определение максимального прогиба:**
- испытания по ГОСТ Р 52868 п.10.8.2.3;
- вычисляется суммарный момент ΣM:

ΣM=F1•A1+ F2•A2+ F3•A3, где F1, F2, F3 – нагрузка к середине консоли, кг;
A1, A2, A3 – плечо действия нагрузки, м;
- определяется отклонение по графику.

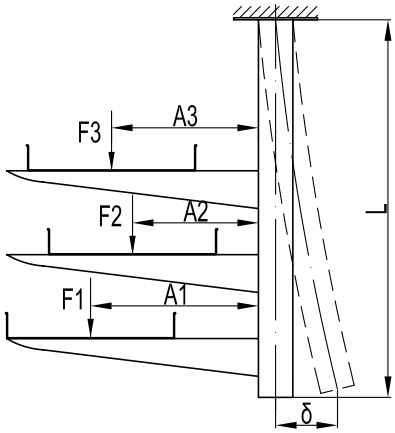

## Крепление к потолку IBSF-41 (SSH)

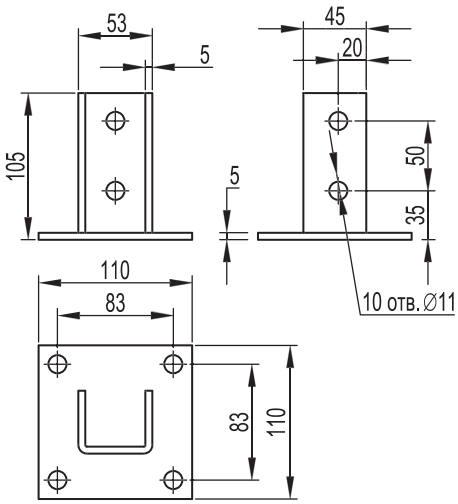


**Применение:**
- организация подвеса кабельной трассы;
- монтаж профилей: IBPL-41; IBPM-41, IBPV-41, IBPD-21;
- в качестве напольной опоры;
- крепление к прямой поверхности.

**Характеристики:**
- исп. 3 – нержавеющая сталь AISI 304;
- исп. 6 – нержавеющая сталь AISI 316L.

**Примечание:**
- в основании 4 отверстия под метизы M10.

| Нагрузка, кг | Вес, кг | Код, исп. 3 | Код, исп. 6 |
|---|---|---|---|
| 800 | 0,99 | IBSF4101C | IBSF4101 |

## Графики нагрузки

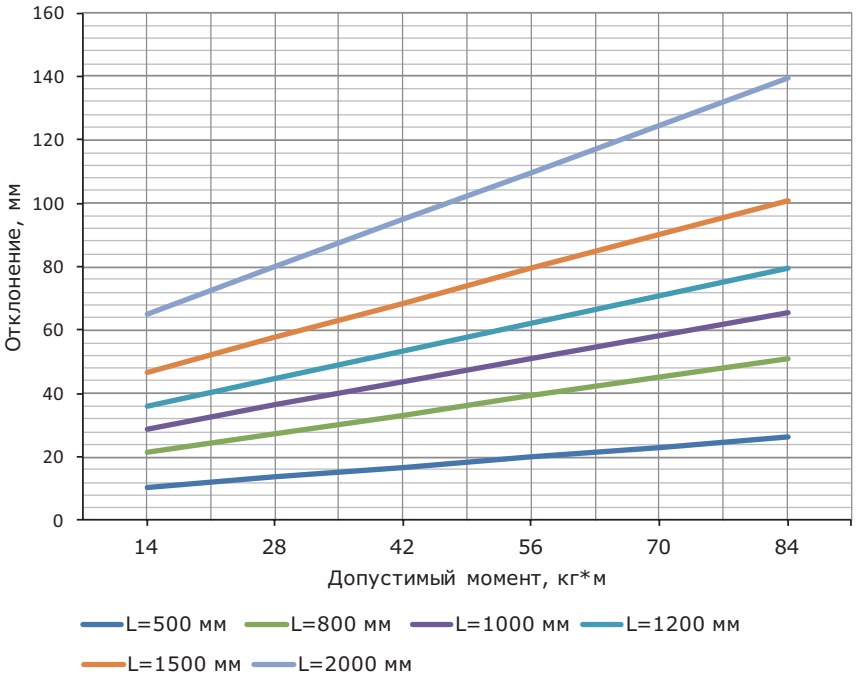


**Определение максимального прогиба:**
- испытания по ГОСТ Р 52868 п.10.8.2.3;
- вычисляется суммарный момент ΣM:

ΣM=F1•A1+ F2•A2+ F3•A3, где F1, F2, F3 – нагрузка к середине консоли, кг;
A1, A2, A3 – плечо действия нагрузки, м;
- определяется отклонение по графику.

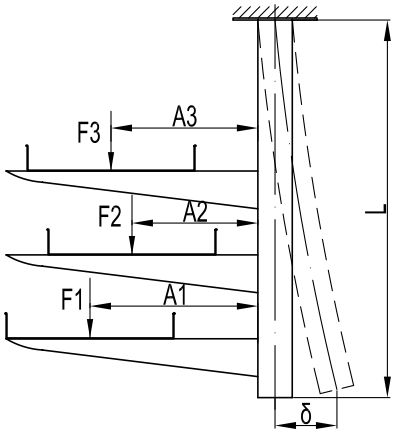

## Крепление к потолку IBSF-41 с узкой площадкой

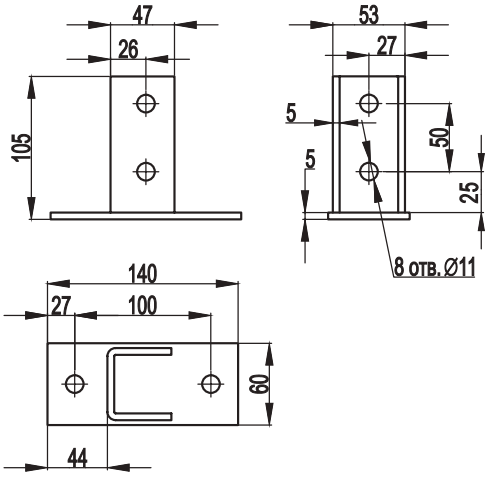


**Применение:**
- организация подвеса кабельной трассы;
- монтаж профилей: IBPL-41; IBPM-41, IBPV-41,IBPD-21;
- в качестве напольной опоры;
- крепление к прямой поверхности.

**Характеристики:**
- исп. 3 – нержавеющая сталь AISI 304;
- исп. 6 – нержавеющая сталь AISI 316L.

**Примечание:**
- в основании 2 отверстия под метизы M10.

| Нагрузка, кг | Вес, кг | Код, исп. 3 | Код, исп. 6 |
|---|---|---|---|
| 500 | 0,84 | IBSF4102C | IBSF4102 |

### Графики нагрузки

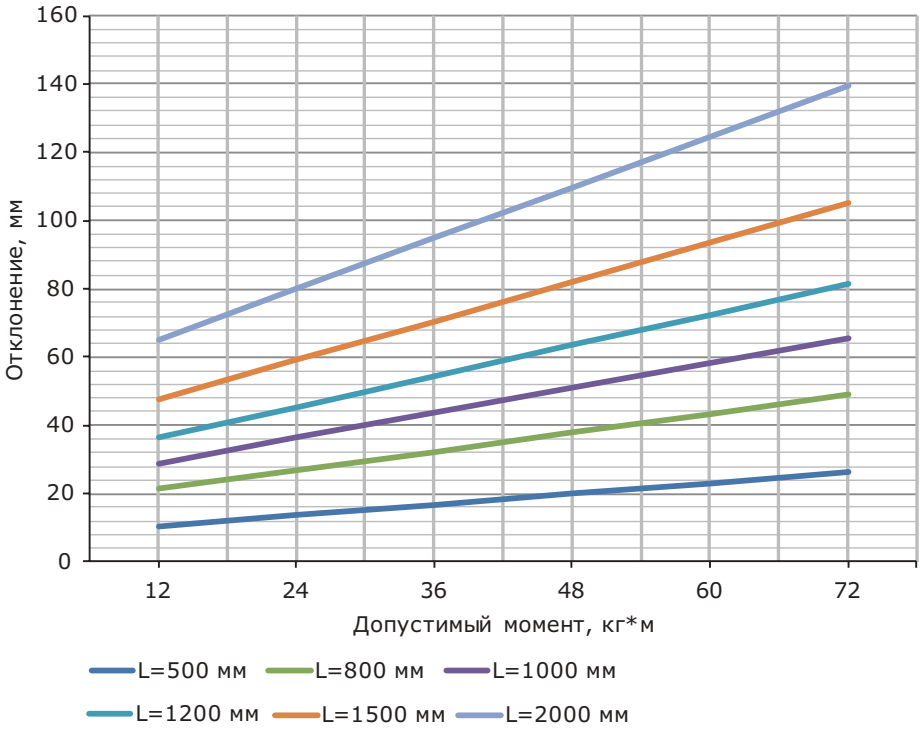


**Определение максимального прогиба:**
- испытания по ГОСТ Р 52868 п.10.8.2.3;
- вычисляется суммарный момент ΣM:
ΣM=F1•A1+ F2•A2+ F3•A3, где F1, F2, F3 – нагрузка к середине консоли, кг;
A1, A2, A3 – плечо действия нагрузки, м;
- определяется отклонение по графику.

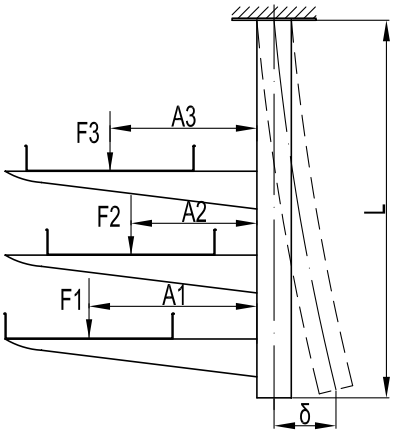

## Крепление к потолку IBSF-41 с узкой площадкой, усиленное

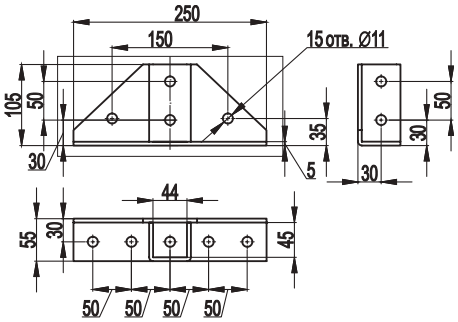


**Применение:**
- организация подвеса кабельной трассы;
- монтаж профилей: IBPL-41; IBPM-41, IBPV-41, IBPD-21;
- в качестве напольной опоры;
- крепление к прямой поверхности.

**Характеристики:**
- исп. 3 – нержавеющая сталь AISI 304;
- исп. 6 – нержавеющая сталь AISI 316L.

**Примечание:**
- в основании 4 отверстия под метизы M10.

| Нагрузка, кг | Вес, кг | Код, исп. 3 | Код, исп. 6 |
|---|---|---|---|
| 800 | 1,72 | IBSF4103C | IBSF4103 |

### Графики нагрузки

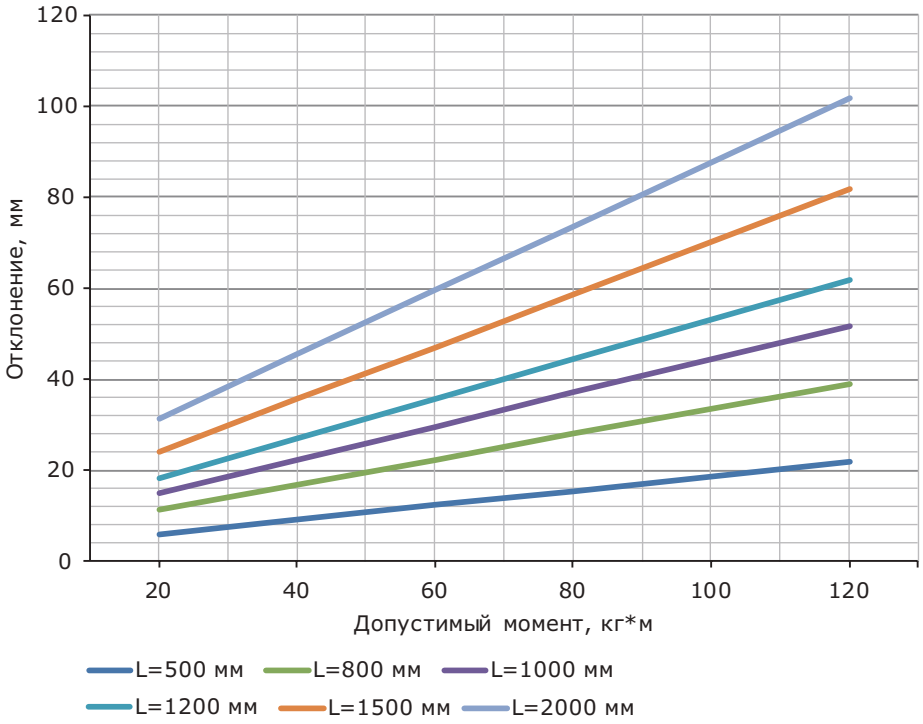


**Определение максимального прогиба:**
- испытания по ГОСТ Р 52868 п.10.8.2.3;
- вычисляется суммарный момент ΣM:
ΣM=F1•A1+ F2•A2+ F3•A3, где F1, F2, F3 – нагрузка к середине консоли, кг;
A1, A2, A3 – плечо действия нагрузки, м;
- определяется отклонение по графику.

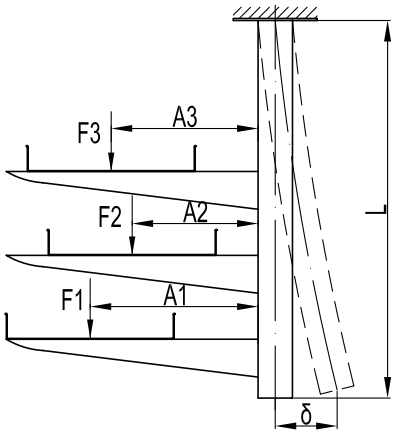

## Крепление к потолку IBSF-41 с площадкой, шарнирное

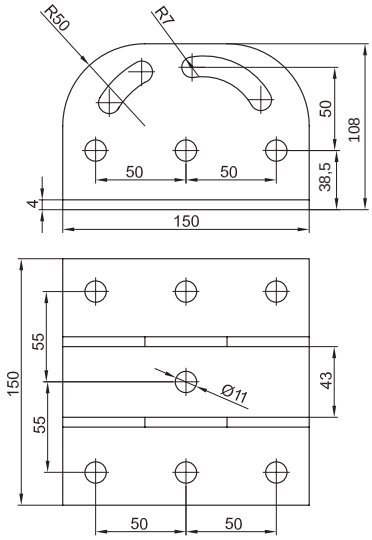


**Применение:**
- организация подвеса кабельной трассы;
- монтаж профилей IBPL-41, IBPM-41 под углом;
- в качестве напольной опоры;
- крепление к прямой поверхности.

**Характеристики:**
- исп. 3 – нержавеющая сталь AISI 304;
- исп. 6 – нержавеющая сталь AISI 316L.

**Примечание:**
- в основании 4 отверстия под метизы M10.

| Вес, кг | Код, исп. 3 | Код, исп. 6 |
|---|---|---|
| 2,07 | IBSF4104C | IBSF4104 |

## Крепление к профилю IBSF-41, шарнирное

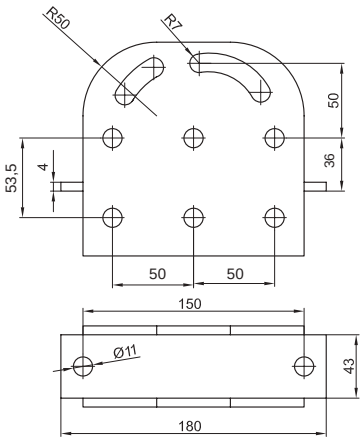


**Применение:**
- соединение профилей IBPL-41, IBPM-41 под углом.

**Характеристики:**
- исп. 3 – нержавеющая сталь AISI 304;
- исп. 6 – нержавеющая сталь AISI 316L.

| Вес, кг | Код, исп. 3 | Код, исп. 6 |
|---|---|---|
| 1,72 | IBSF4105C | IBSF4105 |

## Соединитель профилей IBSF-41

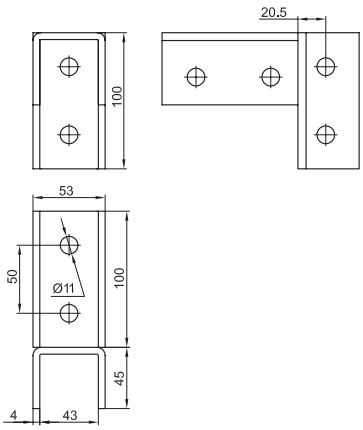


**Применение:**
- Т-образное соединение профилей IBPL-41, IBPM-41, IBPV-41.

**Характеристики:**
- исп. 3 – нержавеющая сталь AISI 304;
- исп. 6 – нержавеющая сталь AISI 316L.

| Вес, кг | Код, исп. 3 | Код, исп. 6 |
|---|---|---|
| 0,93 | IBSF4106C | IBSF4106 |

## Крепление к потолку IBSF-82

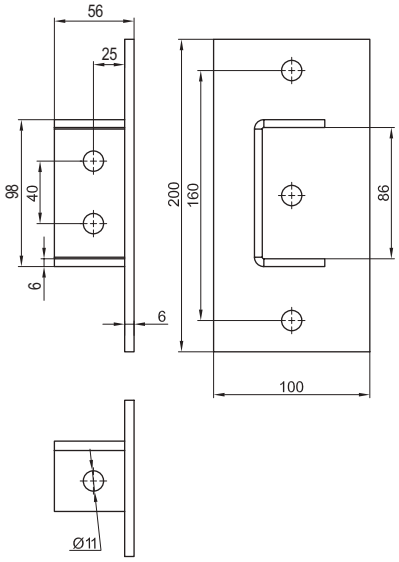


**Применение:**
- организация подвеса кабельной трассы;
- монтаж профилей IBPD-41;
- в качестве напольной опоры;
- крепление к прямой поверхности.

**Характеристики:**
- исп. 3 – нержавеющая сталь AISI 304;
- исп. 6 – нержавеющая сталь AISI 316L.

**Примечание:**
- в основании 4 отверстия под метизы M10.

| Нагрузка, кг | Вес, кг | Код, исп. 3 | Код, исп. 6 |
|---|---|---|---|
| 800 | 1,30 | IBSF8202C | IBSF8202 |

## Графики нагрузки

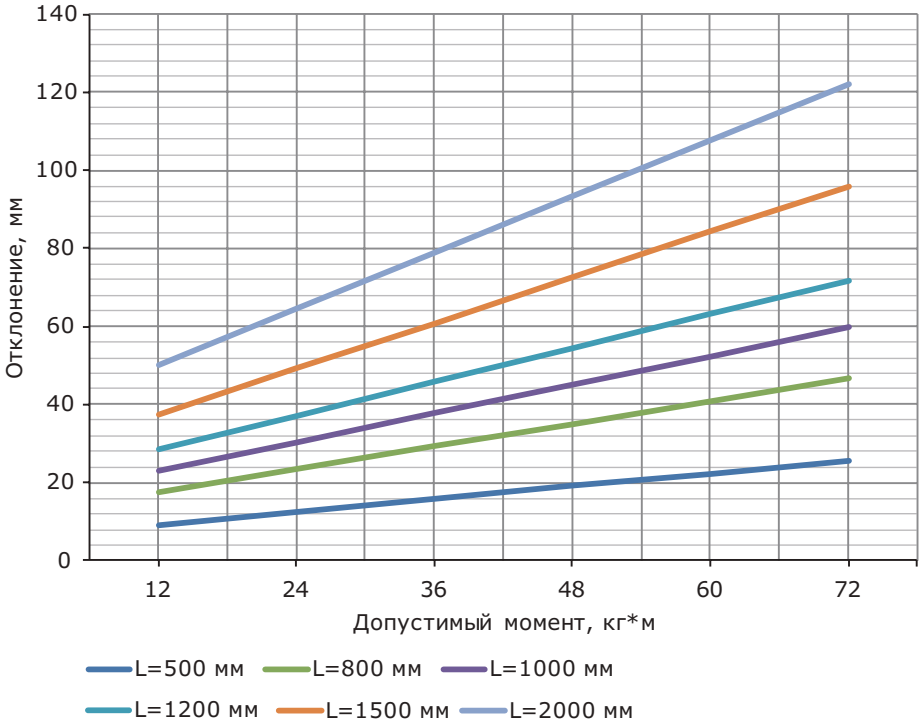


**Определение максимального прогиба:**
- испытания по ГОСТ Р 52868 п.10.8.2.3;
- вычисляется суммарный момент ΣM:

ΣM=F1•A1+ F2•A2+ F3•A3, где F1, F2, F3 – нагрузка к середине консоли, кг;
A1, A2, A3 – плечо действия нагрузки, м;
- определяется отклонение по графику.

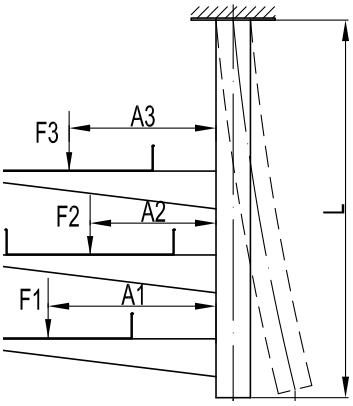

## Крепление к потолку IBSF-82, усиленное

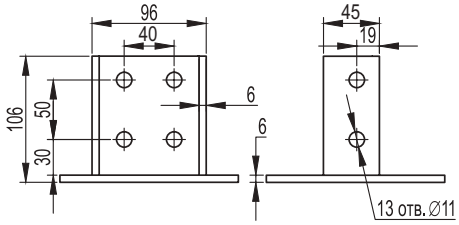


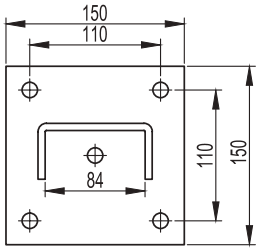


**Применение:**
- организация подвеса кабельной трассы;
- монтаж профилей IBPD-41;
- в качестве напольной опоры;
- крепление к прямой поверхности.

**Характеристики:**
- исп. 3 – нержавеющая сталь AISI 304;
- исп. 6 – нержавеющая сталь AISI 316L.

**Примечание:**
- в основании 4 отверстия под метизы M10.

| Нагрузка, кг | Вес, кг | Код, исп. 3 | Код, исп. 6 |
|---|---|---|---|
| 1000 | 1,75 | IBSF8201C | IBSF8201 |

### Графики нагрузки

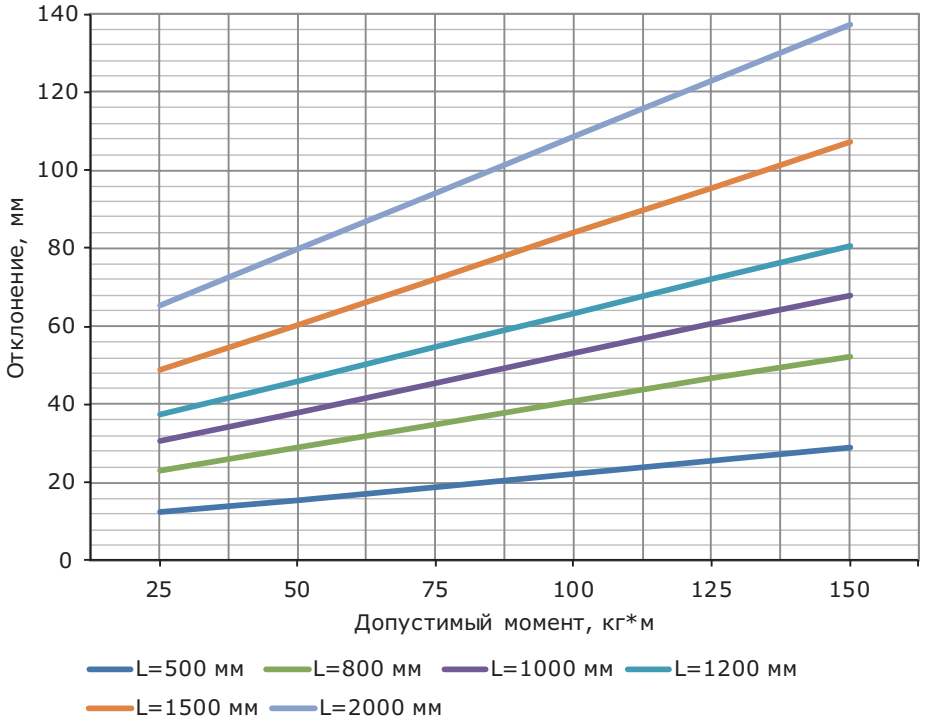


**Определение максимального прогиба:**
- испытания по ГОСТ Р 52868 п.10.8.2.3;
- вычисляется суммарный момент ΣM:
ΣM=F1•A1+ F2•A2+ F3•A3, где F1, F2, F3 – нагрузка к середине консоли, кг;
A1, A2, A3 – плечо действия нагрузки, м;
- определяется отклонение по графику.

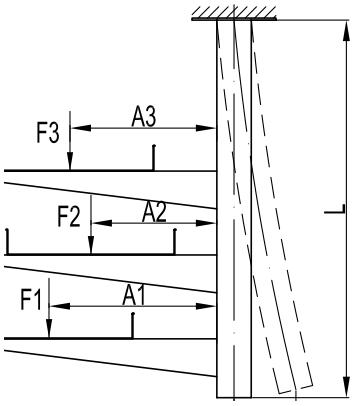

## Скоба IBMM-10 (TM)

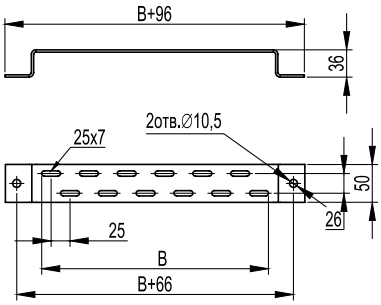


**Применение:**
- вертикальный, напольный монтаж лотков;
- организация подвеса на шпильках.

**Характеристики:**
- исп. 3 – нержавеющая сталь AISI 304;
- исп. 6 – нержавеющая сталь AISI 316L.

| Макс. ширина лотка B, мм | Длина, мм | Толщина, мм | Вес, кг | Код, исп. 3 | Код, исп. 6 |
|---|---|---|---|---|---|
| 100 | 196 | 2 | 0,31 | IBMM1010C | IBMM1010 |
| 150 | 246 | 2 | 0,37 | IBMM1015C | IBMM1015 |
| 200 | 296 | 2 | 0,43 | IBMM1020C | IBMM1020 |
| 300 | 396 | 2 | 0,55 | IBMM1030C | IBMM1030 |
| 400 | 496 | 3 | 0,68 | IBMM1040C | IBMM1040 |
| 450 | 546 | 3 | 0,73 | IBMM1045C | IBMM1045 |
| 500 | 596 | 3 | 0,78 | IBMM1050C | IBMM1050 |
| 600 | 696 | 3 | 0,9 | IBMM1060C | IBMM1060 |

## Скоба IBML-10 (PL, облегченная)

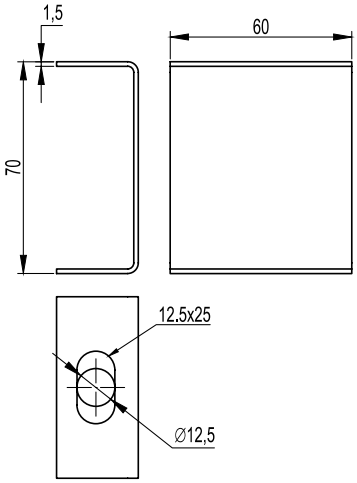


**Применение:**
- организация подвеса кабельной трассы на шпильках к потолку.

**Характеристики:**
- толщина стали – 1,5 мм;
- исп. 3 – нержавеющая сталь AISI 304.

**Примечание:**
- препятствует излому шпильки в случае раскачивания трассы при прокладке дополнительных кабелей;
- для увеличения жесткости рекомендуется использовать две скобы, соединенных вместе зеркально, продевая сквозь них шпильку.

| Нагрузка, кг | Вес, кг | Код, исп. 3 |
|---|---|---|
| 60 | 0,17 | IBML1007C |

## Скоба IBMT-10 (SPC) под лоток

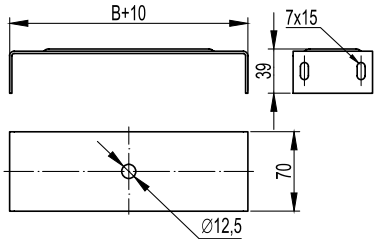


**Применение:**
- центральный подвес кабельной трассы с малой нагрузкой на одной шпильке.

**Характеристики:**
- толщина стали – 2 мм;
- исп. 3 – нержавеющая сталь AISI 304.

**Примечание:**
- для лотка 50x50 мм монтаж возможен без скобы, только с помощью шпильки, гаек и шайб; шпилька закрепляется в отверстие по центру лотка.

| Макс. ширина лотка B, мм | Длина, мм | Вес, кг | Код, исп. 3 |
|---|---|---|---|
| 100 | 110 | 0,20 | IBMT1010C |
| 150 | 160 | 0,25 | IBMT1015C |
| 200 | 210 | 0,31 | IBMT1020C |
| 300 | 310 | 0,42 | IBMT1030C |
| 400 | 410 | 0,54 | IBMT1040C |
| 500 | 510 | 0,65 | IBMT1050C |

## Полоса перфорированная IBMA-13

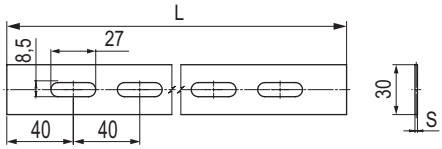


**Применение:**
• соединение монтажных элементов и подвес конструкций.
**Характеристики:**
• исп. 3 – нержавеющая сталь AISI 304;
• исп. 6 – нержавеющая сталь AISI 316L.

| Длина L, мм | Толщина S, мм | Вес, кг | Код, исп. 3 | Код, исп. 6 |
|---|---|---|---|---|
| 1000 | 1,5 | 0,29 | IBMA1311C | IBMA1311 |
| 1000 | 2,5 | 0,49 | IBMA1312C | IBMA1312 |
| 2000 | 1,5 | 0,58 | IBMA1321C | IBMA1321 |
| 2000 | 2,5 | 0,97 | IBMA1322C | IBMA1322 |
| 3000 | 1,5 | 0,85 | IBMA1331C | IBMA1331 |
| 3000 | 2,5 | 1,47 | IBMA1332C | IBMA1332 |

## Полоса перфорированная IBMA-15

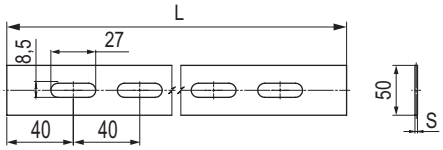


**Применение:**
• соединение монтажных элементов и подвес конструкций.
**Характеристики:**
• исп. 3 – нержавеющая сталь AISI 304;
• исп. 6 – нержавеющая сталь AISI 316L.

| Длина L, мм | Толщина S, мм | Вес, кг | Код, исп. 3 | Код, исп. 6 |
|---|---|---|---|---|
| 1000 | 1,5 | 0,53 | IBMA1511C | IBMA1511 |
| 1000 | 2,5 | 0,88 | IBMA1512C | IBMA1512 |
| 2000 | 1,5 | 1,05 | IBMA1521C | IBMA1521 |
| 2000 | 2,5 | 1,76 | IBMA1522C | IBMA1522 |
| 3000 | 1,5 | 1,58 | IBMA1531C | IBMA1531 |
| 3000 | 2,5 | 2,65 | IBMA1532C | IBMA1532 |

U5 COMBITECH

## Тяжелые металлические лотки "U5 Combitech"


Прямые элементы лестничного типа ..... 658
Системные аксессуары лестничного типа ..... 662
Прямые элементы листового типа, перфорированные ..... 667
Системные аксессуары листового типа ..... 675
Монтажные аксессуары ..... 683

# Система тяжелых лотков "U5 Combitech"

"U5 Combitech" – система индустриальных кабельных лотков для прокладки кабелей на больших пролетах.
Конструкция лотков разработана для построения надежных кабельных трасс на объектах с высокими кабельными нагрузками при больших расстояниях между опорами. Специальная конструкция лонжерона позволяет устанавливать лотки шириной до 1 метра и длиной до 9 метров с сохранением высокой нагрузочной способности трассы.
Система также рекомендована к применению в условиях, где проблематично использовать обычные лотки: в зонах с высокой ветровой и снеговой нагрузками, при резких перепадах температур и обледенениях трасс.

## Сфера применения

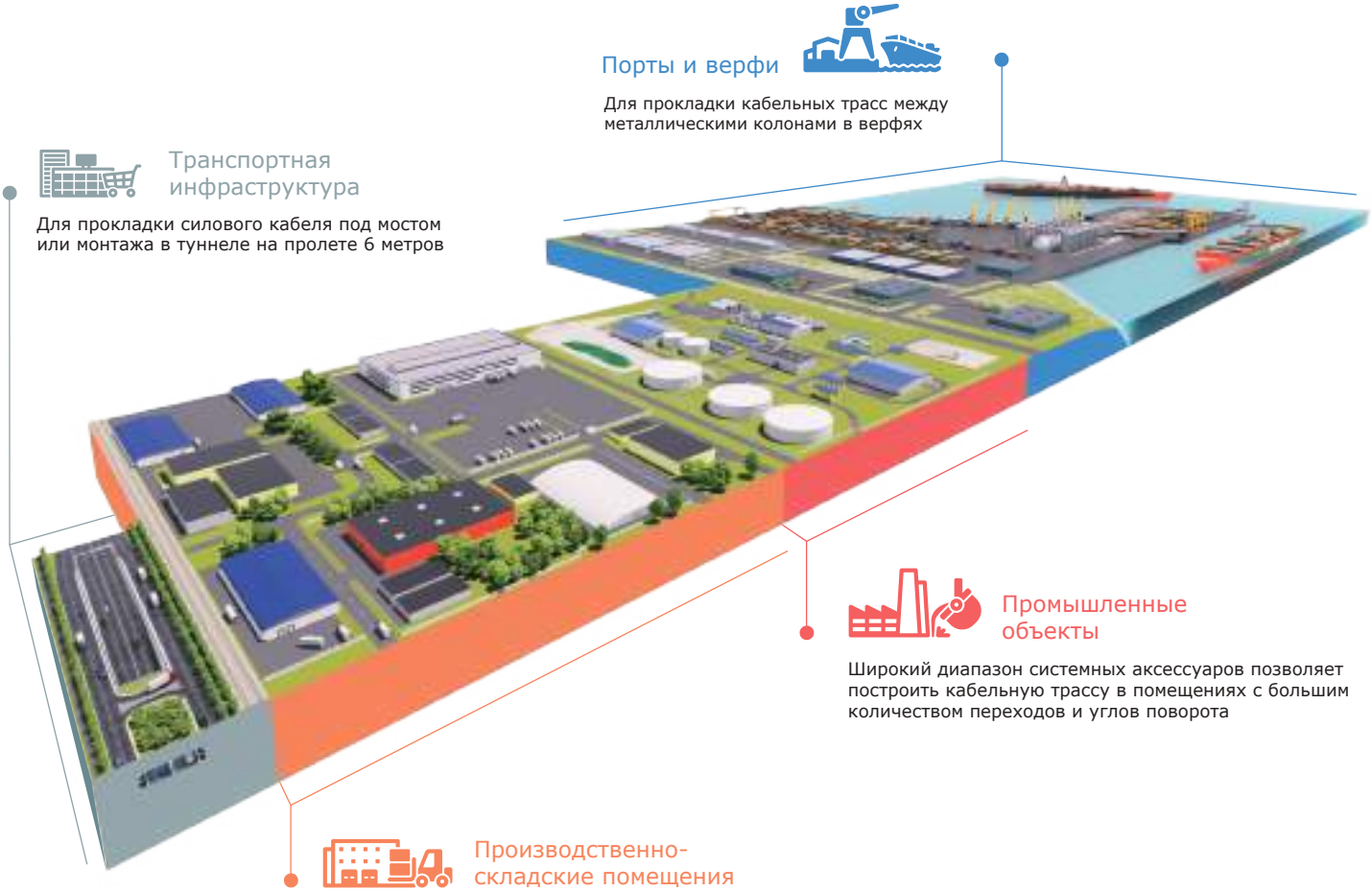

**Порты и верфи**

Для прокладки кабельных трасс между металлическими колонами в верфях

**Транспортная инфраструктура**

Для прокладки силового кабеля под мостом или монтажа в туннеле на пролете 6 метров

**Промышленные объекты**

Широкий диапазон системных аксессуаров позволяет построить кабельную трассу в помещениях с большим количеством переходов и углов поворота

**Производственно-складские помещения**

Конструкция лотков позволяет выдерживать высокие нагрузки при прокладке кабеля на больших расстояниях

## Отличительные особенности

**Дополнительные ребра жесткости**
Исключается потеря устойчивости при изгибе

**Три климатических исполнения**
- сталь, оцинкованная по методу Сендзимира;
- горячее цинкование погружением;
- цинк-ламельное покрытие

**Соединение "Ласточкин хвост"**
Крайне высокие показатели вибростойкости и прочности

**Сверхвысокая несущая способность**
150 кг/м на пролете 6 м

**Система термокомпенсации**
Надежность трассы при больших и резких перепадах температур

**Три типа конструкции**
- лестничная;
- листовая перфорированная;
- листовая неперфорированная

**Широкий выбор типоразмеров**
- прямые элементы длиной – до 9 м;
- высота борта – до 200 мм;
- ширина – до 1000 мм;
- толщина стали – до 2 мм

## Преимущества

**Плавная геометрия аксессуаров**
Лонжероны аксессуаров имеют плавный изгиб. Это позволяет наиболее эффективно использовать весь внутренний объем аксессуара, предотвращает повреждение кабеля при прокладке и обеспечивает необходимый радиус изгиба кабеля.

**Термокомпенсация**
Перфорация особой формы позволяет реализовать свободный ход и изменяемый зазор в соединениях элементов. Это гарантирует сохранность трасс большой протяженности при тепловых расширениях металла.

**Сертификация**
Многочисленные испытания подтверждают высокое качество индустриальных лотков и их полное соответствие всем российским и международным нормам, а также требованиям Российского морского регистра судоходства.

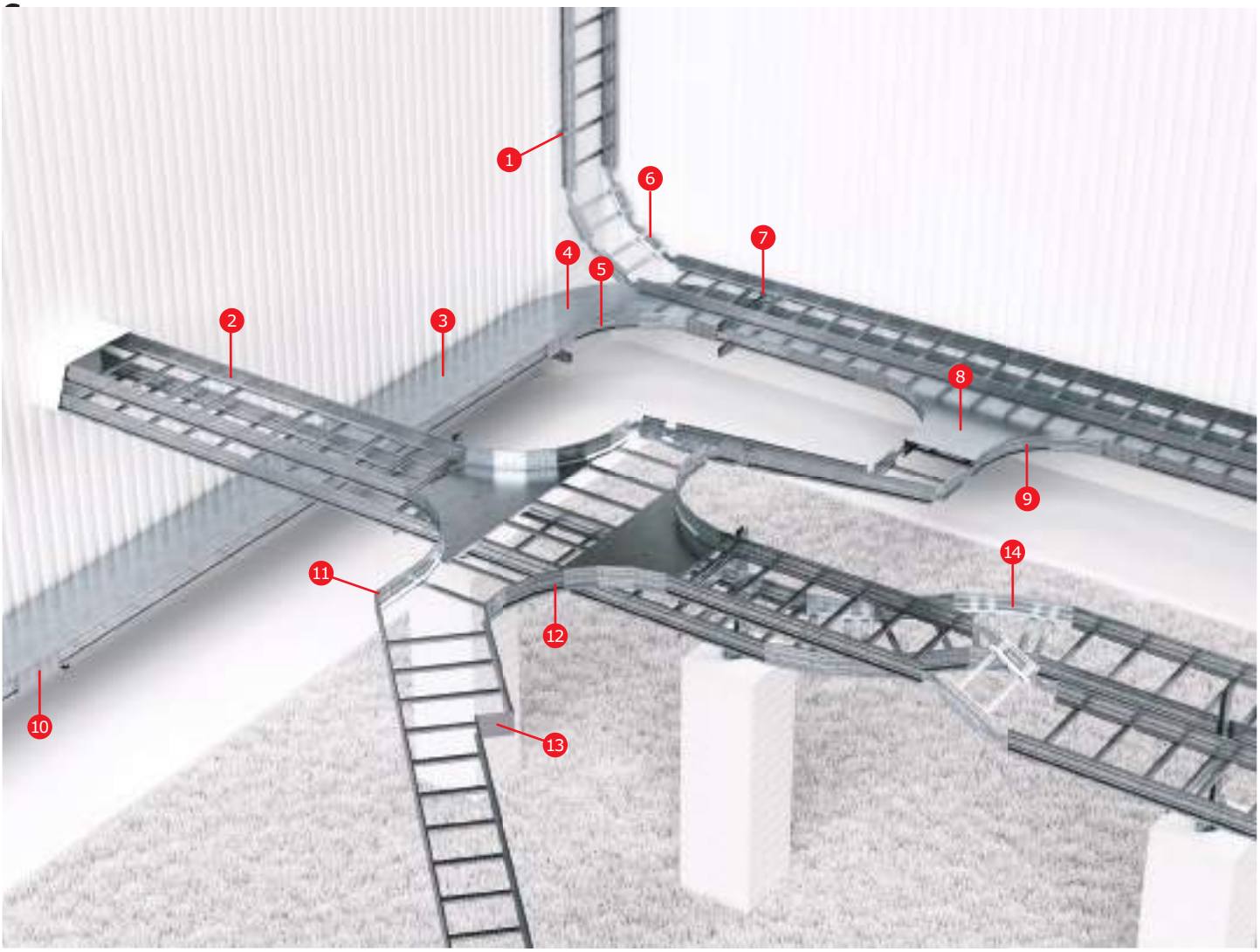


1. Стеновое крепление
2. Прямой элемент
3. Крышка прямого элемента
4. Крышка аксессуара
5. Поворот 90°
6. Угол вертикальный шарнирный
7. Прижим лотка
8. Крышка аксессуара
9. Т-образный ответвитель
10. Соединитель
11. Угловой соединитель
12. Х-образный ответвитель
13. Редукция/заглушка
14. Поворот 45°

# Прямые элементы лестничного типа

## Прямые элементы высотой 80 мм

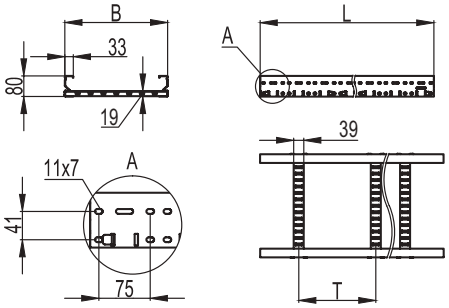


**Назначение:**
- прокладка кабелей на прямых участках;
- T=300 мм;
- по запросу – лотки длиной 9 метров (исполнения: 1, 4).

| Высота, мм | Толщина лонжерона, мм | Ширина B, мм | Шаг поперечин T, мм | ТИЗ, мм² | Вес, исп. 1, кг/м | Длина L, мм | | | | | |
|---|---|---|---|---|---|---|---|---|---|---|---|
| | | | | | | 3000 | | | 6000 | | |
| | | | | | | код, исп. 1 | код, исп. 2 | код, исп. 4 | код, исп. 1 | код, исп. 2 | код, исп. 4 |
| 80 | 1,5 | 200 | 300 | 12000 | 4,86 | ULM382 | ULM382HDZ | ULM382ZL | ULM682 | ULM682HDZ | ULM682ZL |
| | | 300 | 300 | 18000 | 5,05 | ULM383 | ULM383HDZ | ULM383ZL | ULM683 | ULM683HDZ | ULM683ZL |
| | | 400 | 300 | 24000 | 5,41 | ULM384 | ULM384HDZ | ULM384ZL | ULM684 | ULM684HDZ | ULM684ZL |
| | | 500 | 300 | 30000 | 5,77 | ULM385 | ULM385HDZ | ULM385ZL | ULM685 | ULM685HDZ | ULM685ZL |
| | | 600 | 300 | 36000 | 6,13 | ULM386 | ULM386HDZ | ULM386ZL | ULM686 | ULM686HDZ | ULM686ZL |
| | | 700 | 300 | 42000 | 6,47 | ULM387 | ULM387HDZ | ULM387ZL | ULM687 | ULM687HDZ | ULM687ZL |
| | | 800 | 300 | 48000 | 6,84 | ULM388 | ULM388HDZ | ULM388ZL | ULM688 | ULM688HDZ | ULM688ZL |
| | | 900 | 300 | 54000 | 7,25 | ULM389 | ULM389HDZ | ULM389ZL | ULM689 | ULM689HDZ | ULM689ZL |
| | | 1000 | 300 | 60000 | 9,37 | ULM380 | ULM380HDZ | ULM380ZL | ULM680 | ULM680HDZ | ULM680ZL |
| | 2,0 | 200 | 300 | 12000 | 6,03 | ULH382 | ULH382HDZ | ULH382ZL | ULH682 | ULH682HDZ | ULH682ZL |
| | | 300 | 300 | 18000 | 6,4 | ULH383 | ULH383HDZ | ULH383ZL | ULH683 | ULH683HDZ | ULH683ZL |
| | | 400 | 300 | 24000 | 6,76 | ULH384 | ULH384HDZ | ULH384ZL | ULH684 | ULH684HDZ | ULH684ZL |
| | | 500 | 300 | 30000 | 7,12 | ULH385 | ULH385HDZ | ULH385ZL | ULH685 | ULH685HDZ | ULH685ZL |
| | | 600 | 300 | 36000 | 7,45 | ULH386 | ULH386HDZ | ULH386ZL | ULH686 | ULH686HDZ | ULH686ZL |
| | | 700 | 300 | 42000 | 7,85 | ULH387 | ULH387HDZ | ULH387ZL | ULH687 | ULH687HDZ | ULH687ZL |
| | | 800 | 300 | 48000 | 8,21 | ULH388 | ULH388HDZ | ULH388ZL | ULH688 | ULH688HDZ | ULH688ZL |
| | | 900 | 300 | 54000 | 8,58 | ULH389 | ULH389HDZ | ULH389ZL | ULH689 | ULH689HDZ | ULH689ZL |
| | | 1000 | 300 | 60000 | 8,94 | ULH380 | ULH380HDZ | ULH380ZL | ULH680 | ULH680HDZ | ULH680ZL |

## Графики нагрузок для лотков высотой 80 мм

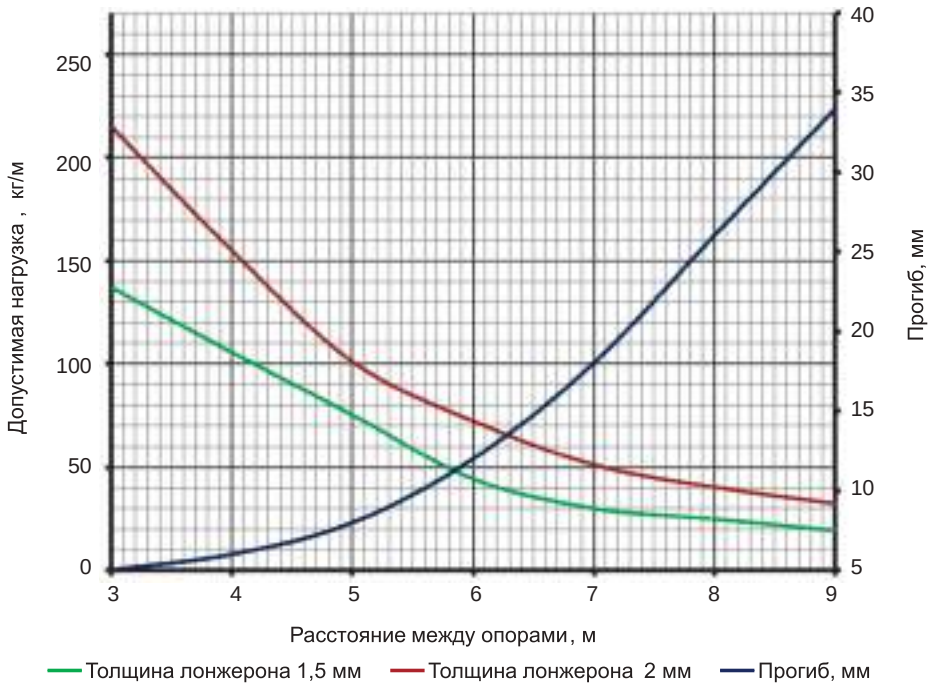


**Условия испытаний лотков на безопасную рабочую нагрузку**:
- испытания по ГОСТ Р 52868 п.10.3.3.;
- коэффициент запаса – не менее 1,7 от заявленной нагрузки.

## Прямые элементы высотой 100 мм

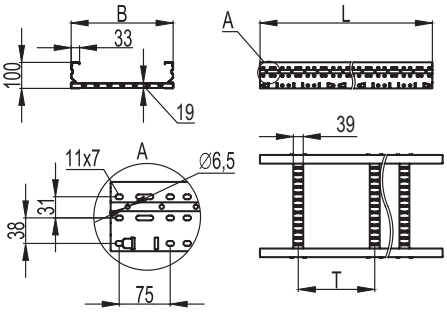


**Назначение:**
- прокладка кабелей на прямых участках;
- T=300 мм;
- по запросу – лотки длиной 9 метров (исполнения: 1, 4).

| Высота, мм | Толщина лонжерона, мм | Ширина B, мм | Шаг поперечин T, мм | ТИЗ, мм² | Вес, исп. 1, кг/м | Длина L, мм | | | | | |
|---|---|---|---|---|---|---|---|---|---|---|---|
| | | | | | | 3000 | | | 6000 | | |
| | | | | | | код, исп. 1 | код, исп. 2 | код, исп. 4 | код, исп. 1 | код, исп. 2 | код, исп. 4 |
| 100 | 1,5 | 200 | 300 | 16000 | 5,27 | ULM312 | ULM312HDZ | ULM312ZL | ULM612 | ULM612HDZ | ULM612ZL |
| | | 300 | 300 | 24000 | 5,64 | ULM313 | ULM313HDZ | ULM313ZL | ULM613 | ULM613HDZ | ULM613ZL |
| | | 400 | 300 | 32000 | 6 | ULM314 | ULM314HDZ | ULM314ZL | ULM614 | ULM614HDZ | ULM614ZL |
| | | 500 | 300 | 40000 | 6,36 | ULM315 | ULM315HDZ | ULM315ZL | ULM615 | ULM615HDZ | ULM615ZL |
| | | 600 | 300 | 48000 | 6,72 | ULM316 | ULM316HDZ | ULM316ZL | ULM616 | ULM616HDZ | ULM616ZL |
| | | 700 | 300 | 56000 | 7,09 | ULM317 | ULM317HDZ | ULM317ZL | ULM617 | ULM617HDZ | ULM617ZL |
| | | 800 | 300 | 64000 | 7,45 | ULM318 | ULM318HDZ | ULM318ZL | ULM618 | ULM618HDZ | ULM618ZL |
| | | 900 | 300 | 72000 | 7,81 | ULM319 | ULM319HDZ | ULM319ZL | ULM619 | ULM619HDZ | ULM619ZL |
| | | 1000 | 300 | 80000 | 8,18 | ULM310 | ULM310HDZ | ULM310ZL | ULM610 | ULM610HDZ | ULM610ZL |
| | 2,0 | 200 | 300 | 16000 | 6,82 | ULH312 | ULH312HDZ | ULH312ZL | ULH612 | ULH612HDZ | ULH612ZL |
| | | 300 | 300 | 24000 | 7,19 | ULH313 | ULH313HDZ | ULH313ZL | ULH613 | ULH613HDZ | ULH613ZL |
| | | 400 | 300 | 32000 | 7,55 | ULH314 | ULH314HDZ | ULH314ZL | ULH614 | ULH614HDZ | ULH614ZL |
| | | 500 | 300 | 40000 | 7,91 | ULH315 | ULH315HDZ | ULH315ZL | ULH615 | ULH615HDZ | ULH615ZL |
| | | 600 | 300 | 48000 | 8,27 | ULH316 | ULH316HDZ | ULH316ZL | ULH616 | ULH616HDZ | ULH616ZL |
| | | 700 | 300 | 56000 | 8,63 | ULH317 | ULH317HDZ | ULH317ZL | ULH617 | ULH617HDZ | ULH617ZL |
| | | 800 | 300 | 64000 | 9 | ULH318 | ULH318HDZ | ULH318ZL | ULH618 | ULH618HDZ | ULH618ZL |
| | | 900 | 300 | 72000 | 9,36 | ULH319 | ULH319HDZ | ULH319ZL | ULH619 | ULH619HDZ | ULH619ZL |
| | | 1000 | 300 | 80000 | 9,72 | ULH310 | ULH310HDZ | ULH310ZL | ULH610 | ULH610 HDZ | ULH610 ZL |

## Графики нагрузок для лотков высотой 100 мм

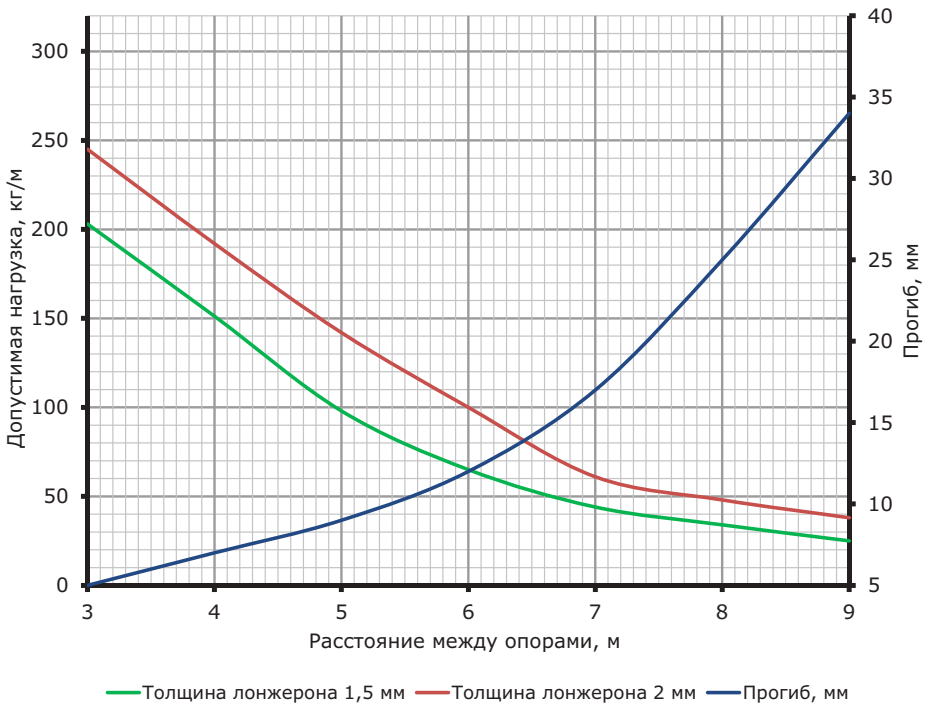


**Условия испытаний лотков на безопасную рабочую нагрузку**:
- испытания по ГОСТ Р 52868 п.10.3.3.;
- коэффициент запаса – не менее 1,7 от заявленной нагрузки.

## Прямые элементы высотой 150 мм

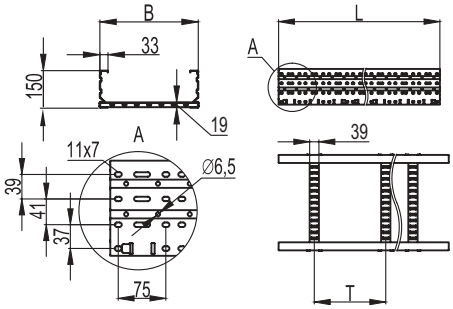


**Назначение:**
- прокладка кабелей на прямых участках;
- T=300 мм;
- по запросу – лотки длиной 9 метров (исполнения: 1, 4).

| Высота, мм | Толщина лонжерона, мм | Ширина B, мм | Шаг поперечин T, мм | ТИЗ, мм² | Вес, исп. 1, кг/м | Длина L, мм | | | | | |
|---|---|---|---|---|---|---|---|---|---|---|---|
| | | | | | | 3000 | | | 6000 | | |
| | | | | | | код, исп. 1 | код, исп. 2 | код, исп. 4 | код, исп. 1 | код, исп. 2 | код, исп. 4 |
| 150 | 1,5 | 200 | 300 | 26000 | 6,48 | ULM352 | ULM352HDZ | ULM352ZL | ULM652 | ULM652HDZ | ULM652ZL |
| | | 300 | 300 | 39000 | 6,84 | ULM353 | ULM353HDZ | ULM353ZL | ULM653 | ULM653HDZ | ULM653ZL |
| | | 400 | 300 | 52000 | 7,2 | ULM354 | ULM354HDZ | ULM354ZL | ULM654 | ULM654HDZ | ULM654ZL |
| | | 500 | 300 | 65000 | 7,56 | ULM355 | ULM355HDZ | ULM355ZL | ULM655 | ULM655HDZ | ULM655ZL |
| | | 600 | 300 | 78000 | 7,92 | ULM356 | ULM356HDZ | ULM356ZL | ULM656 | ULM656HDZ | ULM656ZL |
| | | 700 | 300 | 91000 | 8,28 | ULM357 | ULM357HDZ | ULM357ZL | ULM657 | ULM657HDZ | ULM657ZL |
| | | 800 | 300 | 104000 | 8,64 | ULM358 | ULM358HDZ | ULM358ZL | ULM658 | ULM658HDZ | ULM658ZL |
| | | 900 | 300 | 117000 | 9 | ULM359 | ULM359HDZ | ULM359ZL | ULM659 | ULM659HDZ | ULM659ZL |
| | | 1000 | 300 | 130000 | 9,37 | ULM350 | ULM350HDZ | ULM350ZL | ULM650 | ULM650HDZ | ULM650ZL |
| | 2,0 | 200 | 300 | 26000 | 8,43 | ULH352 | ULH352HDZ | ULH352ZL | ULH652 | ULH652HDZ | ULH652ZL |
| | | 300 | 300 | 39000 | 8,79 | ULH353 | ULH353HDZ | ULH353ZL | ULH653 | ULH653HDZ | ULH653ZL |
| | | 400 | 300 | 52000 | 9,15 | ULH354 | ULH354HDZ | ULH354ZL | ULH654 | ULH654HDZ | ULH654ZL |
| | | 500 | 300 | 65000 | 9,51 | ULH355 | ULH355HDZ | ULH355ZL | ULH655 | ULH655HDZ | ULH655ZL |
| | | 600 | 300 | 78000 | 7,92 | ULH356 | ULH356HDZ | ULH356ZL | ULH656 | ULH656HDZ | ULH656ZL |
| | | 700 | 300 | 91000 | 9,87 | ULH357 | ULH357HDZ | ULH357ZL | ULH657 | ULH657HDZ | ULH657ZL |
| | | 800 | 300 | 104000 | 10,23 | ULH358 | ULH358HDZ | ULH358ZL | ULH658 | ULH658HDZ | ULH658ZL |
| | | 900 | 300 | 117000 | 10,95 | ULH359 | ULH359HDZ | ULH359ZL | ULH659 | ULH659HDZ | ULH659ZL |
| | | 1000 | 300 | 130000 | 11,31 | ULH350 | ULH350HDZ | ULH350ZL | ULH650 | ULH650HDZ | ULH650ZL |

## Графики нагрузок для лотков высотой 150 мм

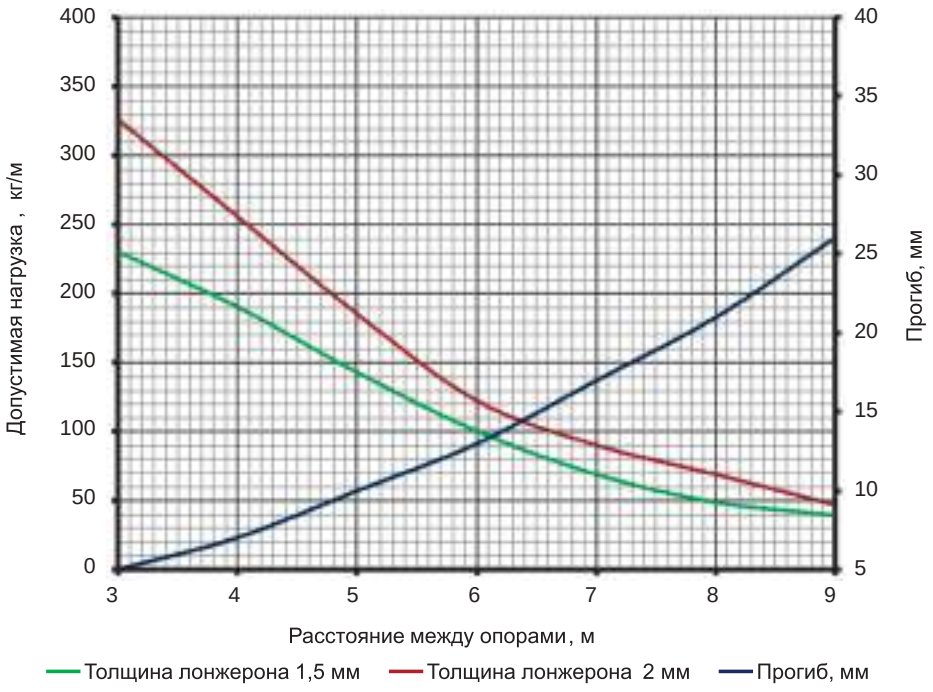


**Условия испытаний лотков на безопасную рабочую нагрузку**:
- испытания по ГОСТ Р 52868 п.10.3.3.;
- коэффициент запаса – не менее 1,7 от заявленной нагрузки.

## Прямые элементы высотой 200 мм

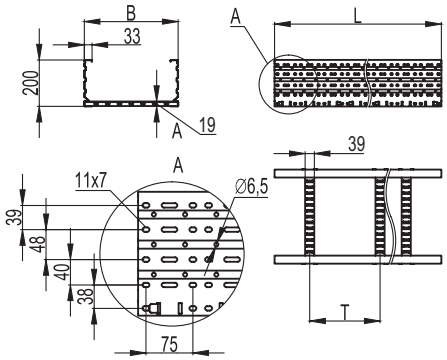


**Назначение:**
- прокладка кабелей на прямых участках;
- T=300 мм;
- по запросу – лотки длиной 9 метров (исполнения: 1, 4).

| Высота, мм | Толщина лонжерона, мм | Ширина B, мм | Шаг поперечин T, мм | ТИЗ, мм² | Вес, исп. 1, кг/м | Длина L, мм | | | | | |
|---|---|---|---|---|---|---|---|---|---|---|---|
| | | | | | | 3000 | | | 6000 | | |
| | | | | | | код, исп. 1 | код, исп. 2 | код, исп. 4 | код, исп. 1 | код, исп. 2 | код, исп. 4 |
| 200 | 1,5 | 200 | 300 | 36000 | 7,68 | ULM322 | ULM322HDZ | ULM322ZL | ULM622 | ULM622HDZ | ULM622ZL |
| | | 300 | 300 | 54000 | 8,04 | ULM323 | ULM323HDZ | ULM323ZL | ULM623 | ULM623HDZ | ULM623ZL |
| | | 400 | 300 | 72000 | 8,4 | ULM324 | ULM324HDZ | ULM324ZL | ULM624 | ULM624HDZ | ULM624ZL |
| | | 500 | 300 | 90000 | 8,76 | ULM325 | ULM325HDZ | ULM325ZL | ULM625 | ULM625HDZ | ULM625ZL |
| | | 600 | 300 | 108000 | 9,13 | ULM326 | ULM326HDZ | ULM326ZL | ULM626 | ULM626HDZ | ULM626ZL |
| | | 700 | 300 | 126000 | 9,48 | ULM327 | ULM327HDZ | ULM327ZL | ULM627 | ULM627HDZ | ULM627ZL |
| | | 800 | 300 | 144000 | 9,82 | ULM328 | ULM328HDZ | ULM328ZL | ULM628 | ULM628HDZ | ULM628ZL |
| | | 900 | 300 | 162000 | 10,21 | ULM329 | ULM329HDZ | ULM329ZL | ULM629 | ULM629HDZ | ULM629ZL |
| | | 1000 | 300 | 180000 | 10,57 | ULM320 | ULM320HDZ | ULM320ZL | ULM620 | ULM620HDZ | ULM620ZL |
| | 2,0 | 200 | 300 | 36000 | 10,03 | ULH322 | ULH322HDZ | ULH322ZL | ULH622 | ULH622HDZ | ULH622ZL |
| | | 300 | 300 | 54000 | 10,39 | ULH323 | ULH323HDZ | ULH323ZL | ULH623 | ULH623HDZ | ULH623ZL |
| | | 400 | 300 | 72000 | 10,75 | ULH324 | ULH324HDZ | ULH324ZL | ULH624 | ULH624HDZ | ULH624ZL |
| | | 500 | 300 | 90000 | 11,11 | ULH325 | ULH325HDZ | ULH325ZL | ULH625 | ULH625HDZ | ULH625ZL |
| | | 600 | 300 | 108000 | 11,47 | ULH326 | ULH326HDZ | ULH326ZL | ULH626 | ULH626HDZ | ULH626ZL |
| | | 700 | 300 | 126000 | 11,83 | ULH327 | ULH327HDZ | ULH327ZL | ULH627 | ULH627HDZ | ULH627ZL |
| | | 800 | 300 | 144000 | 12,19 | ULH328 | ULH328HDZ | ULH328ZL | ULH628 | ULH628HDZ | ULH628ZL |
| | | 900 | 300 | 162000 | 12,55 | ULH329 | ULH329HDZ | ULH329ZL | ULH629 | ULH629HDZ | ULH629ZL |
| | | 1000 | 300 | 180000 | 12,92 | ULH320 | ULH320HDZ | ULH320ZL | ULH620 | ULH620HDZ | ULH620ZL |

## Графики нагрузок для лотков высотой 200 мм

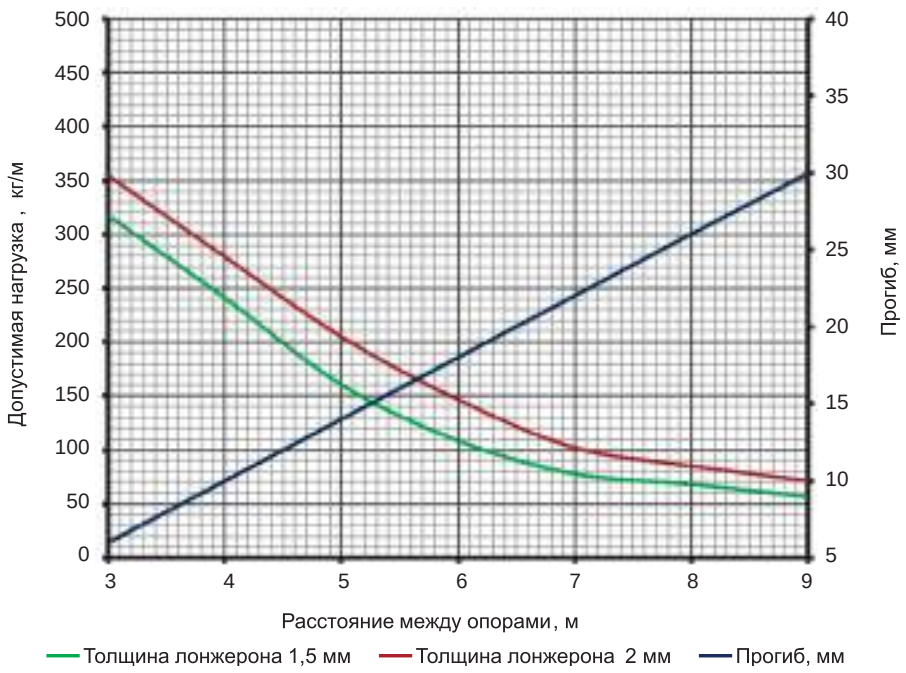


**Условия испытаний лотков на безопасную рабочую нагрузку**:
- испытания по ГОСТ Р 52868 п.10.3.3.;
- коэффициент запаса – не менее 1,7 от заявленной нагрузки.

# Системные аксессуары лестничного типа

## Угол горизонтальный 45°

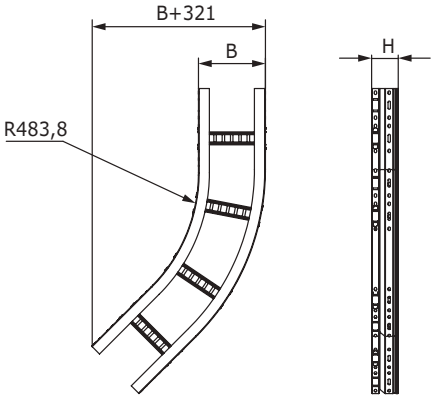


**Назначение:**
- поворот трассы на 45° в горизонтальной плоскости;
- по запросу – R600-1000.

| Высота H, мм | Ширина основания B, мм | Код, исп. 1 | Код, исп. 2 | Код, исп. 4 |
|---|---|---|---|---|
| 80 | 200 | ULC682 | ULC682HDZ | ULC682ZL |
| | 300 | ULC683 | ULC683HDZ | ULC683ZL |
| | 400 | ULC684 | ULC684HDZ | ULC684ZL |
| | 500 | ULC685 | ULC685HDZ | ULC685ZL |
| | 600 | ULC686 | ULC686HDZ | ULC686ZL |
| | 700 | ULC687 | ULC687HDZ | ULC687ZL |
| | 800 | ULC688 | ULC688HDZ | ULC688ZL |
| | 900 | ULC689 | ULC689HDZ | ULC689ZL |
| | 1000 | ULC680 | ULC680HDZ | ULC680ZL |
| 100 | 200 | ULC612 | ULC612HDZ | ULC612ZL |
| | 300 | ULC613 | ULC613HDZ | ULC613ZL |
| | 400 | ULC614 | ULC614HDZ | ULC614ZL |
| | 500 | ULC615 | ULC615HDZ | ULC615ZL |
| | 600 | ULC616 | ULC616HDZ | ULC616ZL |
| | 700 | ULC617 | ULC617HDZ | ULC617ZL |
| | 800 | ULC618 | ULC618HDZ | ULC618ZL |
| | 900 | ULC619 | ULC619HDZ | ULC619ZL |
| | 1000 | ULC610 | ULC610HDZ | ULC610ZL |
| 150 | 200 | ULC652 | ULC652HDZ | ULC652ZL |
| | 300 | ULC653 | ULC653HDZ | ULC653ZL |
| | 400 | ULC654 | ULC654HDZ | ULC654ZL |
| | 500 | ULC655 | ULC655HDZ | ULC655ZL |
| | 600 | ULC656 | ULC656HDZ | ULC656ZL |
| | 700 | ULC657 | ULC657HDZ | ULC657ZL |
| | 800 | ULC658 | ULC658HDZ | ULC658ZL |
| | 900 | ULC659 | ULC659HDZ | ULC659ZL |
| | 1000 | ULC650 | ULC650HDZ | ULC650ZL |
| 200 | 200 | ULC622 | ULC622HDZ | ULC622ZL |
| | 300 | ULC623 | ULC623HDZ | ULC623ZL |
| | 400 | ULC624 | ULC624HDZ | ULC624ZL |
| | 500 | ULC625 | ULC625HDZ | ULC625ZL |
| | 600 | ULC626 | ULC626HDZ | ULC626ZL |
| | 700 | ULC627 | ULC627HDZ | ULC627ZL |
| | 800 | ULC628 | ULC628HDZ | ULC628ZL |
| | 900 | ULC629 | ULC629HDZ | ULC629ZL |
| | 1000 | ULC620 | ULC620HDZ | ULC620ZL |

## Угол горизонтальный 90°

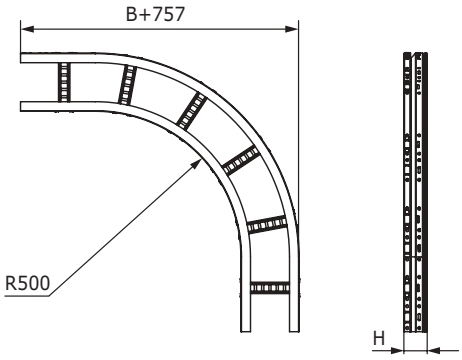


**Назначение:**
- поворот трассы на 90° в горизонтальной плоскости;
- по запросу – R600-1000.

| Высота H, мм | Ширина основания B, мм | Код, исп. 1 | Код, исп. 2 | Код, исп. 4 |
|---|---|---|---|---|
| 80 | 200 | ULD682 | ULD682HDZ | ULD682ZL |
| | 300 | ULD683 | ULD683HDZ | ULD683ZL |
| | 400 | ULD684 | ULD684HDZ | ULD684ZL |
| | 500 | ULD685 | ULD685HDZ | ULD685ZL |
| | 600 | ULD686 | ULD686HDZ | ULD686ZL |
| | 700 | ULD687 | ULD687HDZ | ULD687ZL |
| | 800 | ULD688 | ULD688HDZ | ULD688ZL |
| | 900 | ULD689 | ULD689HDZ | ULD689ZL |
| | 1000 | ULD680 | ULD680HDZ | ULD680ZL |
| 100 | 200 | ULD612 | ULD612HDZ | ULD612ZL |
| | 300 | ULD613 | ULD613HDZ | ULD613ZL |
| | 400 | ULD614 | ULD614HDZ | ULD614ZL |
| | 500 | ULD615 | ULD615HDZ | ULD615ZL |
| | 600 | ULD616 | ULD616HDZ | ULD616ZL |
| | 700 | ULD617 | ULD617HDZ | ULD617ZL |
| | 800 | ULD618 | ULD618HDZ | ULD618ZL |
| | 900 | ULD619 | ULD619HDZ | ULD619ZL |
| | 1000 | ULD610 | ULD610HDZ | ULD610ZL |
| 150 | 200 | ULD652 | ULD652HDZ | ULD652ZL |
| | 300 | ULD653 | ULD653HDZ | ULD653ZL |
| | 400 | ULD654 | ULD654HDZ | ULD654ZL |
| | 500 | ULD655 | ULD655HDZ | ULD655ZL |
| | 600 | ULD656 | ULD656HDZ | ULD656ZL |
| | 700 | ULD657 | ULD657HDZ | ULD657ZL |
| | 800 | ULD658 | ULD658HDZ | ULD658ZL |
| | 900 | ULD659 | ULD659HDZ | ULD659ZL |
| | 1000 | ULD650 | ULD650HDZ | ULD650ZL |
| 200 | 200 | ULD622 | ULD622HDZ | ULD622ZL |
| | 300 | ULD623 | ULD623HDZ | ULD623ZL |
| | 400 | ULD624 | ULD624HDZ | ULD624ZL |
| | 500 | ULD625 | ULD625HDZ | ULD625ZL |
| | 600 | ULD626 | ULD626HDZ | ULD626ZL |
| | 700 | ULD627 | ULD627HDZ | ULD627ZL |
| | 800 | ULD628 | ULD628HDZ | ULD628ZL |
| | 900 | ULD629 | ULD629HDZ | ULD629ZL |
| | 1000 | ULD620 | ULD620HDZ | ULD620ZL |

## Т-образный ответвитель

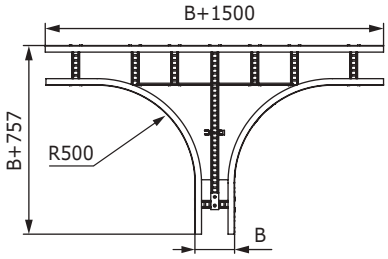


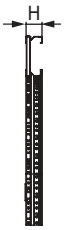


**Назначение:**
- монтаж отводов трасс в горизонтальной плоскости;
- по запросу – R600-1000.

| Высота H, мм | Ширина основания B, мм | Код, исп. 1 | Код, исп. 2 | Код, исп. 4 |
|---|---|---|---|---|
| 80 | 200 | ULT682 | ULT682HDZ | ULT682ZL |
| | 300 | ULT683 | ULT683HDZ | ULT683ZL |
| | 400 | ULT684 | ULT684HDZ | ULT684ZL |
| | 500 | ULT685 | ULT685HDZ | ULT685ZL |
| | 600 | ULT686 | ULT686HDZ | ULT686ZL |
| | 700 | ULT687 | ULT687HDZ | ULT687ZL |
| | 800 | ULT688 | ULT688HDZ | ULT688ZL |
| | 900 | ULT689 | ULT689HDZ | ULT689ZL |
| | 1000 | ULT680 | ULT680HDZ | ULT680ZL |
| 100 | 200 | ULT612 | ULT612HDZ | ULT612ZL |
| | 300 | ULT613 | ULT613HDZ | ULT613ZL |
| | 400 | ULT614 | ULT614HDZ | ULT614ZL |
| | 500 | ULT615 | ULT615HDZ | ULT615ZL |
| | 600 | ULT616 | ULT616HDZ | ULT616ZL |
| | 700 | ULT617 | ULT617HDZ | ULT617ZL |
| | 800 | ULT618 | ULT618HDZ | ULT618ZL |
| | 900 | ULT619 | ULT619HDZ | ULT619ZL |
| | 1000 | ULT610 | ULT610HDZ | ULT610ZL |
| 150 | 200 | ULT652 | ULT652HDZ | ULT652ZL |
| | 300 | ULT653 | ULT653HDZ | ULT653ZL |
| | 400 | ULT654 | ULT654HDZ | ULT654ZL |
| | 500 | ULT655 | ULT655HDZ | ULT655ZL |
| | 600 | ULT656 | ULT656HDZ | ULT656ZL |
| | 700 | ULT657 | ULT657HDZ | ULT657ZL |
| | 800 | ULT658 | ULT658HDZ | ULT658ZL |
| | 900 | ULT659 | ULT659HDZ | ULT659ZL |
| | 1000 | ULT650 | ULT650HDZ | ULT650ZL |
| 200 | 200 | ULT622 | ULT622HDZ | ULT622ZL |
| | 300 | ULT623 | ULT623HDZ | ULT623ZL |
| | 400 | ULT624 | ULT624HDZ | ULT624ZL |
| | 500 | ULT625 | ULT625HDZ | ULT625ZL |
| | 600 | ULT626 | ULT626HDZ | ULT626ZL |
| | 700 | ULT627 | ULT627HDZ | ULT627ZL |
| | 800 | ULT628 | ULT628HDZ | ULT628ZL |
| | 900 | ULT629 | ULT629HDZ | ULT629ZL |
| | 1000 | ULT620 | ULT620HDZ | ULT620ZL |

## Х-образный ответвитель

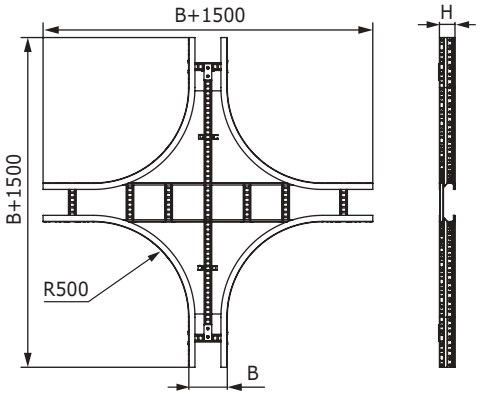


**Назначение:**
- монтаж пересечения трасс в горизонтальной плоскости;
- по запросу – R600-1000.

| Высота H, мм | Ширина основания B, мм | Код, исп. 1 | Код, исп. 2 | Код, исп. 4 |
|---|---|---|---|---|
| 80 | 200 | ULX682 | ULX682HDZ | ULX682ZL |
| | 300 | ULX683 | ULX683HDZ | ULX683ZL |
| | 400 | ULX684 | ULX684HDZ | ULX684ZL |
| | 500 | ULX685 | ULX685HDZ | ULX685ZL |
| | 600 | ULX686 | ULX686HDZ | ULX686ZL |
| | 700 | ULX687 | ULX687HDZ | ULX687ZL |
| | 800 | ULX688 | ULX688HDZ | ULX688ZL |
| | 900 | ULX689 | ULX689HDZ | ULX689ZL |
| | 1000 | ULX680 | ULX680HDZ | ULX680ZL |
| 100 | 200 | ULX612 | ULX612HDZ | ULX612ZL |
| | 300 | ULX613 | ULX613HDZ | ULX613ZL |
| | 400 | ULX614 | ULX614HDZ | ULX614ZL |
| | 500 | ULX615 | ULX615HDZ | ULX615ZL |
| | 600 | ULX616 | ULX616HDZ | ULX616ZL |
| | 700 | ULX617 | ULX617HDZ | ULX617ZL |
| | 800 | ULX618 | ULX618HDZ | ULX618ZL |
| | 900 | ULX619 | ULX619HDZ | ULX619ZL |
| | 1000 | ULX610 | ULX610HDZ | ULX610ZL |
| 150 | 200 | ULX652 | ULX652HDZ | ULX652ZL |
| | 300 | ULX653 | ULX653HDZ | ULX653ZL |
| | 400 | ULX654 | ULX654HDZ | ULX654ZL |
| | 500 | ULX655 | ULX655HDZ | ULX655ZL |
| | 600 | ULX656 | ULX656HDZ | ULX656ZL |
| | 700 | ULX657 | ULX657HDZ | ULX657ZL |
| | 800 | ULX658 | ULX658HDZ | ULX658ZL |
| | 900 | ULX659 | ULX659HDZ | ULX659ZL |
| | 1000 | ULX650 | ULX650HDZ | ULX650ZL |
| 200 | 200 | ULX622 | ULX622HDZ | ULX622ZL |
| | 300 | ULX623 | ULX623HDZ | ULX623ZL |
| | 400 | ULX624 | ULX624HDZ | ULX624ZL |
| | 500 | ULX625 | ULX625HDZ | ULX625ZL |
| | 600 | ULX626 | ULX626HDZ | ULX626ZL |
| | 700 | ULX627 | ULX627HDZ | ULX627ZL |
| | 800 | ULX628 | ULX628HDZ | ULX628ZL |
| | 900 | ULX629 | ULX629HDZ | ULX629ZL |
| | 1000 | ULX620 | ULX620HDZ | ULX620ZL |

## Угол вертикальный

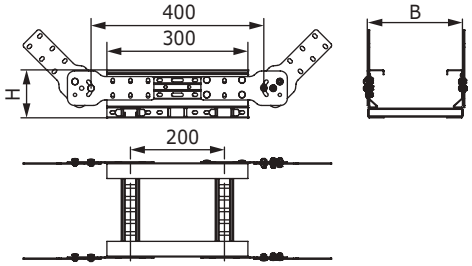


**Назначение:**
- монтаж подъемов и опусков трассы;
- наклон трассы под произвольным углом;
- переход в другую плоскость прокладки.

**Отличительные особенности:**
- для увеличения радиуса поворота монтируются подряд несколько секций.

| Высота H, мм | Ширина основания B, мм | Код, исп. 1 | Код, исп. 2 | Код, исп. 4 |
|---|---|---|---|---|
| 80 | 200 | ULF082 | ULF082HDZ | ULF082ZL |
| | 300 | ULF083 | ULF083HDZ | ULF083ZL |
| | 400 | ULF084 | ULF084HDZ | ULF084ZL |
| | 500 | ULF085 | ULF085HDZ | ULF085ZL |
| | 600 | ULF086 | ULF086HDZ | ULF086ZL |
| | 700 | ULF087 | ULF087HDZ | ULF087ZL |
| | 800 | ULF088 | ULF088HDZ | ULF088ZL |
| | 900 | ULF089 | ULF089HDZ | ULF089ZL |
| | 1000 | ULF080 | ULF080HDZ | ULF080ZL |
| 100 | 200 | ULF012 | ULF012HDZ | ULF012ZL |
| | 300 | ULF013 | ULF013HDZ | ULF013ZL |
| | 400 | ULF014 | ULF014HDZ | ULF014ZL |
| | 500 | ULF015 | ULF015HDZ | ULF015ZL |
| | 600 | ULF016 | ULF016HDZ | ULF016ZL |
| | 700 | ULF017 | ULF017HDZ | ULF017ZL |
| | 800 | ULF018 | ULF018HDZ | ULF018ZL |
| | 900 | ULF019 | ULF019HDZ | ULF019ZL |
| | 1000 | ULF010 | ULF010HDZ | ULF010ZL |
| 150 | 200 | ULF052 | ULF052HDZ | ULF052ZL |
| | 300 | ULF053 | ULF053HDZ | ULF053ZL |
| | 400 | ULF054 | ULF054HDZ | ULF054ZL |
| | 500 | ULF055 | ULF055HDZ | ULF055ZL |
| | 600 | ULF056 | ULF056HDZ | ULF056ZL |
| | 700 | ULF057 | ULF057HDZ | ULF057ZL |
| | 800 | ULF058 | ULF058HDZ | ULF058ZL |
| | 900 | ULF059 | ULF059HDZ | ULF059ZL |
| | 1000 | ULF050 | ULF050HDZ | ULF050ZL |
| 200 | 200 | ULF022 | ULF022HDZ | ULF022ZL |
| | 300 | ULF023 | ULF023HDZ | ULF023ZL |
| | 400 | ULF024 | ULF024HDZ | ULF024ZL |
| | 500 | ULF025 | ULF025HDZ | ULF025ZL |
| | 600 | ULF026 | ULF026HDZ | ULF026ZL |
| | 700 | ULF027 | ULF027HDZ | ULF027ZL |
| | 800 | ULF028 | ULF028HDZ | ULF028ZL |
| | 900 | ULF029 | ULF029HDZ | ULF029ZL |
| | 1000 | ULF020 | ULF020HDZ | ULF020ZL |

## Вертикальная лестница

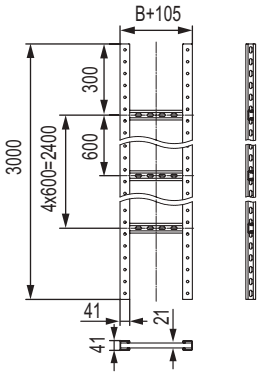


**Назначение:**
- прокладка кабеля в вертикальном положении.

**Характеристики:**
- длина – 3000 мм;
- толщина – 2,5 мм.

**Преимущество:**
- высокий показатель Безопасной Рабочей Нагрузки (БРН 150 кг/м) при расстоянии между опорами 3 м, подтвержденный результатом испытаний.

| Ширина, мм | Код, исп. 2 |
|---|---|
| 200 | UVC302HDZ |
| 300 | UVC303HDZ |
| 400 | UVC304HDZ |
| 500 | UVC305HDZ |
| 600 | UVC306HDZ |
| 700 | UVC307HDZ |
| 800 | UVC308HDZ |
| 900 | UVC309HDZ |
| 1000 | UVC300HDZ |

# Прямые элементы листового типа, перфорированные

## Прямые элементы высотой 80 мм

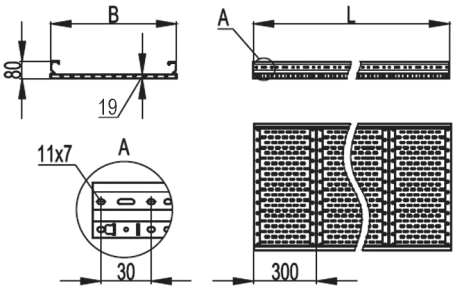


**Назначение:**
- прокладка кабелей на прямых участках;
- по запросу – изготовление лотков длиной 9 метров (исполнения: 1, 4).

| Высота, мм | Толщина лонжерона, мм | Ширина B, мм | ТИЗ, мм² | Вес, исп. 1, кг/м | Длина L, мм | | | | | |
|---|---|---|---|---|---|---|---|---|---|---|
| | | | | | 3000 | | | 6000 | | |
| | | | | | код, исп. 1 | код, исп. 2 | код, исп. 4 | код, исп. 1 | код, исп. 2 | код, исп. 4 |
| 80 | 1,5 | 200 | 12000 | 5,51 | USM382 | USM382HDZ | USM382ZL | USM682 | USM682HDZ | USM682ZL |
| | | 300 | 18000 | 6,27 | USM383 | USM383HDZ | USM383ZL | USM683 | USM683HDZ | USM683ZL |
| | | 400 | 24000 | 7,02 | USM384 | USM384HDZ | USM384ZL | USM684 | USM684HDZ | USM684ZL |
| | | 500 | 30000 | 7,78 | USM385 | USM385HDZ | USM385ZL | USM685 | USM685HDZ | USM685ZL |
| | | 600 | 36000 | 8,54 | USM386 | USM386HDZ | USM386ZL | USM686 | USM686HDZ | USM686ZL |
| | | 700 | 42000 | 9,29 | USM387 | USM387HDZ | USM387ZL | USM687 | USM687HDZ | USM687ZL |
| | | 800 | 48000 | 10,05 | USM388 | USM388HDZ | USM388ZL | USM688 | USM688HDZ | USM688ZL |
| | | 900 | 54000 | 10,81 | USM389 | USM389HDZ | USM389ZL | USM689 | USM689HDZ | USM689ZL |
| | | 1000 | 60000 | 11,56 | USM380 | USM380HDZ | USM380ZL | USM680 | USM680HDZ | USM680ZL |
| | 2,0 | 200 | 12000 | 6,86 | USH382 | USH382HDZ | USH382ZL | USH682 | USH682HDZ | USH682ZL |
| | | 300 | 18000 | 7,53 | USH383 | USH383HDZ | USH383ZL | USH683 | USH683HDZ | USH683ZL |
| | | 400 | 24000 | 8,37 | USH384 | USH384HDZ | USH384ZL | USH684 | USH684HDZ | USH684ZL |
| | | 500 | 30000 | 9,13 | USH385 | USH385HDZ | USH385ZL | USH685 | USH685HDZ | USH685ZL |
| | | 600 | 36000 | 9,89 | USH386 | USH386HDZ | USH386ZL | USH686 | USH686HDZ | USH686ZL |
| | | 700 | 42000 | 10,66 | USH387 | USH387HDZ | USH387ZL | USH687 | USH687HDZ | USH687ZL |
| | | 800 | 48000 | 11,42 | USH388 | USH388HDZ | USH388ZL | USH688 | USH688HDZ | USH688ZL |
| | | 900 | 54000 | 12,17 | USH389 | USH389HDZ | USH389ZL | USH689 | USH689HDZ | USH689ZL |
| | | 1000 | 60000 | 12,95 | USH380 | USH380HDZ | USH380ZL | USH680 | USH680HDZ | USH680ZL |

## Графики нагрузок для лотков выстой 80 мм

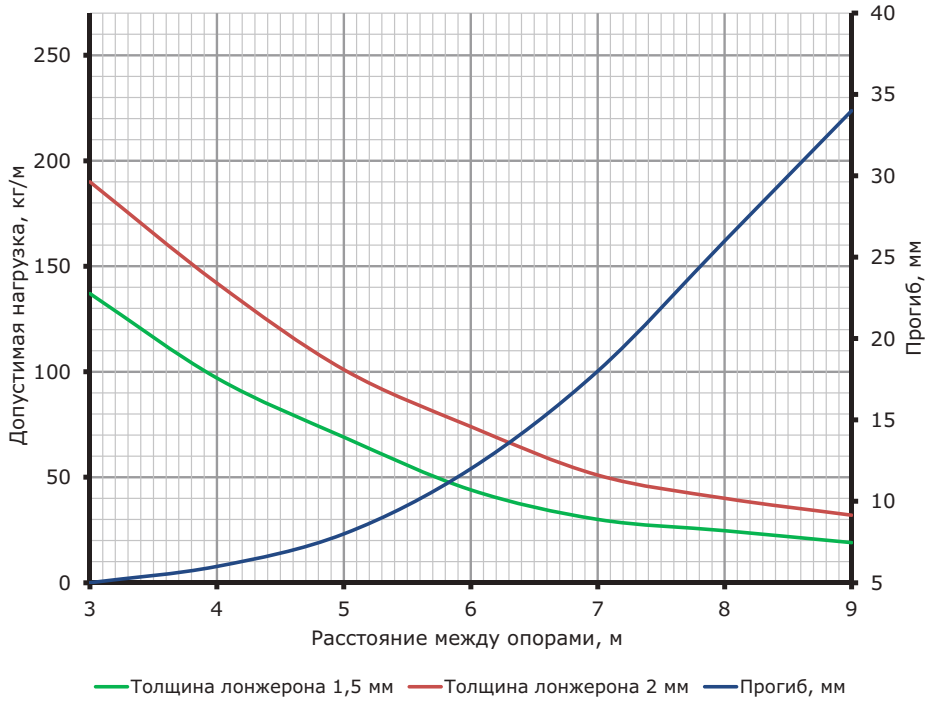


**Условия испытаний лотков на безопасную рабочую нагрузку**:
- испытания по ГОСТ Р 52868 п.10.3.3.;
- коэффициент запаса – не менее 1,7 от заявленной нагрузки.

## Прямые элементы высотой 100 мм

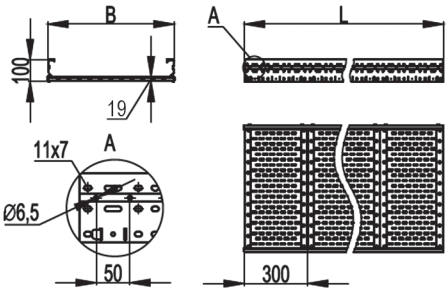


**Назначение:**
- прокладка кабелей на прямых участках;
- по запросу – изготовление лотков длиной 9 метров (исполнения: 1, 4).

| Высота, мм | Толщина лонжерона, мм | Ширина B, мм | ТИЗ, мм² | Вес исп. 1, кг/м | Длина L, мм | | | | | |
|---|---|---|---|---|---|---|---|---|---|---|
| | | | | | 3000 | | | 6000 | | |
| | | | | | код, исп. 1 | код, исп. 2 | код, исп. 4 | код, исп. 1 | код, исп. 2 | код, исп. 4 |
| 100 | 1,5 | 200 | 16000 | 6,1 | USM312 | USM312HDZ | USM312ZL | USM612 | USM612HDZ | USM612ZL |
| | | 300 | 24000 | 6,86 | USM313 | USM313HDZ | USM313ZL | USM613 | USM613HDZ | USM613ZL |
| | | 400 | 32000 | 7,61 | USM314 | USM314HDZ | USM314ZL | USM614 | USM614HDZ | USM614ZL |
| | | 500 | 40000 | 8,37 | USM315 | USM315HDZ | USM315ZL | USM615 | USM615HDZ | USM615ZL |
| | | 600 | 48000 | 9,13 | USM316 | USM316HDZ | USM316ZL | USM616 | USM616HDZ | USM616ZL |
| | | 700 | 56000 | 10,67 | USM317 | USM317HDZ | USM317ZL | USM617 | USM617HDZ | USM617ZL |
| | | 800 | 64000 | 11,43 | USM318 | USM318HDZ | USM318ZL | USM618 | USM618HDZ | USM618ZL |
| | | 900 | 72000 | 12,19 | USM319 | USM319HDZ | USM319ZL | USM619 | USM619HDZ | USM619ZL |
| | | 1000 | 80000 | 12,94 | USM310 | USM310HDZ | USM310ZL | USM610 | USM610HDZ | USM610ZL |
| | 2,0 | 200 | 16000 | 7,65 | USH312 | USH312HDZ | USH312ZL | USH612 | USH612HDZ | USH612ZL |
| | | 300 | 24000 | 8,4 | USH313 | USH313HDZ | USH313ZL | USH613 | USH613HDZ | USH613ZL |
| | | 400 | 32000 | 9,16 | USH314 | USH314HDZ | USH314ZL | USH614 | USH614HDZ | USH614ZL |
| | | 500 | 40000 | 9,92 | USH315 | USH315HDZ | USH315ZL | USH615 | USH615HDZ | USH615ZL |
| | | 600 | 48000 | 10,67 | USH316 | USH316HDZ | USH316ZL | USH616 | USH616HDZ | USH616ZL |
| | | 700 | 56000 | 12,22 | USH317 | USH317HDZ | USH317ZL | USH617 | USH617HDZ | USH617ZL |
| | | 800 | 64000 | 12,98 | USH318 | USH318HDZ | USH318ZL | USH618 | USH618HDZ | USH618ZL |
| | | 900 | 72000 | 13,73 | USH319 | USH319HDZ | USH319ZL | USH619 | USH619HDZ | USH619ZL |
| | | 1000 | 80000 | 14,49 | USH310 | USH310HDZ | USH310ZL | USH610 | USH610HDZ | USH610ZL |

## Графики нагрузок для лотков высотой 100 мм

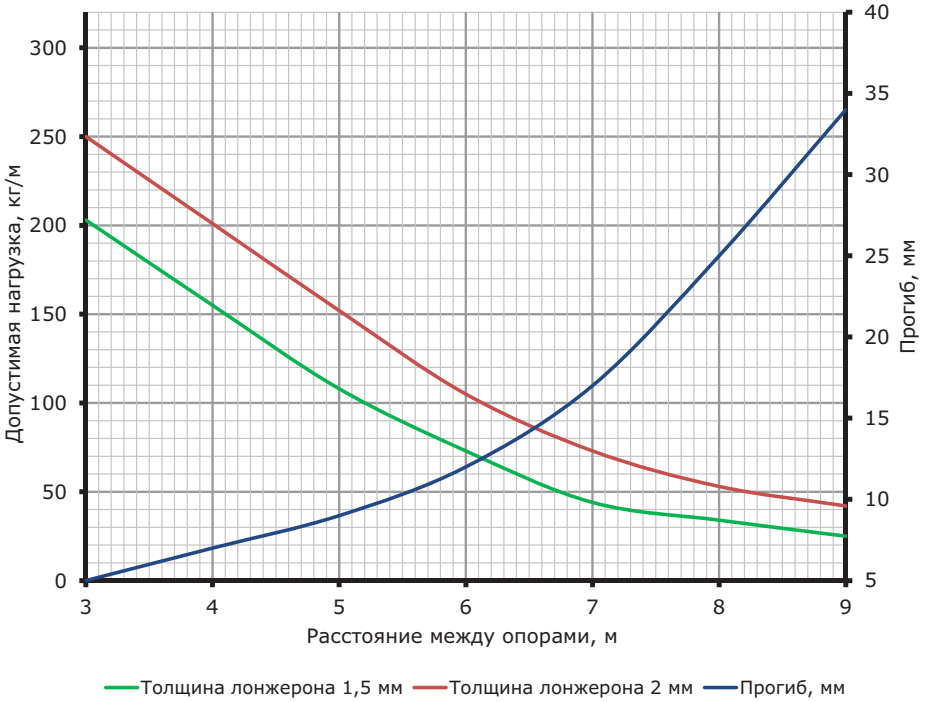


**Условия испытаний лотков на безопасную рабочую нагрузку**:
- испытания по ГОСТ Р 52868 п.10.3.3.;
- коэффициент запаса – не менее 1,7 от заявленной нагрузки.

## Прямые элементы высотой 150 мм

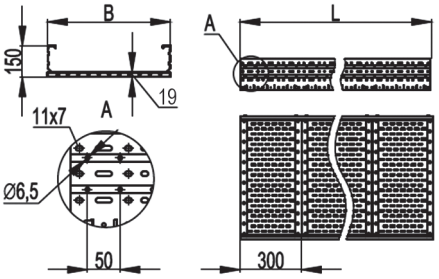


**Назначение:**
- прокладка кабелей на прямых участках;
- по запросу – изготовление лотков длиной 9 метров (исполнения: 1, 4).

| Высота, мм | Толщина лонжерона, мм | Ширина B, мм | Ширина донных пластин T, мм | ТИЗ, мм² | Вес исп. 1, кг/м | Длина L, мм | | | | | |
|---|---|---|---|---|---|---|---|---|---|---|---|
| | | | | | | 3000 | | | 6000 | | |
| | | | | | | код, исп. 1 | код, исп. 2 | код, исп. 4 | код, исп. 1 | код, исп. 2 | код, исп. 4 |
| 150 | 1,5 | 200 | 300 | 26000 | 7,64 | USM352 | USM352HDZ | USM352ZL | USM652 | USM652HDZ | USM652ZL |
| | | 300 | 300 | 39000 | 8,06 | USM353 | USM353HDZ | USM353ZL | USM653 | USM653HDZ | USM653ZL |
| | | 400 | 300 | 52000 | 8,72 | USM354 | USM354HDZ | USM354ZL | USM654 | USM654HDZ | USM654ZL |
| | | 500 | 300 | 65000 | 9,57 | USM355 | USM355HDZ | USM355ZL | USM655 | USM655HDZ | USM655ZL |
| | | 600 | 300 | 78000 | 10,33 | USM356 | USM356HDZ | USM356ZL | USM656 | USM656HDZ | USM656ZL |
| | | 700 | 200 | 91000 | 11,09 | USM357 | USM357HDZ | USM357ZL | USM657 | USM657HDZ | USM657ZL |
| | | 800 | 200 | 104000 | 11,84 | USM358 | USM358HDZ | USM358ZL | USM658 | USM658HDZ | USM658ZL |
| | | 900 | 200 | 117000 | 12,6 | USM359 | USM359HDZ | USM359ZL | USM659 | USM659HDZ | USM659ZL |
| | | 1000 | 200 | 130000 | 13,36 | USM350 | USM350HDZ | USM350ZL | USM650 | USM650HDZ | USM650ZL |
| | 2,0 | 200 | 300 | 26000 | 9,25 | USH352 | USH352HDZ | USH352ZL | USH652 | USH652HDZ | USH652ZL |
| | | 300 | 300 | 39000 | 10 | USH353 | USH353HDZ | USH353ZL | USH653 | USH653HDZ | USH653ZL |
| | | 400 | 300 | 52000 | 10,76 | USH354 | USH354HDZ | USH354ZL | USH654 | USH654HDZ | USH654ZL |
| | | 500 | 300 | 65000 | 11,52 | USH355 | USH355HDZ | USH355ZL | USH655 | USH655HDZ | USH655ZL |
| | | 600 | 300 | 78000 | 12,28 | USH356 | USH356HDZ | USH356ZL | USH656 | USH656HDZ | USH656ZL |
| | | 700 | 200 | 91000 | 13,03 | USH357 | USH357HDZ | USH357ZL | USH657 | USH657HDZ | USH657ZL |
| | | 800 | 200 | 104000 | 13,79 | USH358 | USH358HDZ | USH358ZL | USH658 | USH658HDZ | USH658ZL |
| | | 900 | 200 | 117000 | 14,55 | USH359 | USH359HDZ | USH359ZL | USH659 | USH659HDZ | USH659ZL |
| | | 1000 | 200 | 130000 | 15,3 | USH350 | USH350HDZ | USH350ZL | USH650 | USH650HDZ | USH650ZL |

## Графики нагрузок для лотков высотой 150 мм

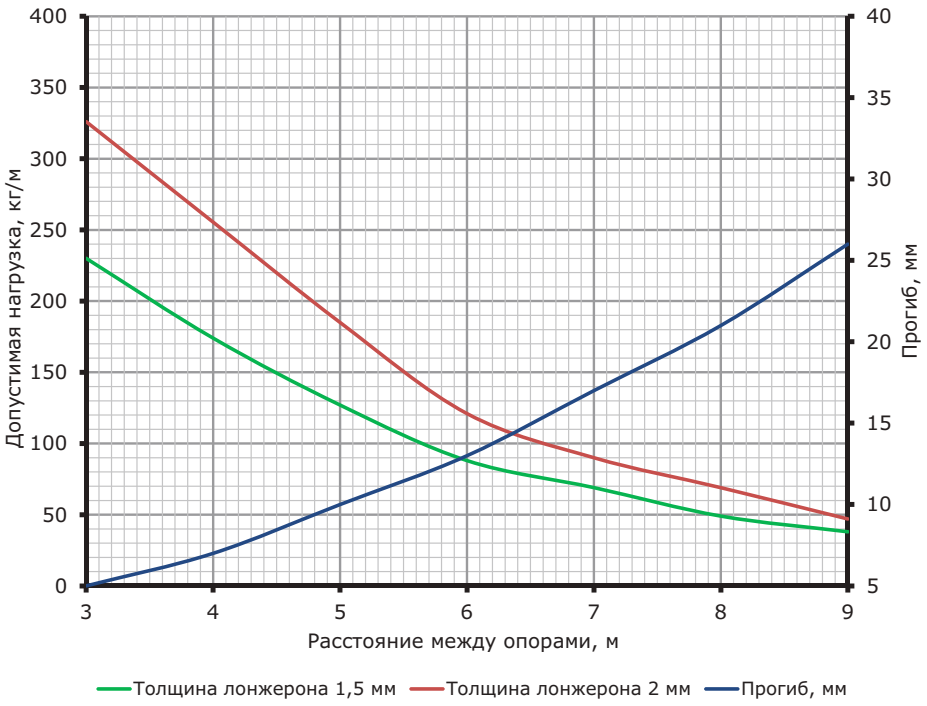


**Условия испытаний лотков на безопасную рабочую нагрузку**:
- испытания по ГОСТ Р 52868 п.10.3.3.;
- коэффициент запаса – не менее 1,7 от заявленной нагрузки.

## Прямые элементы высотой 200 мм

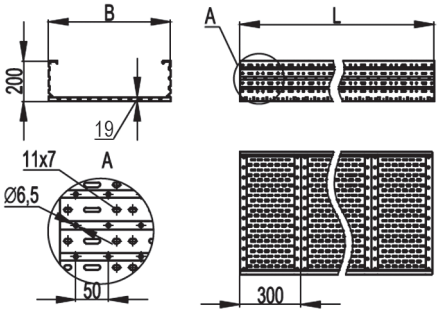


**Назначение:**
- прокладка кабелей на прямых участках;
- по запросу – изготовление лотков длиной 9 метров (исполнения: 1, 4).

| Высота, мм | Толщина лонжерона, мм | Ширина B, мм | Ширина донных пластин T, мм | ТИЗ, мм² | Вес, исп. 1, кг/м | Длина L, мм | | | | | |
|---|---|---|---|---|---|---|---|---|---|---|---|
| | | | | | | 3000 | | | 6000 | | |
| | | | | | | код, исп. 1 | код, исп. 2 | код, исп. 4 | код, исп. 1 | код, исп. 2 | код, исп. 4 |
| 200 | 1,5 | 200 | 300 | 36000 | 8,51 | USM322 | USM322HDZ | USM322ZL | USM622 | USM622HDZ | USM622ZL |
| | | 300 | 300 | 54000 | 9,26 | USM323 | USM323HDZ | USM323ZL | USM623 | USM623HDZ | USM623ZL |
| | | 400 | 300 | 72000 | 10,02 | USM324 | USM324HDZ | USM324ZL | USM624 | USM624HDZ | USM624ZL |
| | | 500 | 300 | 90000 | 10,77 | USM325 | USM325HDZ | USM325ZL | USM625 | USM625HDZ | USM625ZL |
| | | 600 | 300 | 108000 | 11,53 | USM326 | USM326HDZ | USM326ZL | USM626 | USM626HDZ | USM626ZL |
| | | 700 | 200 | 126000 | 12,29 | USM327 | USM327HDZ | USM327ZL | USM627 | USM627HDZ | USM627ZL |
| | | 800 | 200 | 144000 | 13,04 | USM328 | USM328HDZ | USM328ZL | USM628 | USM628HDZ | USM628ZL |
| | | 900 | 200 | 162000 | 13,8 | USM329 | USM329HDZ | USM329ZL | USM629 | USM629HDZ | USM629ZL |
| | | 1000 | 200 | 180000 | 14,56 | USM320 | USM320HDZ | USM320ZL | USM620 | USM620HDZ | USM620ZL |
| | 2,0 | 200 | 300 | 36000 | 10,85 | USH322 | USH322HDZ | USH322ZL | USH622 | USH622HDZ | USH622ZL |
| | | 300 | 300 | 54000 | 11,61 | USH323 | USH323HDZ | USH323ZL | USH623 | USH623HDZ | USH623ZL |
| | | 400 | 300 | 72000 | 12,37 | USH324 | USH324HDZ | USH324ZL | USH624 | USH624HDZ | USH624ZL |
| | | 500 | 300 | 90000 | 13,12 | USH325 | USH325HDZ | USH325ZL | USH625 | USH625HDZ | USH625ZL |
| | | 600 | 300 | 108000 | 13,88 | USH326 | USH326HDZ | USH326ZL | USH626 | USH626HDZ | USH626ZL |
| | | 700 | 200 | 126000 | 14,64 | USH327 | USH327HDZ | USH327ZL | USH627 | USH627HDZ | USH627ZL |
| | | 800 | 200 | 144000 | 15,39 | USH328 | USH328HDZ | USH328ZL | USH628 | USH628HDZ | USH628ZL |
| | | 900 | 200 | 162000 | 16,15 | USH329 | USH329HDZ | USH329ZL | USH629 | USH629HDZ | USH629ZL |
| | | 1000 | 200 | 180000 | 16,91 | USH320 | USH320HDZ | USH320ZL | USH620 | USH620HDZ | USH620ZL |

## Графики нагрузок для лотков высотой 200 мм

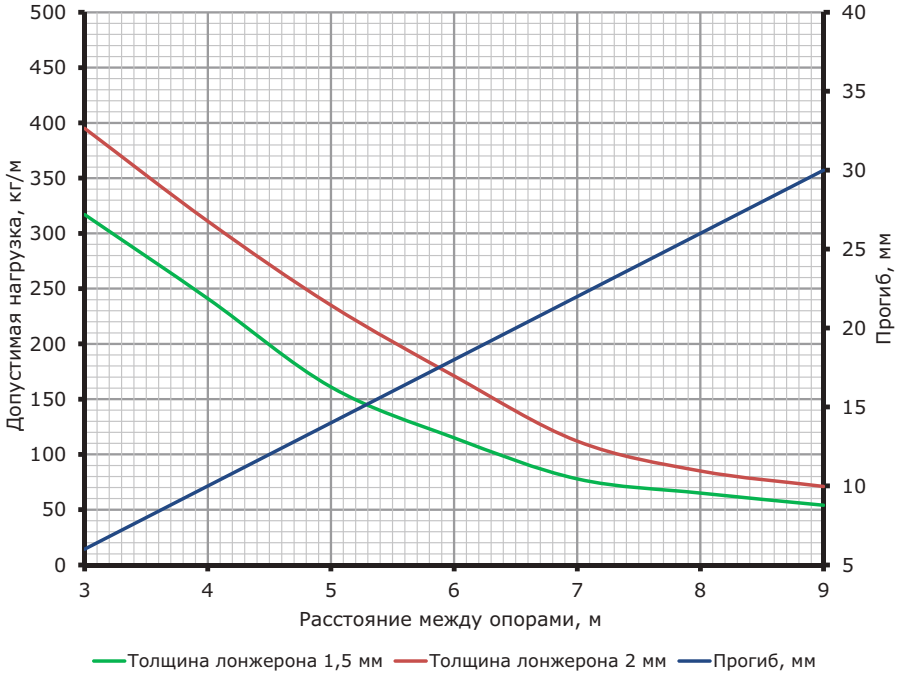


**Условия испытаний лотков на безопасную рабочую нагрузку**:
- испытания по ГОСТ Р 52868 п.10.3.3.;
- коэффициент запаса – не менее 1,7 от заявленной нагрузки.

# Прямые элементы листового типа, неперфорированные

## Прямые элементы высотой 80 мм

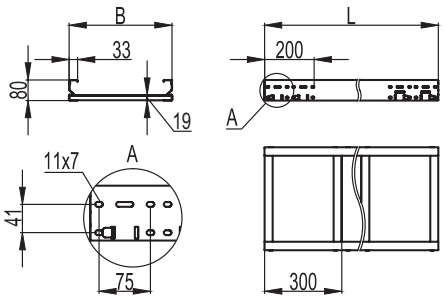


**Назначение:**
- прокладка кабелей на прямых участках;
- по запросу – изготовление лотков длиной 9 метров (исполнения: 1, 4).

| Высота, мм | Толщина лонжерона, мм | Ширина B, мм | ТИЗ, мм² | Вес, исп. 1, кг/м | Длина L, мм | | | | | |
|---|---|---|---|---|---|---|---|---|---|---|
| | | | | | 3000 | | | 6000 | | |
| | | | | | код, исп. 1 | код, исп. 2 | код, исп. 4 | код, исп. 1 | код, исп. 2 | код, исп. 4 |
| 80 | 1,5 | 200 | 12000 | 5,79 | UNM382 | UNM382HDZ | UNM382ZL | UNM682 | UNM682HDZ | UNM682ZL |
| | | 300 | 18000 | 6,69 | UNM383 | UNM383HDZ | UNM383ZL | UNM683 | UNM683HDZ | UNM683ZL |
| | | 400 | 24000 | 7,58 | UNM384 | UNM384HDZ | UNM384ZL | UNM684 | UNM684HDZ | UNM684ZL |
| | | 500 | 30000 | 8,48 | UNM385 | UNM385HDZ | UNM385ZL | UNM685 | UNM685HDZ | UNM685ZL |
| | | 600 | 36000 | 9,38 | UNM386 | UNM386HDZ | UNM386ZL | UNM686 | UNM686HDZ | UNM686ZL |
| | | 700 | 42000 | 10,28 | UNM387 | UNM387HDZ | UNM387ZL | UNM687 | UNM687HDZ | UNM687ZL |
| | | 800 | 48000 | 11,17 | UNM388 | UNM388HDZ | UNM388ZL | UNM688 | UNM688HDZ | UNM688ZL |
| | | 900 | 54000 | 12,07 | UNM389 | UNM389HDZ | UNM389ZL | UNM689 | UNM689HDZ | UNM689ZL |
| | | 1000 | 60000 | 12,97 | UNM380 | UNM380HDZ | UNM380ZL | UNM680 | UNM680HDZ | UNM680ZL |
| | 2,0 | 200 | 12000 | 7,16 | UNH382 | UNH382HDZ | UNH382ZL | UNH682 | UNH682HDZ | UNH682ZL |
| | | 300 | 18000 | 8,06 | UNH383 | UNH383HDZ | UNH383ZL | UNH683 | UNH683HDZ | UNH683ZL |
| | | 400 | 24000 | 8,95 | UNH384 | UNH384HDZ | UNH384ZL | UNH684 | UNH684HDZ | UNH684ZL |
| | | 500 | 30000 | 9,85 | UNH385 | UNH385HDZ | UNH385ZL | UNH685 | UNH685HDZ | UNH685ZL |
| | | 600 | 36000 | 10,75 | UNH386 | UNH386HDZ | UNH386ZL | UNH686 | UNH686HDZ | UNH686ZL |
| | | 700 | 42000 | 11,65 | UNH387 | UNH387HDZ | UNH387ZL | UNH687 | UNH687HDZ | UNH687ZL |
| | | 800 | 48000 | 12,54 | UNH388 | UNH388HDZ | UNH388ZL | UNH688 | UNH688HDZ | UNH688ZL |
| | | 900 | 54000 | 13,44 | UNH389 | UNH389HDZ | UNH389ZL | UNH689 | UNH689HDZ | UNH689ZL |
| | | 1000 | 60000 | 14,34 | UNH380 | UNH380HDZ | UNH380ZL | UNH680 | UNH680HDZ | UNH680ZL |

## Графики нагрузок для лотков выстой 80 мм

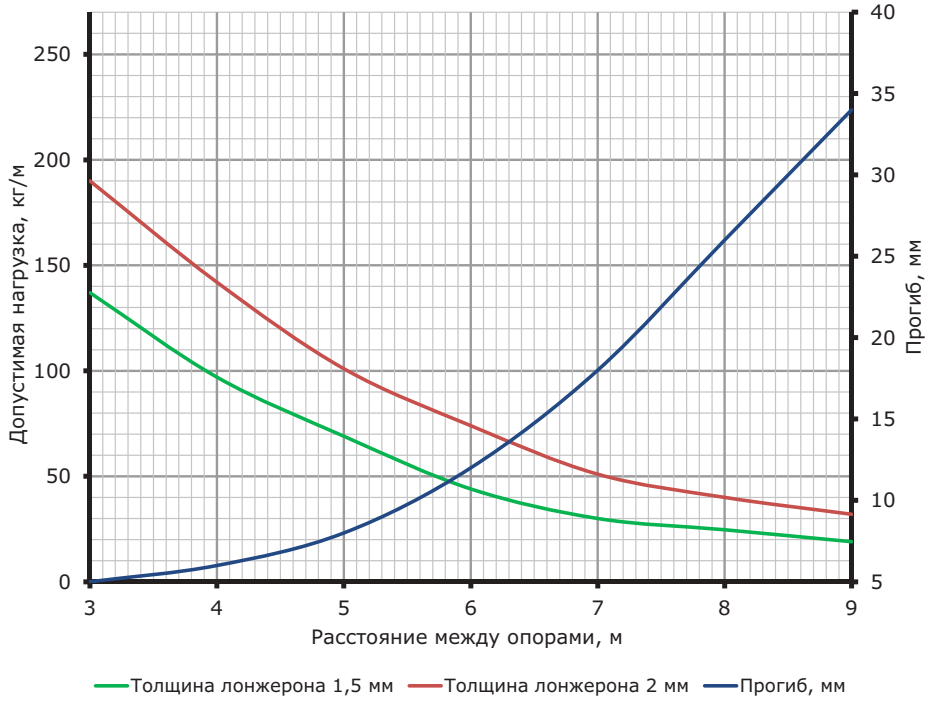


**Условия испытаний лотков на безопасную рабочую нагрузку**:
- испытания по ГОСТ Р 52868 п.10.3.3.;
- коэффициент запаса – не менее 1,7 от заявленной нагрузки.

## Прямые элементы высотой 100 мм

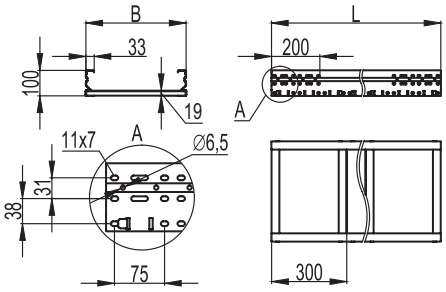


**Назначение:**
- прокладка кабелей на прямых участках;
- по запросу – изготовление лотков длиной 9 метров (исполнения: 1, 4).

| Высота, мм | Толщина лонжерона, мм | Ширина B, мм | ТИЗ, мм² | Вес, исп. 1, кг/м | Длина L, мм | | | | | |
|---|---|---|---|---|---|---|---|---|---|---|
| | | | | | 3000 | | | 6000 | | |
| | | | | | код, исп. 1 | код, исп. 2 | код, исп. 4 | код, исп. 1 | код, исп. 2 | код, исп. 4 |
| 100 | 1,5 | 200 | 16000 | 6,45 | UNM312 | UNM312HDZ | UNM312ZL | UNM612 | UNM612HDZ | UNM612ZL |
| | | 300 | 24000 | 7,35 | UNM313 | UNM313HDZ | UNM313ZL | UNM613 | UNM613HDZ | UNM613ZL |
| | | 400 | 32000 | 8,25 | UNM314 | UNM314HDZ | UNM314ZL | UNM614 | UNM614HDZ | UNM614ZL |
| | | 500 | 40000 | 9,15 | UNM315 | UNM315HDZ | UNM315ZL | UNM615 | UNM615HDZ | UNM615ZL |
| | | 600 | 48000 | 10,04 | UNM316 | UNM316HDZ | UNM316ZL | UNM616 | UNM616HDZ | UNM616ZL |
| | | 700 | 56000 | 10,94 | UNM317 | UNM317HDZ | UNM317ZL | UNM617 | UNM617HDZ | UNM617ZL |
| | | 800 | 64000 | 11,84 | UNM318 | UNM318HDZ | UNM318ZL | UNM618 | UNM618HDZ | UNM618ZL |
| | | 900 | 72000 | 12,73 | UNM319 | UNM319HDZ | UNM319ZL | UNM619 | UNM619HDZ | UNM619ZL |
| | | 1000 | 80000 | 13,63 | UNM310 | UNM310HDZ | UNM310ZL | UNM610 | UNM610HDZ | UNM610ZL |
| | 2,0 | 200 | 16000 | 8,04 | UNH312 | UNH312HDZ | UNH312ZL | UNH612 | UNH612HDZ | UNH612ZL |
| | | 300 | 24000 | 8,94 | UNH313 | UNH313HDZ | UNH313ZL | UNH613 | UNH613HDZ | UNH613ZL |
| | | 400 | 32000 | 9,84 | UNH314 | UNH314HDZ | UNH314ZL | UNH614 | UNH614HDZ | UNH614ZL |
| | | 500 | 40000 | 10,74 | UNH315 | UNH315HDZ | UNH315ZL | UNH615 | UNH615HDZ | UNH615ZL |
| | | 600 | 48000 | 11,64 | UNH316 | UNH316HDZ | UNH316ZL | UNH616 | UNH616HDZ | UNH616ZL |
| | | 700 | 56000 | 12,53 | UNH317 | UNH317HDZ | UNH317ZL | UNH617 | UNH617HDZ | UNH617ZL |
| | | 800 | 64000 | 13,43 | UNH318 | UNH318HDZ | UNH318ZL | UNH618 | UNH618HDZ | UNH618ZL |
| | | 900 | 72000 | 14,99 | UNH319 | UNH319HDZ | UNH319ZL | UNH619 | UNH619HDZ | UNH619ZL |
| | | 1000 | 80000 | 15,22 | UNH310 | UNH310HDZ | UNH310ZL | UNH610 | UNH610HDZ | UNH610ZL |

## Графики нагрузок для лотков высотой 100 мм

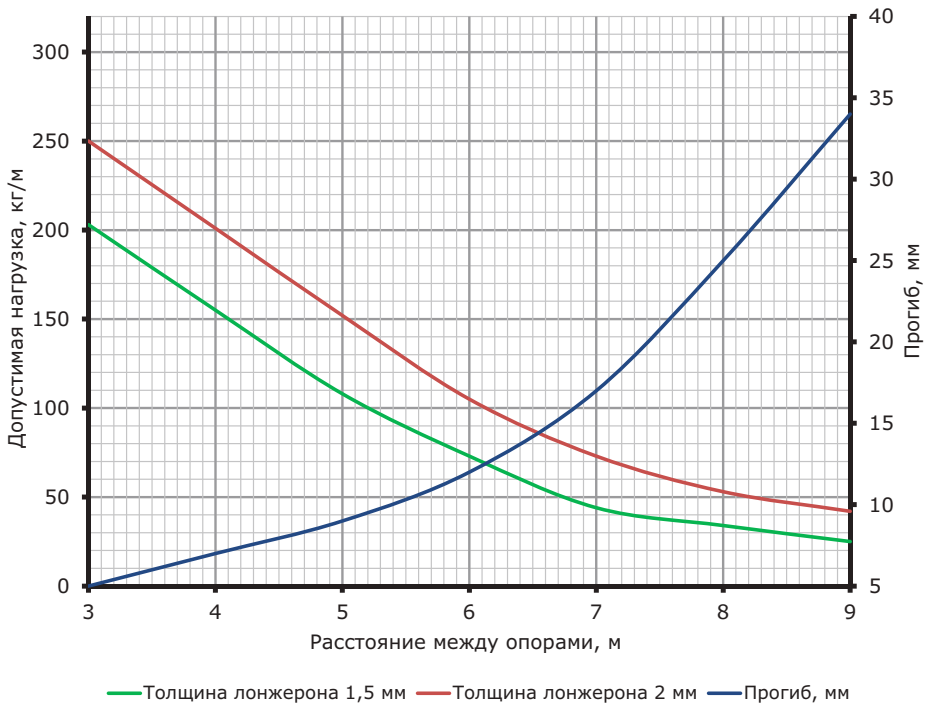


**Условия испытаний лотков на безопасную рабочую нагрузку**:
- испытания по ГОСТ Р 52868 п.10.3.3.;
- коэффициент запаса – не менее 1,7 от заявленной нагрузки.

## Прямые элементы высотой 150 мм

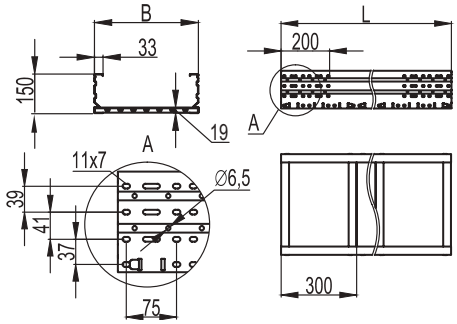


**Назначение:**
- прокладка кабелей на прямых участках;
- по запросу – изготовление лотков длиной 9 метров (исполнения: 1, 4).

| Высота, мм | Толщина лонжерона, мм | Ширина B, мм | Ширина донных пластин T, мм | ТИЗ, мм² | Вес, исп. 1, кг/м | Длина L, мм | | | | | |
|---|---|---|---|---|---|---|---|---|---|---|---|
| | | | | | | 3000 | | | 6000 | | |
| | | | | | | код, исп. 1 | код, исп. 2 | код, исп. 4 | код, исп. 1 | код, исп. 2 | код, исп. 4 |
| 150 | 1,5 | 200 | 300 | 26000 | 7,73 | UNM352 | UNM352HDZ | UNM352ZL | UNM652 | UNM652HDZ | UNM652ZL |
| | | 300 | 300 | 39000 | 8,63 | UNM353 | UNM353HDZ | UNM353ZL | UNM653 | UNM653HDZ | UNM653ZL |
| | | 400 | 300 | 52000 | 9,52 | UNM354 | UNM354HDZ | UNM354ZL | UNM654 | UNM654HDZ | UNM654ZL |
| | | 500 | 300 | 65000 | 10,42 | UNM355 | UNM355HDZ | UNM355ZL | UNM655 | UNM655HDZ | UNM655ZL |
| | | 600 | 300 | 78000 | 11,32 | UNM356 | UNM356HDZ | UNM356ZL | UNM656 | UNM656HDZ | UNM656ZL |
| | | 700 | 200 | 91000 | 12,22 | UNM357 | UNM357HDZ | UNM357ZL | UNM657 | UNM657HDZ | UNM657ZL |
| | | 800 | 200 | 104000 | 13,12 | UNM358 | UNM358HDZ | UNM358ZL | UNM658 | UNM658HDZ | UNM658ZL |
| | | 900 | 200 | 117000 | 14,01 | UNM359 | UNM359HDZ | UNM359ZL | UNM659 | UNM659HDZ | UNM659ZL |
| | | 1000 | 200 | 130000 | 14,91 | UNM350 | UNM350HDZ | UNM350ZL | UNM650 | UNM650HDZ | UNM650ZL |
| | 2,0 | 200 | 300 | 26000 | 9,75 | UNH352 | UNH352HDZ | UNH352ZL | UNH652 | UNH652HDZ | UNH652ZL |
| | | 300 | 300 | 39000 | 10,64 | UNH353 | UNH353HDZ | UNH353ZL | UNH653 | UNH653HDZ | UNH653ZL |
| | | 400 | 300 | 52000 | 11,54 | UNH354 | UNH354HDZ | UNH354ZL | UNH654 | UNH654HDZ | UNH654ZL |
| | | 500 | 300 | 65000 | 12,44 | UNH355 | UNH355HDZ | UNH355ZL | UNH655 | UNH655HDZ | UNH655ZL |
| | | 600 | 300 | 78000 | 13,34 | UNH356 | UNH356HDZ | UNH356ZL | UNH656 | UNH656HDZ | UNH656ZL |
| | | 700 | 200 | 91000 | 14,23 | UNH357 | UNH357HDZ | UNH357ZL | UNH657 | UNH657HDZ | UNH657ZL |
| | | 800 | 200 | 104000 | 15,13 | UNH358 | UNH358HDZ | UNH358ZL | UNH658 | UNH658HDZ | UNH658ZL |
| | | 900 | 200 | 117000 | 16,03 | UNH359 | UNH359HDZ | UNH359ZL | UNH659 | UNH659HDZ | UNH659ZL |
| | | 1000 | 200 | 130000 | 16,93 | UNH350 | UNH350HDZ | UNH350ZL | UNH650 | UNH650HDZ | UNH650ZL |

## Графики нагрузок для лотков высотой 150 мм

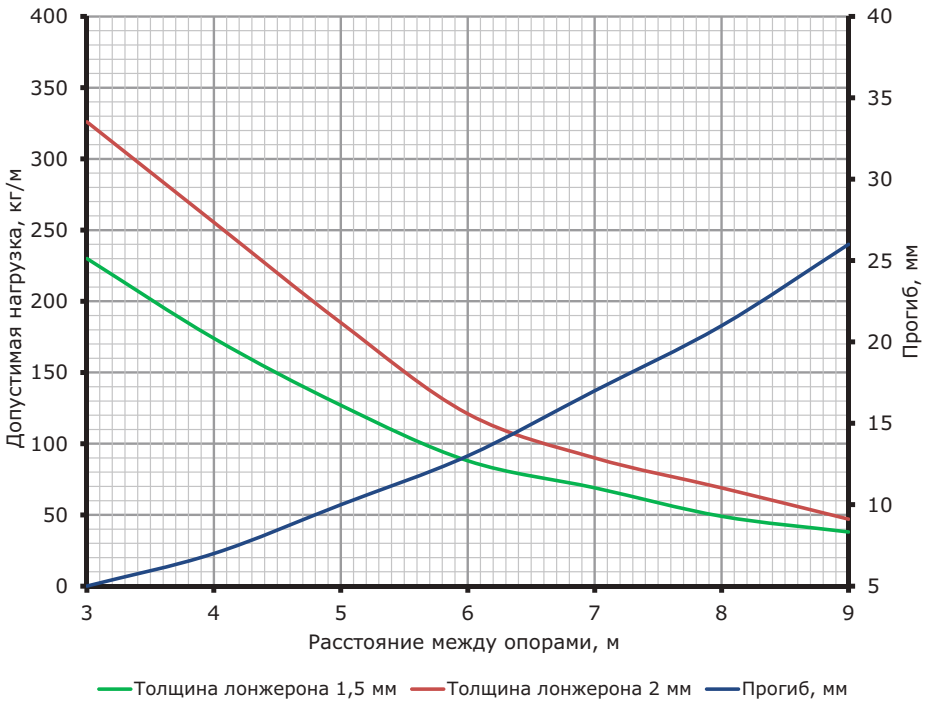


**Условия испытаний лотков на безопасную рабочую нагрузку**:
- испытания по ГОСТ Р 52868 п.10.3.3.;
- коэффициент запаса – не менее 1,7 от заявленной нагрузки.

## Прямые элементы высотой 200 мм

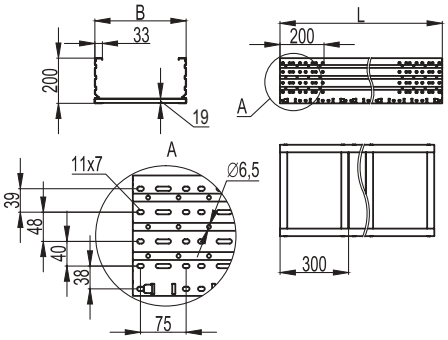


**Назначение:**
- прокладка кабелей на прямых участках;
- по запросу – изготовление лотков длиной 9 метров (исполнения: 1, 4).

| Высота, мм | Толщина лонжерона, мм | Ширина B, мм | Ширина донных пластин T, мм | ТИЗ, мм² | Вес, исп. 1, кг/м | Длина L, мм | | | | | |
|---|---|---|---|---|---|---|---|---|---|---|---|
| | | | | | | 3000 | | | 6000 | | |
| | | | | | | код, исп. 1 | код, исп. 2 | код, исп. 4 | код, исп. 1 | код, исп. 2 | код, исп. 4 |
| 200 | 1,5 | 200 | 300 | 36000 | 9 | UNM322 | UNM322HDZ | UNM322ZL | UNM622 | UNM622HDZ | UNM622ZL |
| | | 300 | 300 | 54000 | 9,9 | UNM323 | UNM323HDZ | UNM323ZL | UNM623 | UNM623HDZ | UNM623ZL |
| | | 400 | 300 | 72000 | 10,8 | UNM324 | UNM324HDZ | UNM324ZL | UNM624 | UNM624HDZ | UNM624ZL |
| | | 500 | 300 | 90000 | 11,69 | UNM325 | UNM325HDZ | UNM325ZL | UNM625 | UNM625HDZ | UNM625ZL |
| | | 600 | 300 | 108000 | 12,59 | UNM326 | UNM326HDZ | UNM326ZL | UNM626 | UNM626HDZ | UNM626ZL |
| | | 700 | 200 | 126000 | 13,49 | UNM327 | UNM327HDZ | UNM327ZL | UNM627 | UNM627HDZ | UNM627ZL |
| | | 800 | 200 | 144000 | 14,39 | UNM328 | UNM328HDZ | UNM328ZL | UNM628 | UNM628HDZ | UNM628ZL |
| | | 900 | 200 | 162000 | 15,28 | UNM329 | UNM329HDZ | UNM329ZL | UNM629 | UNM629HDZ | UNM629ZL |
| | | 1000 | 200 | 180000 | 16,19 | UNM320 | UNM320HDZ | UNM320ZL | UNM620 | UNM620HDZ | UNM620ZL |
| | 2,0 | 200 | 300 | 36000 | 11,45 | UNH322 | UNH322HDZ | UNH322ZL | UNH622 | UNH622HDZ | UNH622ZL |
| | | 300 | 300 | 54000 | 12,34 | UNH323 | UNH323HDZ | UNH323ZL | UNH623 | UNH623HDZ | UNH623ZL |
| | | 400 | 300 | 72000 | 13,24 | UNH324 | UNH324HDZ | UNH324ZL | UNH624 | UNH624HDZ | UNH624ZL |
| | | 500 | 300 | 90000 | 14,14 | UNH325 | UNH325HDZ | UNH325ZL | UNH625 | UNH625HDZ | UNH625ZL |
| | | 600 | 300 | 108000 | 15,04 | UNH326 | UNH326HDZ | UNH326ZL | UNH626 | UNH626HDZ | UNH626ZL |
| | | 700 | 200 | 126000 | 15,94 | UNH327 | UNH327HDZ | UNH327ZL | UNH627 | UNH627HDZ | UNH627ZL |
| | | 800 | 200 | 144000 | 16,83 | UNH328 | UNH328HDZ | UNH328ZL | UNH628 | UNH628HDZ | UNH628ZL |
| | | 900 | 200 | 162000 | 17,73 | UNH329 | UNH329HDZ | UNH329ZL | UNH629 | UNH629HDZ | UNH629ZL |
| | | 1000 | 200 | 180000 | 18,63 | UNH320 | UNH320HDZ | UNH320ZL | UNH620 | UNH620HDZ | UNH620ZL |

## Графики нагрузок для лотков высотой 200 мм

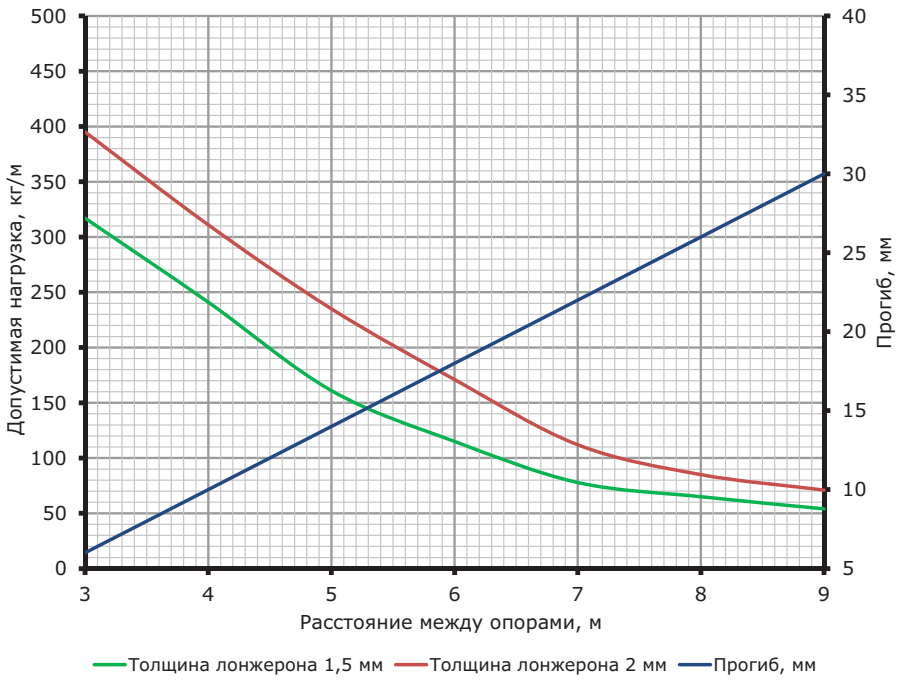


**Условия испытаний лотков на безопасную рабочую нагрузку**:
- испытания по ГОСТ Р 52868 п.10.3.3.;
- коэффициент запаса – не менее 1,7 от заявленной нагрузки.

# Системные аксессуары листового типа

## Угол горизонтальный 45°

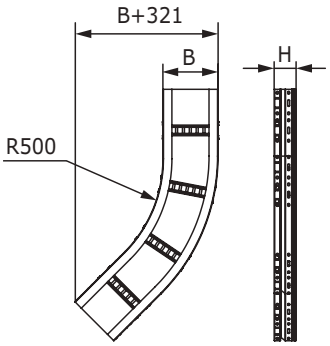


**Назначение:**
- поворот трассы на 45° в горизонтальной плоскости;
- по запросу – R600-1000.

| Высота H, мм | Ширина основания B, мм | Код, исп. 1 | Код, исп. 2 | Код, исп. 4 |
|---|---|---|---|---|
| 80 | 200 | USC682 | USC682HDZ | USC682ZL |
| | 300 | USC683 | USC683HDZ | USC683ZL |
| | 400 | USC684 | USC684HDZ | USC684ZL |
| | 500 | USC685 | USC685HDZ | USC685ZL |
| | 600 | USC686 | USC686HDZ | USC686ZL |
| | 700 | USC687 | USC687HDZ | USC687ZL |
| | 800 | USC688 | USC688HDZ | USC688ZL |
| | 900 | USC689 | USC689HDZ | USC689ZL |
| | 1000 | USC680 | USC680HDZ | USC680ZL |
| 100 | 200 | USC612 | USC612HDZ | USC612ZL |
| | 300 | USC613 | USC613HDZ | USC613ZL |
| | 400 | USC614 | USC614HDZ | USC614ZL |
| | 500 | USC615 | USC615HDZ | USC615ZL |
| | 600 | USC616 | USC616HDZ | USC616ZL |
| | 700 | USC617 | USC617HDZ | USC617ZL |
| | 800 | USC618 | USC618HDZ | USC618ZL |
| | 900 | USC619 | USC619HDZ | USC619ZL |
| | 1000 | USC610 | USC610HDZ | USC610ZL |
| 150 | 200 | USC652 | USC652HDZ | USC652ZL |
| | 300 | USC653 | USC653HDZ | USC653ZL |
| | 400 | USC654 | USC654HDZ | USC654ZL |
| | 500 | USC655 | USC655HDZ | USC655ZL |
| | 600 | USC656 | USC656HDZ | USC656ZL |
| | 700 | USC657 | USC657HDZ | USC657ZL |
| | 800 | USC658 | USC658HDZ | USC658ZL |
| | 900 | USC659 | USC659HDZ | USC659ZL |
| | 1000 | USC650 | USC650HDZ | USC650ZL |
| 200 | 200 | USC622 | USC622HDZ | USC622ZL |
| | 300 | USC623 | USC623HDZ | USC623ZL |
| | 400 | USC624 | USC624HDZ | USC624ZL |
| | 500 | USC625 | USC625HDZ | USC625ZL |
| | 600 | USC626 | USC626HDZ | USC626ZL |
| | 700 | USC627 | USC627HDZ | USC627ZL |
| | 800 | USC628 | USC628HDZ | USC628ZL |
| | 900 | USC629 | USC629HDZ | USC629ZL |
| | 1000 | USC620 | USC620HDZ | USC620ZL |

## Угол горизонтальный 90°

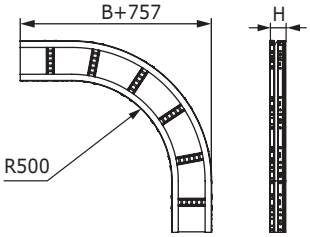


**Назначение:**
- поворот трассы на 90° в горизонтальной плоскости;
- по запросу – R600-1000.

| Высота H, мм | Ширина основания B, мм | Код, исп. 1 | Код, исп. 2 | Код, исп. 4 |
|---|---|---|---|---|
| 80 | 200 | USD682 | USD682HDZ | USD682ZL |
| | 300 | USD683 | USD683HDZ | USD683ZL |
| | 400 | USD684 | USD684HDZ | USD684ZL |
| | 500 | USD685 | USD685HDZ | USD685ZL |
| | 600 | USD686 | USD686HDZ | USD686ZL |
| | 700 | USD687 | USD687HDZ | USD687ZL |
| | 800 | USD688 | USD688HDZ | USD688ZL |
| | 900 | USD689 | USD689HDZ | USD689ZL |
| | 1000 | USD680 | USD680HDZ | USD680ZL |
| 100 | 200 | USD612 | USD612HDZ | USD612ZL |
| | 300 | USD613 | USD613HDZ | USD613ZL |
| | 400 | USD614 | USD614HDZ | USD614ZL |
| | 500 | USD615 | USD615HDZ | USD615ZL |
| | 600 | USD616 | USD616HDZ | USD616ZL |
| | 700 | USD617 | USD617HDZ | USD617ZL |
| | 800 | USD618 | USD618HDZ | USD618ZL |
| | 900 | USD619 | USD619HDZ | USD619ZL |
| | 1000 | USD610 | USD610HDZ | USD610ZL |
| 150 | 200 | USD652 | USD652HDZ | USD652ZL |
| | 300 | USD653 | USD653HDZ | USD653ZL |
| | 400 | USD654 | USD654HDZ | USD654ZL |
| | 500 | USD655 | USD655HDZ | USD655ZL |
| | 600 | USD656 | USD656HDZ | USD656ZL |
| | 700 | USD657 | USD657HDZ | USD657ZL |
| | 800 | USD658 | USD658HDZ | USD658ZL |
| | 900 | USD659 | USD659HDZ | USD659ZL |
| | 1000 | USD650 | USD650HDZ | USD650ZL |
| 200 | 200 | USD622 | USD622HDZ | USD622ZL |
| | 300 | USD623 | USD623HDZ | USD623ZL |
| | 400 | USD624 | USD624HDZ | USD624ZL |
| | 500 | USD625 | USD625HDZ | USD625ZL |
| | 600 | USD626 | USD626HDZ | USD626ZL |
| | 700 | USD627 | USD627HDZ | USD627ZL |
| | 800 | USD628 | USD628HDZ | USD628ZL |
| | 900 | USD629 | USD629HDZ | USD629ZL |
| | 1000 | USD620 | USD620HDZ | USD620ZL |

## Т-образный ответвитель

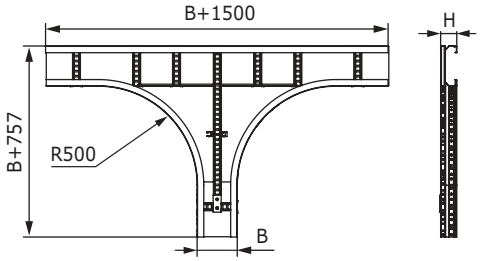


**Назначение:**
- монтаж отводов трасс в горизонтальной плоскости;
- по запросу – R600-1000.

| Высота H, мм | Ширина основания B, мм | Код, исп. 1 | Код, исп. 2 | Код, исп. 4 |
|---|---|---|---|---|
| 80 | 200 | UST682 | UST682HDZ | UST682ZL |
| | 300 | UST683 | UST683HDZ | UST683ZL |
| | 400 | UST684 | UST684HDZ | UST684ZL |
| | 500 | UST685 | UST685HDZ | UST685ZL |
| | 600 | UST686 | UST686HDZ | UST686ZL |
| | 700 | UST687 | UST687HDZ | UST687ZL |
| | 800 | UST688 | UST688HDZ | UST688ZL |
| | 900 | UST689 | UST689HDZ | UST689ZL |
| | 1000 | UST680 | UST680HDZ | UST680ZL |
| 100 | 200 | UST612 | UST612HDZ | UST612ZL |
| | 300 | UST613 | UST613HDZ | UST613ZL |
| | 400 | UST614 | UST614HDZ | UST614ZL |
| | 500 | UST615 | UST615HDZ | UST615ZL |
| | 600 | UST616 | UST616HDZ | UST616ZL |
| | 700 | UST617 | UST617HDZ | UST617ZL |
| | 800 | UST618 | UST618HDZ | UST618ZL |
| | 900 | UST619 | UST619HDZ | UST619ZL |
| | 1000 | UST610 | UST610HDZ | UST610ZL |
| 150 | 200 | UST652 | UST652HDZ | UST652ZL |
| | 300 | UST653 | UST653HDZ | UST653ZL |
| | 400 | UST654 | UST654HDZ | UST654ZL |
| | 500 | UST655 | UST655HDZ | UST655ZL |
| | 600 | UST656 | UST656HDZ | UST656ZL |
| | 700 | UST657 | UST657HDZ | UST657ZL |
| | 800 | UST658 | UST658HDZ | UST658ZL |
| | 900 | UST659 | UST659HDZ | UST659ZL |
| | 1000 | UST650 | UST650HDZ | UST650ZL |
| 200 | 200 | UST622 | UST622HDZ | UST622ZL |
| | 300 | UST623 | UST623HDZ | UST623ZL |
| | 400 | UST624 | UST624HDZ | UST624ZL |
| | 500 | UST625 | UST625HDZ | UST625ZL |
| | 600 | UST626 | UST626HDZ | UST626ZL |
| | 700 | UST627 | UST627HDZ | UST627ZL |
| | 800 | UST628 | UST628HDZ | UST628ZL |
| | 900 | UST629 | UST629HDZ | UST629ZL |
| | 1000 | UST620 | UST620HDZ | UST620ZL |

## Х-образный ответвитель

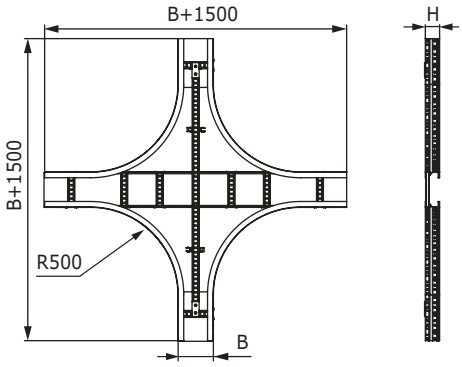


**Назначение:**
- монтаж пересечения трасс в горизонтальной плоскости;
- по запросу – R600-1000.

| Высота H, мм | Ширина основания B, мм | Код, исп. 1 | Код, исп. 2 | Код, исп. 4 |
|---|---|---|---|---|
| 80 | 200 | USX682 | USX682HDZ | USX682ZL |
| | 300 | USX683 | USX683HDZ | USX683ZL |
| | 400 | USX684 | USX684HDZ | USX684ZL |
| | 500 | USX685 | USX685HDZ | USX685ZL |
| | 600 | USX686 | USX686HDZ | USX686ZL |
| | 700 | USX687 | USX687HDZ | USX687ZL |
| | 800 | USX688 | USX688HDZ | USX688ZL |
| | 900 | USX689 | USX689HDZ | USX689ZL |
| | 1000 | USX680 | USX680HDZ | USX680ZL |
| 100 | 200 | USX612 | USX612HDZ | USX612ZL |
| | 300 | USX613 | USX613HDZ | USX613ZL |
| | 400 | USX614 | USX614HDZ | USX614ZL |
| | 500 | USX615 | USX615HDZ | USX615ZL |
| | 600 | USX616 | USX616HDZ | USX616ZL |
| | 700 | USX617 | USX617HDZ | USX617ZL |
| | 800 | USX618 | USX618HDZ | USX618ZL |
| | 900 | USX619 | USX619HDZ | USX619ZL |
| | 1000 | USX610 | USX610HDZ | USX610ZL |
| 150 | 200 | USX652 | USX652HDZ | USX652ZL |
| | 300 | USX653 | USX653HDZ | USX653ZL |
| | 400 | USX654 | USX654HDZ | USX654ZL |
| | 500 | USX655 | USX655HDZ | USX655ZL |
| | 600 | USX656 | USX656HDZ | USX656ZL |
| | 700 | USX657 | USX657HDZ | USX657ZL |
| | 800 | USX658 | USX658HDZ | USX658ZL |
| | 900 | USX659 | USX659HDZ | USX659ZL |
| | 1000 | USX650 | USX650HDZ | USX650ZL |
| 200 | 200 | USX622 | USX622HDZ | USX622ZL |
| | 300 | USX623 | USX623HDZ | USX623ZL |
| | 400 | USX624 | USX624HDZ | USX624ZL |
| | 500 | USX625 | USX625HDZ | USX625ZL |
| | 600 | USX626 | USX626HDZ | USX626ZL |
| | 700 | USX627 | USX627HDZ | USX627ZL |
| | 800 | USX628 | USX628HDZ | USX628ZL |
| | 900 | USX629 | USX629HDZ | USX629ZL |
| | 1000 | USX620 | USX620HDZ | USX620ZL |

## Угол вертикальный

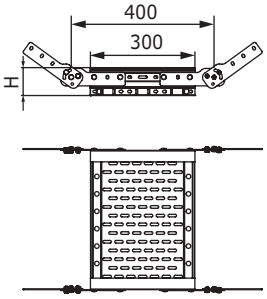


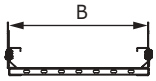


**Назначение:**
- монтаж подъемов и опусков трассы;
- наклон трассы под произвольным углом;
- переход в другую плоскость прокладки.

**Отличительные особенности:**
- для увеличения радиуса поворота монтируются подряд несколько секций.

| Высота H, мм | Ширина основания B, мм | Код, исп. 1 | Код, исп. 2 | Код, исп. 4 |
|---|---|---|---|---|
| 80 | 200 | USF082 | USF082HDZ | USF082ZL |
| | 300 | USF083 | USF083HDZ | USF083ZL |
| | 400 | USF084 | USF084HDZ | USF084ZL |
| | 500 | USF085 | USF085HDZ | USF085ZL |
| | 600 | USF086 | USF086HDZ | USF086ZL |
| | 700 | USF087 | USF087HDZ | USF087ZL |
| | 800 | USF088 | USF088HDZ | USF088ZL |
| | 900 | USF089 | USF089HDZ | USF089ZL |
| | 1000 | USF080 | USF080HDZ | USF080ZL |
| 100 | 200 | USF012 | USF012HDZ | USF012ZL |
| | 300 | USF013 | USF013HDZ | USF013ZL |
| | 400 | USF014 | USF014HDZ | USF014ZL |
| | 500 | USF015 | USF015HDZ | USF015ZL |
| | 600 | USF016 | USF016HDZ | USF016ZL |
| | 700 | USF017 | USF017HDZ | USF017ZL |
| | 800 | USF018 | USF018HDZ | USF018ZL |
| | 900 | USF019 | USF019HDZ | USF019ZL |
| | 1000 | USF010 | USF010HDZ | USF010ZL |
| 150 | 200 | USF052 | USF052HDZ | USF052ZL |
| | 300 | USF053 | USF053HDZ | USF053ZL |
| | 400 | USF054 | USF054HDZ | USF054ZL |
| | 500 | USF055 | USF055HDZ | USF055ZL |
| | 600 | USF056 | USF056HDZ | USF056ZL |
| | 700 | USF057 | USF057HDZ | USF057ZL |
| | 800 | USF058 | USF058HDZ | USF058ZL |
| | 900 | USF059 | USF059HDZ | USF059ZL |
| | 1000 | USF050 | USF050HDZ | USF050ZL |
| 200 | 200 | USF022 | USF022HDZ | USF022ZL |
| | 300 | USF023 | USF023HDZ | USF023ZL |
| | 400 | USF024 | USF024HDZ | USF024ZL |
| | 500 | USF025 | USF025HDZ | USF025ZL |
| | 600 | USF026 | USF026HDZ | USF026ZL |
| | 700 | USF027 | USF027HDZ | USF027ZL |
| | 800 | USF028 | USF028HDZ | USF028ZL |
| | 900 | USF029 | USF029HDZ | USF029ZL |
| | 1000 | USF020 | USF020HDZ | USF020ZL |

# Крышки

## Крышка с фиксаторами

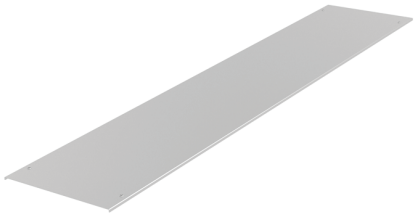

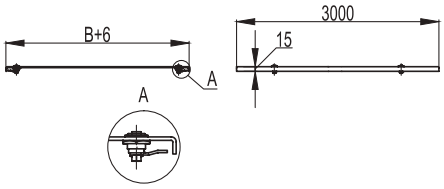


**Назначение:**
• защита кабеля от воздействий внешней среды;
• применяется при горизонтальной прокладке кабельной трассы.
**Отличительные особенности:**
• монтируется с помощью 4-х поворотных фиксаторов.
**Характеристики:**
• толщина – 1,5 мм.
**Монтажные элементы**
• при сильных ветровых нагрузках дополнительно используется держатель прямой крышки UKH400HDZL.

| Ширина основания B, мм | Код, исп. 1 | Код, исп. 2 | Код, исп. 4 |
|---|---|---|---|
| 200 | UKS302 | UKS302HDZ | UKS302ZL |
| 300 | UKS303 | UKS303HDZ | UKS303ZL |
| 400 | UKS304 | UKS304HDZ | UKS304ZL |
| 500 | UKS305 | UKS305HDZ | UKS305ZL |
| 600 | UKS306 | UKS306HDZ | UKS306ZL |
| 700 | UKS307 | UKS307HDZ | UKS307ZL |
| 800 | UKS308 | UKS308HDZ | UKS308ZL |
| 900 | UKS309 | UKS309HDZ | UKS309ZL |
| 1000 | UKS300 | UKS300HDZ | UKS300ZL |

## Крышка рифленая с фиксаторами

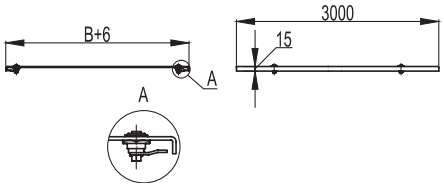


**Назначение:**
• защита кабеля от воздействий внешней среды;
• напольная прокладка.
**Отличительные особенности:**
• монтируется с помощью 4-х поворотных фиксаторов.
**Характеристики:**
• материал – алюминий;
• толщина – 3 мм.

| Ширина основания B, мм | Код |
|---|---|
| 200 | UKS312 |
| 300 | UKS313 |
| 400 | UKS314 |
| 500 | UKS315 |
| 600 | UKS316 |
| 700 | UKS317 |
| 800 | UKS318 |
| 900 | UKS319 |
| 1000 | UKS310 |

## Крышка вертикального угла

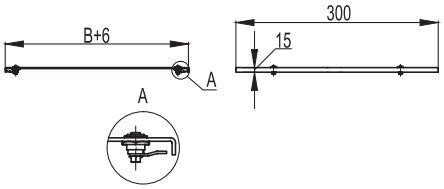


**Назначение:**
• защита кабеля от внешней среды.
**Характеристики:**
• длина – 300 мм;
• толщина – 1,5 мм.
**Монтажные элементы:**
• при больших углах монтажа необходимо использовать держатель (код UKH300HDZL).

| Ширина основания, мм | Код, исп. 1 | Код, исп. 2 | Код, исп. 4 |
|---|---|---|---|
| 200 | UKF302 | UKF302HDZ | UKF302ZL |
| 300 | UKF303 | UKF303HDZ | UKF303ZL |
| 400 | UKF304 | UKF304HDZ | UKF304ZL |
| 500 | UKF305 | UKF305HDZ | UKF305ZL |
| 600 | UKF306 | UKF306HDZ | UKF306ZL |
| 700 | UKF307 | UKF307HDZ | UKF307ZL |
| 800 | UKF308 | UKF308HDZ | UKF308ZL |
| 900 | UKF309 | UKF309HDZ | UKF309ZL |
| 1000 | UKF300 | UKF300HDZ | UKF300ZL |

## Крышка на угол горизонтальный 45°

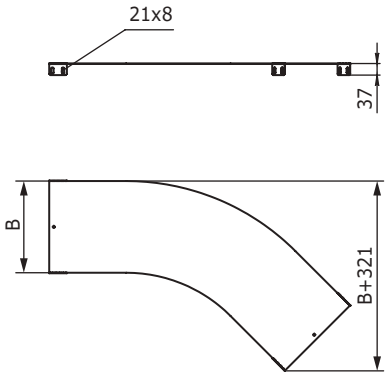


**Назначение:**
• защита кабеля от воздействий внешней среды;
• толщина – 1 мм.
**Монтажные элементы:**
• для соединения используются следующие метизы: болт М6х10 (код СМ010610), гайка М6 (код СМ100600).

| Ширина основания B, мм | Код, исп. 1 | Код, исп. 2 | Код, исп. 4 |
|---|---|---|---|
| 200 | UKC602 | UKC602HDZ | UKC602ZL |
| 300 | UKC603 | UKC603HDZ | UKC603ZL |
| 400 | UKC604 | UKC604HDZ | UKC604ZL |
| 500 | UKC605 | UKC605HDZ | UKC605ZL |
| 600 | UKC606 | UKC606HDZ | UKC606ZL |
| 700 | UKC607 | UKC607HDZ | UKC607ZL |
| 800 | UKC608 | UKC608HDZ | UKC608ZL |
| 900 | UKC609 | UKC609HDZ | UKC609ZL |
| 1000 | UKC600 | UKC600HDZ | UKC600ZL |

## Крышка на угол горизонтальный 90°

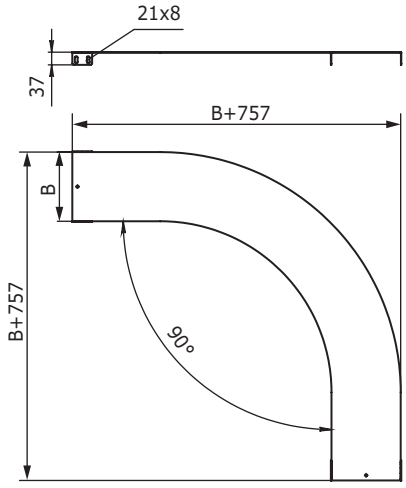


**Назначение:**
• защита кабеля от воздействий окружающей среды;
• толщина – 1 мм.
**Монтажные элементы:**
• для соединения используются следующие метизы: болт М6х10 (код СМ010610), гайка М6 (код СМ100600).

| Ширина основания B, мм | Код, исп. 1 | Код, исп. 2 | Код, исп. 4 |
|---|---|---|---|
| 200 | UKD602 | UKD602HDZ | UKD602ZL |
| 300 | UKD603 | UKD603HDZ | UKD603ZL |
| 400 | UKD604 | UKD604HDZ | UKD604ZL |
| 500 | UKD605 | UKD605HDZ | UKD605ZL |
| 600 | UKD606 | UKD606HDZ | UKD606ZL |
| 700 | UKD607 | UKD607HDZ | UKD607ZL |
| 800 | UKD608 | UKD608HDZ | UKD608ZL |
| 900 | UKD609 | UKD609HDZ | UKD609ZL |
| 1000 | UKD600 | UKD600HDZ | UKD600ZL |

## Крышка на Т-образный ответвитель

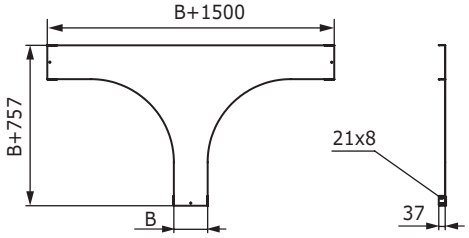


**Назначение:**
• защита кабеля от воздействий внешней среды;
• толщина – 1 мм.
**Монтажные элементы:**
• для соединения используются следующие метизы: болт М6х10 (код СМ010610), гайка М6 (код СМ100600).

| Ширина основания B, мм | Код, исп. 1 | Код, исп. 2 | Код, исп. 4 |
|---|---|---|---|
| 200 | UKT602 | UKT602HDZ | UKT602ZL |
| 300 | UKT603 | UKT603HDZ | UKT603ZL |
| 400 | UKT604 | UKT604HDZ | UKT604ZL |
| 500 | UKT605 | UKT605HDZ | UKT605ZL |
| 600 | UKT606 | UKT606HDZ | UKT606ZL |
| 700 | UKT607 | UKT607HDZ | UKT607ZL |
| 800 | UKT608 | UKT608HDZ | UKT608ZL |
| 900 | UKT609 | UKT609HDZ | UKT609ZL |
| 1000 | UKT600 | UKT600HDZ | UKT600ZL |

## Крышка на Х-образный ответвитель

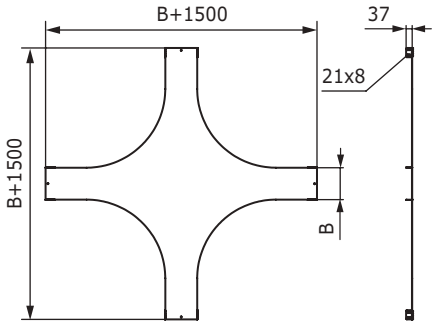


**Назначение:**
• защита кабеля от воздействий внешней среды;
• толщина – 1 мм.
**Монтажные элементы:**
• для соединения используются следующие метизы: болт М6х10 (код СМ010610), гайка М6 (код СМ100600).

| Ширина основания B, мм | Код, исп. 1 | Код, исп. 2 | Код, исп. 4 |
|---|---|---|---|
| 200 | UKX602 | UKX602HDZ | UKX602ZL |
| 300 | UKX603 | UKX603HDZ | UKX603ZL |
| 400 | UKX604 | UKX604HDZ | UKX604ZL |
| 500 | UKX605 | UKX605HDZ | UKX605ZL |
| 600 | UKX606 | UKX606HDZ | UKX606ZL |
| 700 | UKX607 | UKX607HDZ | UKX607ZL |
| 800 | UKX608 | UKX608HDZ | UKX608ZL |
| 900 | UKX609 | UKX609HDZ | UKX609ZL |
| 1000 | UKX600 | UKX600HDZ | UKX600ZL |

## Двускатная крышка

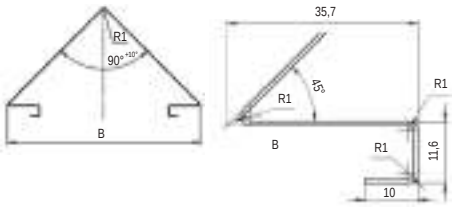


**Назначение:**
• защита кабеля от воздействий снеговой нагрузки.
**Отличительные особенности:**
• соответствие СНиП 2.01.07-85, СП 20.13330.2016.
**Характеристики:**
• толщина – 0,8 мм;
• длина – 1,5 м.
**Монтажные элементы:**
• при сильных ветровых нагрузках использовать держатель (код UKH500HDZL).

| Ширина основания B, мм | Код, исп. 2 | Код, исп. 4 |
|---|---|---|
| 200 | UKS322HDZ | UKS322ZL |
| 300 | UKS323HDZ | UKS323ZL |
| 400 | UKS324HDZ | UKS324ZL |
| 500 | UKS325HDZ | UKS325ZL |
| 600 | UKS326HDZ | UKS326ZL |
| 700 | UKS327HDZ | UKS327ZL |
| 800 | UKS328HDZ | UKS328ZL |
| 900 | UKS329HDZ | UKS329ZL |
| 1000 | UKS320HDZ | UKS320ZL |

# Монтажные аксессуары

## Прижим лотка

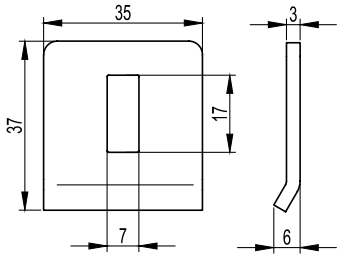


**Назначение:**
• крепление лестничных лотков к консолям и подвесам.
**Монтажные элементы:**
• для соединения используются следующие метизы: болт М6х16 (код СМ010616), гайка М6 (код СМ100600).

| Вес, исполнение 1, кг/шт. | Код, исп. 1 | Код, исп. 2 | Код, исп. 3 | Код, исп. 4 |
|---|---|---|---|---|
| 0,003 | LP1000 | LP1000HDZL | LP1000INOX | LP1000HDZL |

## Соединитель горизонтальный

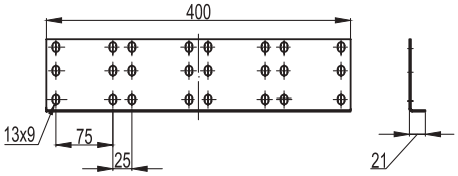


**Назначение:**
• соединение элементов между собой.
**Характеристики:**
• толщина стали – 2,5 мм.
**Монтажные элементы:**
• для соединения используются следующие метизы: болт М6х16 (код СМ010616), гайка М6 (код СМ100600).

| Высота лотка, мм | Количество болтовых соединений, шт. | Код, исп. 1 | Код, исп. 2 | Код, исп. 4 |
|---|---|---|---|---|
| 80 | 8 | UGH480 | UGH480HDZL | UGH480HDZL |
| 100 | 8 | UGH410 | UGH410HDZL | UGH410HDZL |
| 150 | 8 | UGH450 | UGH450HDZL | UGH450HDZL |
| 200 | 12 | UGH420 | UGH420HDZL | UGH420HDZL |

## Угловой соединитель

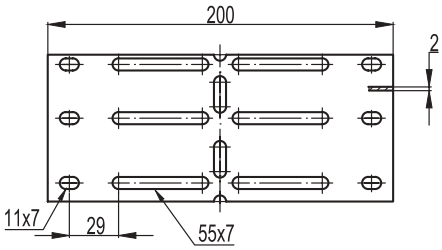


**Назначение:**
• изгиб трассы в горизонтальной плоскости под произвольным углом.
**Монтажные элементы:**
• для соединения используются следующие метизы: болт М6х16 (код СМ010616), гайка М6 (код СМ100600).

| Высота лотка, мм | Код, исп. 1 | Код, исп. 2 | Код, исп. 4 |
|---|---|---|---|
| 80 | UHH080 | UHH080HDZL | UHH080HDZL |
| 100 | UHH010 | UHH010HDZL | UHH010HDZL |
| 150 | UHH050 | UHH050HDZL | UHH050HDZL |
| 200 | UHH020 | UHH020HDZL | UHH020HDZL |

## Соединитель шарнирный

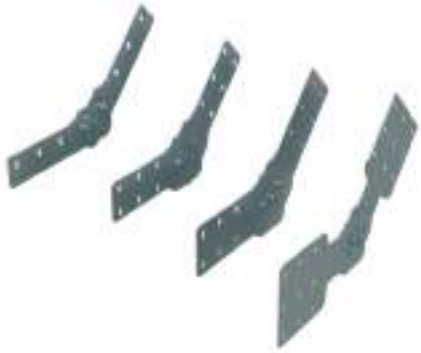

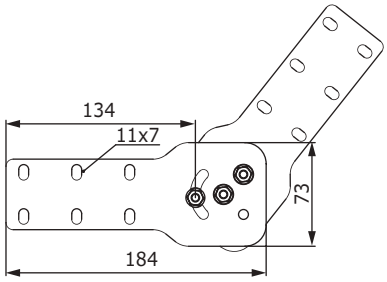


**Назначение:**
• наклон трассы под произвольным углом.
**Характеристики:**
• толщина стали – 2 мм.
**Монтажные элементы:**
• для соединения используются следующие метизы: болт М6х16 (код СМ010616), гайка М6 (код СМ100600).
**Примечание:**
• каждый код включает в себя: шарнирный соединитель UVH (4 шт.) и метизы:
– болт М6 СМ020612/СМ010610HDZ (4 шт.);
– болт М8 СМ020816/СМ020816HDZ (2 шт.);
– гайка М6 СМ100600/ СМ100600HDZ (4 шт.);
– гайка М6 СМ100800/СМ100800HDZ (2 шт.).

| Высота лотка, мм | Код, исп. 1 | Код, исп. 2 | Код, исп. 4 |
|---|---|---|---|
| 80 | UVH080 | UVH080HDZL | UVH080HDZL |
| 100 | UVH010 | UVH010HDZL | UVH010HDZL |
| 150 | UVH050 | UVH050HDZL | UVH050HDZL |
| 200 | UVH020 | UVH020HDZL | UVH020HDZL |

## Редукция-заглушка

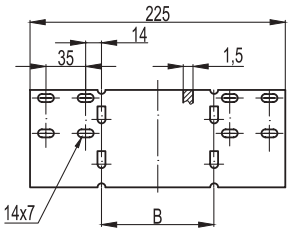


**Назначение:**
• соединение лотков, различных по ширине;
• торцевая заглушка в местах окончания трассы.
**Монтажные элементы:**
• для соединения используются следующие метизы: болт М6х16 (код СМ010616), гайка М6 (код СМ100600).

| Высота лотка, мм | Ширина перехода B, мм | Код, исп. 1 | Код, исп. 2 | Код, исп. 4 |
|---|---|---|---|---|
| 80 | 100 | URH081 | URH081HDZL | URH081HDZL |
| | 200 | URH082 | URH082HDZL | URH082HDZL |
| | 300 | URH083 | URH083HDZL | URH083HDZL |
| | 400 | URH084 | URH084HDZL | URH084HDZL |
| | 500 | URH085 | URH085HDZL | URH085HDZL |
| | 600 | URH086 | URH086HDZL | URH086HDZL |
| | 700 | URH087 | URH087HDZL | URH087HDZL |
| | 800 | URH088 | URH088HDZL | URH088HDZL |
| | 900 | URH089 | URH089HDZL | URH089HDZL |
| | 1000 | URH080 | URH080HDZL | URH080HDZL |
| 100 | 100 | URH011 | URH011HDZL | URH011HDZL |
| | 200 | URH012 | URH012HDZL | URH012HDZL |
| | 300 | URH013 | URH013HDZL | URH013HDZL |
| | 400 | URH014 | URH014HDZL | URH014HDZL |
| | 500 | URH015 | URH015HDZL | URH015HDZL |
| | 600 | URH016 | URH016HDZL | URH016HDZL |
| | 700 | URH017 | URH017HDZL | URH017HDZL |
| | 800 | URH018 | URH018HDZL | URH018HDZL |
| | 900 | URH019 | URH019HDZL | URH019HDZL |
| | 1000 | URH010 | URH010HDZL | URH010HDZL |
| 150 | 100 | URH051 | URH051HDZL | URH051HDZL |
| | 200 | URH052 | URH052HDZL | URH052HDZL |
| | 300 | URH053 | URH053HDZL | URH053HDZL |
| | 400 | URH054 | URH054HDZL | URH054HDZL |
| | 500 | URH055 | URH055HDZL | URH055HDZL |
| | 600 | URH056 | URH056HDZL | URH056HDZL |
| | 700 | URH057 | URH057HDZL | URH057HDZL |
| | 800 | URH058 | URH058HDZL | URH058HDZL |
| | 900 | URH059 | URH059HDZL | URH059HDZL |
| | 1000 | URH050 | URH050HDZL | URH050HDZL |
| 200 | 100 | URH021 | URH021HDZL | URH021HDZL |
| | 200 | URH022 | URH022HDZL | URH022HDZL |
| | 300 | URH023 | URH023HDZL | URH023HDZL |
| | 400 | URH024 | URH024HDZL | URH024HDZL |
| | 500 | URH025 | URH025HDZL | URH025HDZL |
| | 600 | URH026 | URH026HDZL | URH026HDZL |
| | 700 | URH027 | URH027HDZL | URH027HDZL |
| | 800 | URH028 | URH028HDZL | URH028HDZL |
| | 900 | URH029 | URH029HDZL | URH029HDZL |
| | 1000 | URH020 | URH020HDZL | URH020HDZL |

## Разделительная перегородка

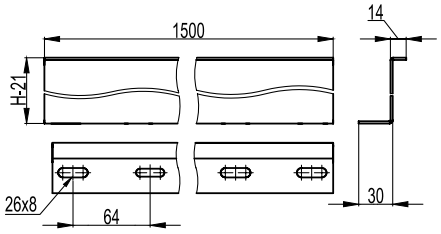


**Назначение:**
• разделение групп кабелей внутри лотка.
**Характеристики:**
• толщина стали – 2 мм.
**Монтажные элементы:**
• для соединения используются следующие метизы: болт М6х16 (код CM010616), гайка М6 (код CM100600).

| Высота H, мм | Код, исп. 1 | Код, исп. 2 | Код, исп. 4 |
|---|---|---|---|
| 80 | UPH080 | UPH080HDZL | UPH080HDZL |
| 100 | UPH010 | UPH010HDZL | UPH010HDZL |
| 150 | UPH050 | UPH050HDZL | UPH050HDZL |
| 200 | UPH020 | UPH020HDZL | UPH020HDZL |

## Донная вставка

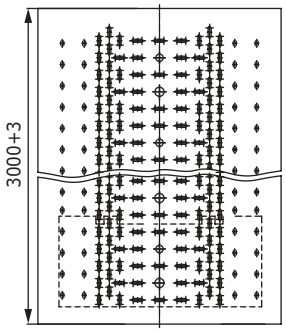


**Назначение:**
• защита кабеля от воздействий внешней среды;
• исключение провисания тонкостенного кабеля.
**Характеристики:**
• длина – 3000 мм;
• толщина – 1 мм.
**Монтажные элементы:**
• для соединения используются следующие метизы: болт М6х16 (код CM010616), гайка М6 (код CM100600).

| Ширина основания применяемого лотка, мм | Код, исп. 1 | Код, исп. 2 | Код, исп. 4 |
|---|---|---|---|
| 200 | UDM302 | UDM302HDZ | UDM302ZL |
| 300 | UDM303 | UDM303HDZ | UDM303ZL |
| 400 | UDM304 | UDM304HDZ | UDM304ZL |
| 500 | UDM305 | UDM305HDZ | UDM305ZL |
| 600 | UDM306 | UDM306HDZ | UDM306ZL |
| 700 | UDM307 | UDM307HDZ | UDM307ZL |
| 800 | UDM308 | UDM308HDZ | UDM308ZL |
| 900 | UDM309 | UDM309HDZ | UDM309ZL |

## Замок для крепления крышки с фиксатором

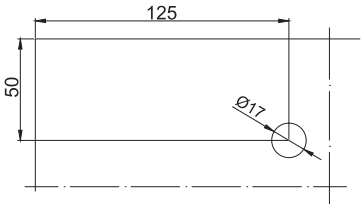


**Назначение:**
• установка на крышку в случае самостоятельного изменения длины крышки на объекте.

| Код |
|---|
| UKZ200 |

## Держатель двускатной крышки

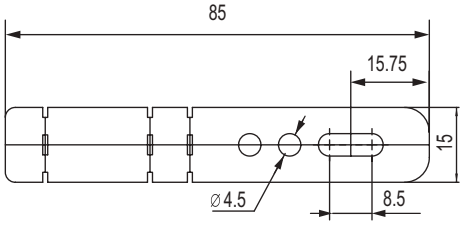


**Назначение:**
• дополнительное крепление двускатной крышки при сильных ветровых нагрузках.
**Характеристики:**
• толщина – 1 мм.

| Код, исп. 2 | Код, исп. 4 |
|---|---|
| UKH500HDZL | UKH500HDZL |

## Держатель крышки вертикального угла

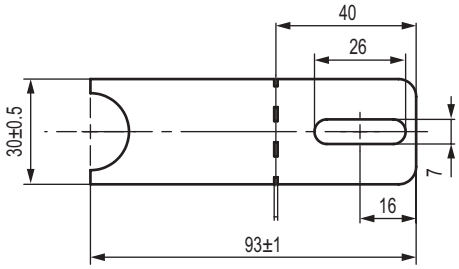


**Назначение:**
• дополнительное крепление при больших углах монтажа крышки шарнирного угла UKF.
**Характеристики:**
• толщина – 1,5 мм.
**Монтажные элементы:**
• для соединения используются следующие метизы: болт M6x20 (код CM010620HDZ) – 1 шт., гайка M6 (код CM100600) – 2 шт.

| Код, исп. 1 | Код, исп. 2 | Код, исп. 4 |
|---|---|---|
| UKH300 | UKH300HDZL | UKH300HDZL |

## Крепление к строительной балке

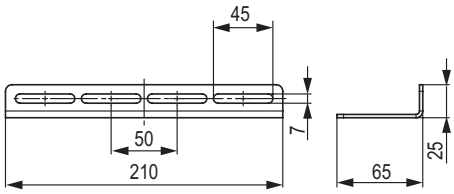


**Назначение:**
• крепление лотка к строительной балке.
**Характеристики:**
• толщина – 2,5 мм.
**Монтажные элементы:**
• в комплекте.

| Код, исп. 2 | Код, исп. 4 |
|---|---|
| UGB500HDZL | UGB500HDZL |

## Крепление к балке для лестничного лотка

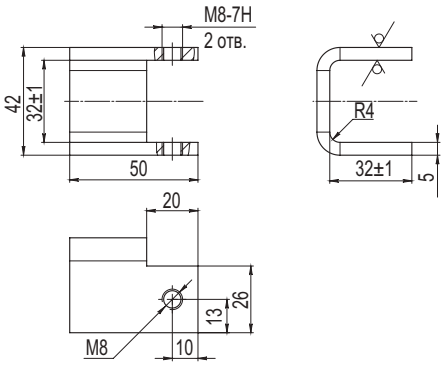


**Назначение:**
• крепление лотка лестничного типа к строительной балке.
**Характеристики:**
• толщина – 5 мм.
**Монтажные элементы:**
• в комплекте.

| Код, исп. 2 |
|---|
| UGB400HDZ |

## Заглушка двускатной крышки

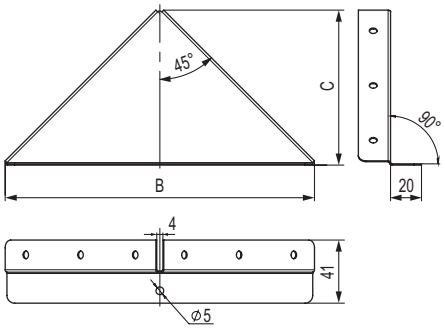


**Назначение:**
• предотвращение попадания снега в начале/конце трассы при использовании двускатной крышки UKS.
**Характеристики:**
• толщина – 0,8 мм.
**Монтажные элементы:**
• крепление осуществляется с помощью самонарезающего шурупа M3,5x11.

| Ширина основания B, мм | C, мм | B, мм | Код, исп. 2 | Код, исп. 4 |
|---|---|---|---|---|
| 200 | 100 | 200 | UKH202HDZL | UKH202HDZL |
| 300 | 150 | 300 | UKH203HDZL | UKH203HDZL |
| 400 | 200 | 400 | UKH204HDZL | UKH204HDZL |
| 500 | 250 | 500 | UKH205HDZL | UKH205HDZL |
| 600 | 300 | 600 | UKH206HDZL | UKH206HDZL |
| 700 | 350 | 700 | UKH207HDZL | UKH207HDZL |
| 800 | 400 | 800 | UKH208HDZL | UKH208HDZL |
| 900 | 450 | 900 | UKH209HDZL | UKH209HDZL |
| 1000 | 500 | 1000 | UKH200HDZL | UKH200HDZL |

## Стеновое крепление лотка

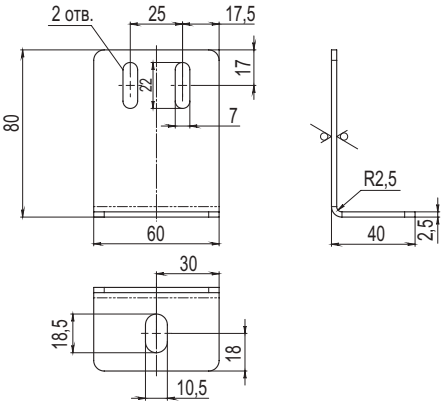

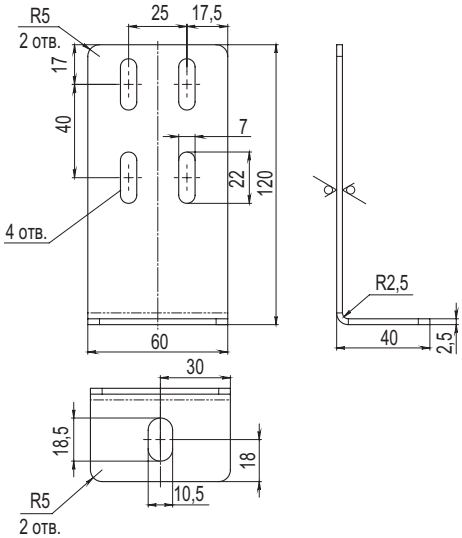


**Назначение:**
• вертикальный монтаж лотков при расстоянии между креплениями до 1 м.
**Характеристики:**
• толщина – 2,5 мм.

| Высота борта лотка, мм | Код, исп. 1 | Код, исп. 2 | Код, исп. 4 |
|---|---|---|---|
| 80 | UGB100 | UGB100HDZL | UGB100HDZL |
| 100 | | | |
| 150 | UGB200 | UGB200HDZL | UGB200HDZL |
| 200 | | | |

## Универсальный переходник

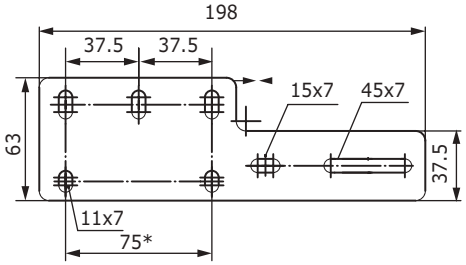


**Назначение:**
• соединение лотков серии "U5 Combitech" с лотками "L5 Combitech" и "S5 Combitech" вне зависимости от высоты лотка.
**Характеристики:**
• длина – 200 мм;
• толщина – 2,5 мм.
**Монтажные элементы:**
• для соединения используются следующие метизы: болт М6х16 (код СМ010616), гайка М6 (код СМ100600).

| Код, исп. 1 | Код, исп. 2 | Код, исп. 4 |
|---|---|---|
| UGH200 | UGH200HDZL | UGH200HDZL |

## Подъем прямой крышки

**Назначение:**
• обеспечение дополнительной вентиляции кабельной трассы;
• данный подъем устанавливается через каждый метр прямой крышки.
**Характеристики:**
• толщина – 1,5 мм;
• высота подъема прямой крышки – до 50 мм.
**Монтажные элементы:**
• с помощью болта М6х20 (СМ010620, 4 шт.) и гайки М6 (код СМ100600, 4 шт.);
• с помощью болта М6х20 (код СМ010620, 4 шт.), гайки М6 (код СМ100600, 2 шт.), предварительно установленной закладной гайки М6 (код СМ100600, 2 шт.)

| Код, исп. 1 | Код, исп. 2 | Код, исп. 4 |
|---|---|---|
| UKH600 | UKH600HDZL | UKH600HDZL |

## Держатель прямой крышки

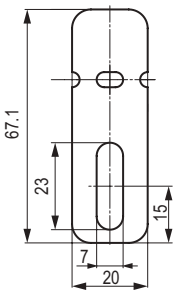


**Назначение:**
• дополнительное крепление при сильных ветровых нагрузках.
**Характеристики:**
• толщина – 2 мм.
**Монтажные элементы:**
• для соединения используются следующие метизы: болт М6х20 (код СМ010620HDZ) – 1 шт., гайка М6 (код СМ100600) – 2 шт.

| Код, исп. 2 | Код, исп. 4 |
|---|---|
| UKH400HDZL | UKH400HDZL |

# Таблица подбора

| Высота элемента, мм | Вариант исполнения | Соединитель горизонтальный | Регулируемый горизонтальный соединитель, внутренний | Соединитель шарнирный | Прижим лестничного лотка | Перегородка |
|---|---|---|---|---|---|---|
| 80 | исп. 1 | UGH480 | UHH080 | UVH080 | LP1000 | UPH080 |
| | исп. 2 | UGH480HDZL | UHH080HDZL | UVH080HDZL | LP1000HDZL | UPH080HDZL |
| | исп. 4 | UGH480HDZL | UHH080HDZL | UVH080HDZL | LP1000HDZL | UPH080HDZL |
| 100 | исп. 1 | UGH410 | UHH010 | UVH010 | LP1000 | UPH010 |
| | исп. 2 | UGH410HDZL | UHH010HDZL | UVH010HDZL | LP1000HDZL | UPH010HDZL |
| | исп. 4 | UGH410HDZL | UHH010HDZL | UVH010HDZL | LP1000HDZL | UPH010HDZL |
| 150 | исп. 1 | UGH450 | UHH050 | UVH050 | LP1000 | UPH050 |
| | исп. 2 | UGH450HDZL | UHH050HDZL | UVH050HDZL | LP1000HDZL | UPH050HDZL |
| | исп. 4 | UGH450HDZL | UHH050HDZL | UVH050HDZL | LP1000HDZL | UPH050HDZL |
| 200 | исп. 1 | UGH420 | UHH020 | UVH020 | LP1000 | UPH020 |
| | исп. 2 | UGH420HDZL | UHH020HDZL | UVH020HDZL | LP1000HDZL | UPH020HDZL |
| | исп. 4 | UGH420HDZL | UHH020HDZL | UVH020HDZL | LP1000HDZL | UPH020HDZL |

## Системные аксессуары высотой 80 мм

**Варианты исполнений:**
- исполнение 1 – сталь, оцинкованная по методу Сендзимира;
- исполнение 2 – горячее цинкование погружением;
- исполнение 4 – цинк-ламельное покрытие.

| Высота, мм | Ширина, мм | Вариант исполнения | Лестничный лоток | | | | Листовой лоток | | | |
|---|---|---|---|---|---|---|---|---|---|---|
| | | | толщина 1,5 мм | | толщина 2 мм | | толщина 1,5 мм | | толщина 2 мм | |
| | | | 3 метра | 6 метров | 3 метра | 6 метров | 3 метра | 6 метров | 3 метра | 6 метров |
| 80 | 200 | исп. 1 | ULM382 | ULM682 | ULH382 | ULH682 | USM382 | USM682 | USH382 | USH682 |
| | | исп. 2 | ULM382HDZ | ULM682HDZ | ULH382HDZ | ULH682HDZ | USM382HDZ | USM682HDZ | USH382HDZ | USH682HDZ |
| | | исп. 4 | ULM382ZL | ULM682ZL | ULH382ZL | ULH682ZL | USM382ZL | USM682ZL | USH382ZL | USH682ZL |
| | 300 | исп. 1 | ULM383 | ULM683 | ULH383 | ULH683 | USM383 | USM683 | USH383 | USH683 |
| | | исп. 2 | ULM383HDZ | ULM683HDZ | ULH383HDZ | ULH683HDZ | USM383HDZ | USM683HDZ | USH383HDZ | USH683HDZ |
| | | исп. 4 | ULM383ZL | ULM683ZL | ULH383ZL | ULH683ZL | USM383ZL | USM683ZL | USH383ZL | USH683ZL |
| | 400 | исп. 1 | ULM384 | ULM684 | ULH384 | ULH684 | USM384 | USM684 | USH384 | USH684 |
| | | исп. 2 | ULM384HDZ | ULM684HDZ | ULH384HDZ | ULH684HDZ | USM384HDZ | USM684HDZ | USH384HDZ | USH684HDZ |
| | | исп. 4 | ULM384ZL | ULM684ZL | ULH384ZL | ULH684ZL | USM384ZL | USM684ZL | USH384ZL | USH684ZL |
| | 500 | исп. 1 | ULM385 | ULM685 | ULH385 | ULH685 | USM385 | USM685 | USH385 | USH685 |
| | | исп. 2 | ULM385HDZ | ULM685HDZ | ULH385HDZ | ULH685HDZ | USM385HDZ | USM685HDZ | USH385HDZ | USH685HDZ |
| | | исп. 4 | ULM385ZL | ULM685ZL | ULH385ZL | ULH685ZL | USM385ZL | USM685ZL | USH385ZL | USH685ZL |
| | 600 | исп. 1 | ULM386 | ULM686 | ULH386 | ULH686 | USM386 | USM686 | USH386 | USH686 |
| | | исп. 2 | ULM386HDZ | ULM686HDZ | ULH386HDZ | ULH686HDZ | USM386HDZ | USM686HDZ | USH386HDZ | USH686HDZ |
| | | исп. 4 | ULM386ZL | ULM686ZL | ULH386ZL | ULH686ZL | USM386ZL | USM686ZL | USH386ZL | USH686ZL |
| | 700 | исп. 1 | ULM387 | ULM687 | ULH387 | ULH687 | USM387 | USM687 | USH387 | USH687 |
| | | исп. 2 | ULM387HDZ | ULM687HDZ | ULH387HDZ | ULH687HDZ | USM387HDZ | USM687HDZ | USH387HDZ | USH687HDZ |
| | | исп. 4 | ULM387ZL | ULM687ZL | ULH387ZL | ULH687ZL | USM387ZL | USM687ZL | USH387ZL | USH687ZL |
| | 800 | исп. 1 | ULM388 | ULM688 | ULH388 | ULH688 | USM388 | USM688 | USH388 | USH688 |
| | | исп. 2 | ULM388HDZ | ULM688HDZ | ULH388HDZ | ULH688HDZ | USM388HDZ | USM688HDZ | USH388HDZ | USH688HDZ |
| | | исп. 4 | ULM388ZL | ULM688ZL | ULH388ZL | ULH688ZL | USM388ZL | USM688ZL | USH388ZL | USH688ZL |
| | 900 | исп. 1 | ULM389 | ULM689 | ULH389 | ULH689 | USM389 | USM689 | USH389 | USH689 |
| | | исп. 2 | ULM389HDZ | ULM689HDZ | ULH389HDZ | ULH689HDZ | USM389HDZ | USM689HDZ | USH389HDZ | USH689HDZ |
| | | исп. 4 | ULM389ZL | ULM689ZL | ULH389ZL | ULH689ZL | USM389ZL | USM689ZL | USH389ZL | USH689ZL |
| | 1000 | исп. 1 | ULM380 | ULM680 | ULH380 | ULH680 | USM380 | USM680 | USH380 | USH680 |
| | | исп. 2 | ULM380HDZ | ULM680HDZ | ULH380HDZ | ULH680HDZ | USM380HDZ | USM680HDZ | USH380HDZ | USH680HDZ |
| | | исп. 4 | ULM380ZL | ULM680ZL | ULH380ZL | ULH680ZL | USM380ZL | USM680ZL | USH380ZL | USH680ZL |

| Высота, мм | Ширина, мм | Вариант исполнения | Угол 45° | | Угол 90° | | Т-образный ответвитель | | Х-образный ответвитель | | Угол вертикальный | |
|---|---|---|---|---|---|---|---|---|---|---|---|---|
| | | | лестнич-ный | листовой | лестнич-ный | листовой | лестнич-ный | листовой | лестнич-ный | листовой | лестнич-ный | листовой |
| 80 | 200 | исп. 1 | ULC682 | USC682 | ULD682 | USD682 | ULT682 | UST682 | ULX682 | USX682 | ULF082 | USF082 |
| | | исп. 2 | ULC682HDZ | USC682HDZ | ULD682HDZ | USD682HDZ | ULT682HDZ | UST682HDZ | ULX682HDZ | USX682HDZ | ULF082HDZ | USF082HDZ |
| | | исп. 4 | ULC682ZL | USC682ZL | ULD682ZL | USD682ZL | ULT682ZL | UST682ZL | ULX682ZL | USX682ZL | ULF082ZL | USF082ZL |
| | 300 | исп. 1 | ULC683 | USC683 | ULD683 | USD683 | ULT683 | UST683 | ULX683 | USX683 | ULF083 | USF083 |
| | | исп. 2 | ULC683HDZ | USC683HDZ | ULD683HDZ | USD683HDZ | ULT683HDZ | UST683HDZ | ULX683HDZ | USX683HDZ | ULF083HDZ | USF083HDZ |
| | | исп. 4 | ULC683ZL | USC683ZL | ULD683ZL | USD683ZL | ULT683ZL | UST683ZL | ULX683ZL | USX683ZL | ULF083ZL | USF083ZL |
| | 400 | исп. 1 | ULC684 | USC684 | ULD684 | USD684 | ULT684 | UST684 | ULX684 | USX684 | ULF084 | USF084 |
| | | исп. 2 | ULC684HDZ | USC684HDZ | ULD684HDZ | USD684HDZ | ULT684HDZ | UST684HDZ | ULX684HDZ | USX684HDZ | ULF084HDZ | USF084HDZ |
| | | исп. 4 | ULC684ZL | USC684ZL | ULD684ZL | USD684ZL | ULT684ZL | UST684ZL | ULX684ZL | USX684ZL | ULF084ZL | USF084ZL |
| | 500 | исп. 1 | ULC685 | USC685 | ULD685 | USD685 | ULT685 | UST685 | ULX685 | USX685 | ULF085 | USF085 |
| | | исп. 2 | ULC685HDZ | USC685HDZ | ULD685HDZ | USD685HDZ | ULT685HDZ | UST685HDZ | ULX685HDZ | USX685HDZ | ULF085HDZ | USF085HDZ |
| | | исп. 4 | ULC685ZL | USC685ZL | ULD685ZL | USD685ZL | ULT685ZL | UST685ZL | ULX685ZL | USX685ZL | ULF085ZL | USF085ZL |
| | 600 | исп. 1 | ULC686 | USC686 | ULD686 | USD686 | ULT686 | UST686 | ULX686 | USX686 | ULF086 | USF086 |
| | | исп. 2 | ULC686HDZ | USC686HDZ | ULD686HDZ | USD686HDZ | ULT686HDZ | UST686HDZ | ULX686HDZ | USX686HDZ | ULF086HDZ | USF086HDZ |
| | | исп. 4 | ULC686ZL | USC686ZL | ULD686ZL | USD686ZL | ULT686ZL | UST686ZL | ULX686ZL | USX686ZL | ULF086ZL | USF086ZL |
| | 700 | исп. 1 | ULC687 | USC687 | ULD687 | USD687 | ULT687 | UST687 | ULX687 | USX687 | ULF087 | USF087 |
| | | исп. 2 | ULC687HDZ | USC687HDZ | ULD687HDZ | USD687HDZ | ULT687HDZ | UST687HDZ | ULX687HDZ | USX687HDZ | ULF087HDZ | USF087HDZ |
| | | исп. 4 | ULC687ZL | USC687ZL | ULD687ZL | USD687ZL | ULT687ZL | UST687ZL | ULX687ZL | USX687ZL | ULF087ZL | USF087ZL |
| | 800 | исп. 1 | ULC688 | USC688 | ULD688 | USD688 | ULT688 | UST688 | ULX688 | USX688 | ULF088 | USF088 |
| | | исп. 2 | ULC688HDZ | USC688HDZ | ULD688HDZ | USD688HDZ | ULT688HDZ | UST688HDZ | ULX688HDZ | USX688HDZ | ULF088HDZ | USF088HDZ |
| | | исп. 4 | ULC688ZL | USC688ZL | ULD688ZL | USD688ZL | ULT688ZL | UST688ZL | ULX688ZL | USX688ZL | ULF088ZL | USF088ZL |
| | 900 | исп. 1 | ULC689 | USC689 | ULD689 | USD689 | ULT689 | UST689 | ULX689 | USX689 | ULF089 | USF089 |
| | | исп. 2 | ULC689HDZ | USC689HDZ | ULD689HDZ | USD689HDZ | ULT689HDZ | UST689HDZ | ULX689HDZ | USX689HDZ | ULF089HDZ | USF089HDZ |
| | | исп. 4 | ULC689ZL | USC689ZL | ULD689ZL | USD689ZL | ULT689ZL | UST689ZL | ULX689ZL | USX689ZL | ULF089ZL | USF089ZL |
| | 1000 | исп. 1 | ULC680 | USC680 | ULD680 | USD680 | ULT680 | UST680 | ULX680 | USX680 | ULF080 | USF080 |
| | | исп. 2 | ULC680HDZ | USC680HDZ | ULD680HDZ | USD680HDZ | ULT680HDZ | UST680HDZ | ULX680HDZ | USX680HDZ | ULF080HDZ | USF080HDZ |
| | | исп. 4 | ULC680ZL | USC680ZL | ULD680ZL | USD680ZL | ULT680ZL | UST680ZL | ULX680ZL | USX680ZL | ULF080ZL | USF080ZL |

## Крышки

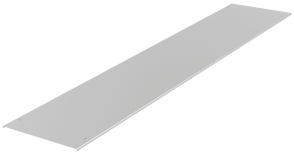

| Ширина, мм | Вариант исполнения | Крышка с фиксаторами | Крышка рифленая с фиксаторами* |
|---|---|---|---|
| 200 | исп. 1 | UKS302 | UKS312 |
| | исп. 2 | UKS302HDZ | – |
| | исп. 4 | UKS302ZL | – |
| 300 | исп. 1 | UKS303 | UKS313 |
| | исп. 2 | UKS303HDZ | – |
| | исп. 4 | UKS303ZL | – |
| 400 | исп. 1 | UKS304 | UKS314 |
| | исп. 2 | UKS304HDZ | – |
| | исп. 4 | UKS304ZL | – |
| 500 | исп. 1 | UKS305 | UKS315 |
| | исп. 2 | UKS305HDZ | – |
| | исп. 4 | UKS305ZL | – |
| 600 | исп. 1 | UKS306 | UKS316 |
| | исп. 2 | UKS306HDZ | – |
| | исп. 4 | UKS306ZL | – |
| 700 | исп. 1 | UKS307 | UKS317 |
| | исп. 2 | UKS307HDZ | – |
| | исп. 4 | UKS307ZL | – |
| 800 | исп. 1 | UKS308 | UKS318 |
| | исп. 2 | UKS308HDZ | – |
| | исп. 4 | UKS308ZL | – |
| 900 | исп. 1 | UKS309 | UKS319 |
| | исп. 2 | UKS309HDZ | – |
| | исп. 4 | UKS309ZL | – |
| 1000 | исп. 1 | UKS300 | UKS310 |
| | исп. 2 | UKS300HDZ | – |
| | исп. 4 | UKS300ZL | – |

* Материал – алюминий

| Ширина, мм | Вариант исполнения | Крышка на угол 45° | Крышка на угол 90° | Крышка на Т-образный ответвитель | Крышка на Х-образный ответвитель |
|---|---|---|---|---|---|
| 200 | исп. 1 | UKC602 | UKD602 | UKT602 | UKX602 |
| | исп. 2 | UKC602HDZ | UKD602HDZ | UKT602HDZ | UKX602HDZ |
| | исп. 4 | UKC602ZL | UKD602ZL | UKT602ZL | UKX602ZL |
| 300 | исп. 1 | UKC603 | UKD603 | UKT603 | UKX603 |
| | исп. 2 | UKC603HDZ | UKD603HDZ | UKT603HDZ | UKX603HDZ |
| | исп. 4 | UKC603ZL | UKD603ZL | UKT603ZL | UKX603ZL |
| 400 | исп. 1 | UKC604 | UKD604 | UKT604 | UKX604 |
| | исп. 2 | UKC604HDZ | UKD604HDZ | UKT604HDZ | UKX604HDZ |
| | исп. 4 | UKC604ZL | UKD604ZL | UKT604ZL | UKX604ZL |
| 500 | исп. 1 | UKC605 | UKD605 | UKT605 | UKX605 |
| | исп. 2 | UKC605HDZ | UKD605HDZ | UKT605HDZ | UKX605HDZ |
| | исп. 4 | UKC605ZL | UKD605ZL | UKT605ZL | UKX605ZL |
| 600 | исп. 1 | UKC606 | UKD606 | UKT606 | UKX606 |
| | исп. 2 | UKC606HDZ | UKD606HDZ | UKT606HDZ | UKX606HDZ |
| | исп. 4 | UKC606ZL | UKD606ZL | UKT606ZL | UKX606ZL |
| 700 | исп. 1 | UKC607 | UKD607 | UKT607 | UKX607 |
| | исп. 2 | UKC607HDZ | UKD607HDZ | UKT607HDZ | UKX607HDZ |
| | исп. 4 | UKC607ZL | UKD607ZL | UKT607ZL | UKX607ZL |
| 800 | исп. 1 | UKC608 | UKD608 | UKT608 | UKX608 |
| | исп. 2 | UKC608HDZ | UKD608HDZ | UKT608HDZ | UKX608HDZ |
| | исп. 4 | UKC608ZL | UKD608ZL | UKT608ZL | UKX608ZL |
| 900 | исп. 1 | UKC609 | UKD609 | UKT609 | UKX609 |
| | исп. 2 | UKC609HDZ | UKD609HDZ | UKT609HDZ | UKX609HDZ |
| | исп. 4 | UKC609ZL | UKD609ZL | UKT609ZL | UKX609ZL |
| 1000 | исп. 1 | UKC600 | UKD600 | UKT600 | UKX600 |
| | исп. 2 | UKC600HDZ | UKD600HDZ | UKT600HDZ | UKX600HDZ |
| | исп. 4 | UKC600ZL | UKD600ZL | UKT600ZL | UKX600ZL |

## Системные аксессуары высотой 100 мм

**Варианты исполнений:**
- исполнение 1 – сталь, оцинкованная по методу Сендзимира;
- исполнение 2 – горячее цинкование погружением;
- исполнение 4 – цинк-ламельное покрытие.

| Высота, мм | Ширина, мм | Вариант исполнения | Лестничный лоток | | | | Листовой лоток | | | |
|---|---|---|---|---|---|---|---|---|---|---|
| | | | толщина 1,5 мм | | толщина 2 мм | | толщина 1,5 мм | | толщина 2 мм | |
| | | | 3 метра | 6 метров | 3 метра | 6 метров | 3 метра | 6 метров | 3 метра | 6 метров |
| 100 | 200 | исп. 1 | ULM312 | ULM612 | ULH312 | ULH612 | USM312 | USM612 | USH312 | USH612 |
| | | исп. 2 | ULM312HDZ | ULM612HDZ | ULH312HDZ | ULH612HDZ | USM312HDZ | USM612HDZ | USH312HDZ | USH612HDZ |
| | | исп. 4 | ULM312ZL | ULM612ZL | ULH312ZL | ULH612ZL | USM312ZL | USM612ZL | USH312ZL | USH612ZL |
| | 300 | исп. 1 | ULM313 | ULM613 | ULH313 | ULH613 | USM313 | USM613 | USH313 | USH613 |
| | | исп. 2 | ULM313HDZ | ULM613HDZ | ULH313HDZ | ULH613HDZ | USM313HDZ | USM613HDZ | USH313HDZ | USH613HDZ |
| | | исп. 4 | ULM313ZL | ULM613ZL | ULH313ZL | ULH613ZL | USM313ZL | USM613ZL | USH313ZL | USH613ZL |
| | 400 | исп. 1 | ULM314 | ULM614 | ULH314 | ULH614 | USM314 | USM614 | USH314 | USH614 |
| | | исп. 2 | ULM314HDZ | ULM614HDZ | ULH314HDZ | ULH614HDZ | USM314HDZ | USM614HDZ | USH314HDZ | USH614HDZ |
| | | исп. 4 | ULM314ZL | ULM614ZL | ULH314ZL | ULH614ZL | USM314ZL | USM614ZL | USH314ZL | USH614ZL |
| | 500 | исп. 1 | ULM315 | ULM615 | ULH315 | ULH615 | USM315 | USM615 | USH315 | USH615 |
| | | исп. 2 | ULM315HDZ | ULM615HDZ | ULH315HDZ | ULH615HDZ | USM315HDZ | USM615HDZ | USH315HDZ | USH615HDZ |
| | | исп. 4 | ULM315ZL | ULM615ZL | ULH315ZL | ULH615ZL | USM315ZL | USM615ZL | USH315ZL | USH615ZL |
| | 600 | исп. 1 | ULM316 | ULM616 | ULH316 | ULH616 | USM316 | USM616 | USH316 | USH616 |
| | | исп. 2 | ULM316HDZ | ULM616HDZ | ULH316HDZ | ULH616HDZ | USM316HDZ | USM616HDZ | USH316HDZ | USH616HDZ |
| | | исп. 4 | ULM316ZL | ULM616ZL | ULH316ZL | ULH616ZL | USM316ZL | USM616ZL | USH316ZL | USH616ZL |
| | 700 | исп. 1 | ULM317 | ULM617 | ULH317 | ULH617 | USM317 | USM617 | USH317 | USH617 |
| | | исп. 2 | ULM317HDZ | ULM617HDZ | ULH317HDZ | ULH617HDZ | USM317HDZ | USM617HDZ | USH317HDZ | USH617HDZ |
| | | исп. 4 | ULM317ZL | ULM617ZL | ULH317ZL | ULH617ZL | USM317ZL | USM617ZL | USH317ZL | USH617ZL |
| | 800 | исп. 1 | ULM318 | ULM618 | ULH318 | ULH618 | USM318 | USM618 | USH318 | USH618 |
| | | исп. 2 | ULM318HDZ | ULM618HDZ | ULH318HDZ | ULH618HDZ | USM318HDZ | USM618HDZ | USH318HDZ | USH618HDZ |
| | | исп. 4 | ULM318ZL | ULM618ZL | ULH318ZL | ULH618ZL | USM318ZL | USM618ZL | USH318ZL | USH618ZL |
| | 900 | исп. 1 | ULM319 | ULM619 | ULH319 | ULH619 | USM319 | USM619 | USH319 | USH619 |
| | | исп. 2 | ULM319HDZ | ULM619HDZ | ULH319HDZ | ULH619HDZ | USM319HDZ | USM619HDZ | USH319HDZ | USH619HDZ |
| | | исп. 4 | ULM319ZL | ULM619ZL | ULH319ZL | ULH619ZL | USM319ZL | USM619ZL | USH319ZL | USH619ZL |
| | 1000 | исп. 1 | ULM310 | ULM610 | ULH310 | ULH610 | USM310 | USM610 | USH310 | USH610 |
| | | исп. 2 | ULM310HDZ | ULM610HDZ | ULH310HDZ | ULH610HDZ | USM310HDZ | USM610HDZ | USH310HDZ | USH610HDZ |
| | | исп. 4 | ULM310ZL | ULM610ZL | ULH310ZL | ULH610ZL | USM310ZL | USM610ZL | USH310ZL | USH610ZL |

| Высота, мм | Ширина, мм | Вариант исполнения | Угол 45° | | Угол 90° | | Т-образный ответвитель | | Х-образный ответвитель | | Угол вертикальный | |
|---|---|---|---|---|---|---|---|---|---|---|---|---|
| | | | лестничный | листовой | лестничный | листовой | лестничный | листовой | лестничный | листовой | лестничный | листовой |
| 100 | 200 | исп. 1 | ULC612 | USC612 | ULD612 | USD612 | ULT612 | UST612 | ULX612 | USX612 | ULF012 | USF012 |
| | | исп. 2 | ULC612HDZ | USC612HDZ | ULD612HDZ | USD612HDZ | ULT612HDZ | UST612HDZ | ULX612HDZ | USX612HDZ | ULF012HDZ | USF012HDZ |
| | | исп. 4 | ULC612ZL | USC612ZL | ULD612ZL | USD612ZL | ULT612ZL | UST612ZL | ULX612ZL | USX612ZL | ULF012ZL | USF012ZL |
| | 300 | исп. 1 | ULC613 | USC613 | ULD613 | USD613 | ULT613 | UST613 | ULX613 | USX613 | ULF013 | USF013 |
| | | исп. 2 | ULC613HDZ | USC613HDZ | ULD613HDZ | USD613HDZ | ULT613HDZ | UST613HDZ | ULX613HDZ | USX613HDZ | ULF013HDZ | USF013HDZ |
| | | исп. 4 | ULC613ZL | USC613ZL | ULD613ZL | USD613ZL | ULT613ZL | UST613ZL | ULX613ZL | USX613ZL | ULF013ZL | USF013ZL |
| | 400 | исп. 1 | ULC614 | USC614 | ULD614 | USD614 | ULT614 | UST614 | ULX614 | USX614 | ULF014 | USF014 |
| | | исп. 2 | ULC614HDZ | USC614HDZ | ULD614HDZ | USD614HDZ | ULT614HDZ | UST614HDZ | ULX614HDZ | USX614HDZ | ULF014HDZ | USF014HDZ |
| | | исп. 4 | ULC614ZL | USC614ZL | ULD614ZL | USD614ZL | ULT614ZL | UST614ZL | ULX614ZL | USX614ZL | ULF014ZL | USF014ZL |
| | 500 | исп. 1 | ULC615 | USC615 | ULD615 | USD615 | ULT615 | UST615 | ULX615 | USX615 | ULF015 | USF015 |
| | | исп. 2 | ULC615HDZ | USC615HDZ | ULD615HDZ | USD615HDZ | ULT615HDZ | UST615HDZ | ULX615HDZ | USX615HDZ | ULF015HDZ | USF015HDZ |
| | | исп. 4 | ULC615ZL | USC615ZL | ULD615ZL | USD615ZL | ULT615ZL | UST615ZL | ULX615ZL | USX615ZL | ULF015ZL | USF015ZL |
| | 600 | исп. 1 | ULC616 | USC616 | ULD616 | USD616 | ULT616 | UST616 | ULX616 | USX616 | ULF016 | USF016 |
| | | исп. 2 | ULC616HDZ | USC616HDZ | ULD616HDZ | USD616HDZ | ULT616HDZ | UST616HDZ | ULX616HDZ | USX616HDZ | ULF016HDZ | USF016HDZ |
| | | исп. 4 | ULC616ZL | USC616ZL | ULD616ZL | USD616ZL | ULT616ZL | UST616ZL | ULX616ZL | USX616ZL | ULF016ZL | USF016ZL |
| | 700 | исп. 1 | ULC617 | USC617 | ULD617 | USD617 | ULT617 | UST617 | ULX617 | USX617 | ULF017 | USF017 |
| | | исп. 2 | ULC617HDZ | USC617HDZ | ULD617HDZ | USD617HDZ | ULT617HDZ | UST617HDZ | ULX617HDZ | USX617HDZ | ULF017HDZ | USF017HDZ |
| | | исп. 4 | ULC617ZL | USC617ZL | ULD617ZL | USD617ZL | ULT617ZL | UST617ZL | ULX617ZL | USX617ZL | ULF017ZL | USF017ZL |
| | 800 | исп. 1 | ULC618 | USC618 | ULD618 | USD618 | ULT618 | UST618 | ULX618 | USX618 | ULF018 | USF018 |
| | | исп. 2 | ULC618HDZ | USC618HDZ | ULD618HDZ | USD618HDZ | ULT618HDZ | UST618HDZ | ULX618HDZ | USX618HDZ | ULF018HDZ | USF018HDZ |
| | | исп. 4 | ULC618ZL | USC618ZL | ULD618ZL | USD618ZL | ULT618ZL | UST618ZL | ULX618ZL | USX618ZL | ULF018ZL | USF018ZL |
| | 900 | исп. 1 | ULC619 | USC619 | ULD619 | USD619 | ULT619 | UST619 | ULX619 | USX619 | ULF019 | USF019 |
| | | исп. 2 | ULC619HDZ | USC619HDZ | ULD619HDZ | USD619HDZ | ULT619HDZ | UST619HDZ | ULX619HDZ | USX619HDZ | ULF019HDZ | USF019HDZ |
| | | исп. 4 | ULC619ZL | USC619ZL | ULD619ZL | USD619ZL | ULT619ZL | UST619ZL | ULX619ZL | USX619ZL | ULF019ZL | USF019ZL |
| | 1000 | исп. 1 | ULC610 | USC610 | ULD610 | USD610 | ULT610 | UST610 | ULX610 | USX610 | ULF010 | USF010 |
| | | исп. 2 | ULC610HDZ | USC610HDZ | ULD610HDZ | USD610HDZ | ULT610HDZ | UST610HDZ | ULX610HDZ | USX610HDZ | ULF010HDZ | USF010HDZ |
| | | исп. 4 | ULC610ZL | USC610ZL | ULD610ZL | USD610ZL | ULT610ZL | UST610ZL | ULX610ZL | USX610ZL | ULF010ZL | USF010ZL |

## Крышки

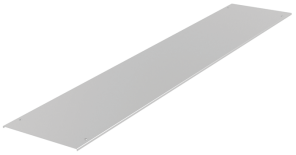

| Ширина, мм | Вариант исполнения | Крышка с фиксаторами | Крышка рифленая с фиксаторами* |
|---|---|---|---|
| 200 | исп. 1 | UKS302 | UKS312 |
| | исп. 2 | UKS302HDZ | – |
| | исп. 4 | UKS302ZL | – |
| 300 | исп. 1 | UKS303 | UKS313 |
| | исп. 2 | UKS303HDZ | – |
| | исп. 4 | UKS303ZL | – |
| 400 | исп. 1 | UKS304 | UKS314 |
| | исп. 2 | UKS304HDZ | – |
| | исп. 4 | UKS304ZL | – |
| 500 | исп. 1 | UKS305 | UKS315 |
| | исп. 2 | UKS305HDZ | – |
| | исп. 4 | UKS305ZL | – |
| 600 | исп. 1 | UKS306 | UKS316 |
| | исп. 2 | UKS306HDZ | – |
| | исп. 4 | UKS306ZL | – |
| 700 | исп. 1 | UKS307 | UKS317 |
| | исп. 2 | UKS307HDZ | – |
| | исп. 4 | UKS307ZL | – |
| 800 | исп. 1 | UKS308 | UKS318 |
| | исп. 2 | UKS308HDZ | – |
| | исп. 4 | UKS308ZL | – |
| 900 | исп. 1 | UKS309 | UKS319 |
| | исп. 2 | UKS309HDZ | – |
| | исп. 4 | UKS309ZL | – |
| 1000 | исп. 1 | UKS300 | UKS310 |
| | исп. 2 | UKS300HDZ | – |
| | исп. 4 | UKS300ZL | – |

* Материал – алюминий

| Ширина, мм | Вариант исполнения | Крышка на угол 45° | Крышка на угол 90° | Крышка на Т-образный ответвитель | Крышка на Х-образный ответвитель |
|---|---|---|---|---|---|
| 200 | исп. 1 | UKC602 | UKD602 | UKT602 | UKX602 |
| | исп. 2 | – | – | – | – |
| | исп. 4 | UKC602ZL | UKD602ZL | UKT602ZL | UKX602ZL |
| 300 | исп. 1 | UKC603 | UKD603 | UKT603 | UKX603 |
| | исп. 2 | – | – | – | – |
| | исп. 4 | UKC603ZL | UKD603ZL | UKT603ZL | UKX603ZL |
| 400 | исп. 1 | UKC604 | UKD604 | UKT604 | UKX604 |
| | исп. 2 | – | – | – | – |
| | исп. 4 | UKC604ZL | UKD604ZL | UKT604ZL | UKX604ZL |
| 500 | исп. 1 | UKC605 | UKD605 | UKT605 | UKX605 |
| | исп. 2 | – | – | – | – |
| | исп. 4 | UKC605ZL | UKD605ZL | UKT605ZL | UKX605ZL |
| 600 | исп. 1 | UKC606 | UKD606 | UKT606 | UKX606 |
| | исп. 2 | – | – | – | – |
| | исп. 4 | UKC606ZL | UKD606ZL | UKT606ZL | UKX606ZL |
| 700 | исп. 1 | UKC607 | UKD607 | UKT607 | UKX607 |
| | исп. 2 | – | – | – | – |
| | исп. 4 | UKC607ZL | UKD607ZL | UKT607ZL | UKX607ZL |
| 800 | исп. 1 | UKC608 | UKD608 | UKT608 | UKX608 |
| | исп. 2 | – | – | – | – |
| | исп. 4 | UKC608ZL | UKD608ZL | UKT608ZL | UKX608ZL |
| 900 | исп. 1 | UKC609 | UKD609 | UKT609 | UKX609 |
| | исп. 2 | – | – | – | – |
| | исп. 4 | UKC609ZL | UKD609ZL | UKT609ZL | UKX609ZL |
| 1000 | исп. 1 | UKC600 | UKD600 | UKT600 | UKX600 |
| | исп. 2 | – | – | – | – |
| | исп. 4 | UKC600ZL | UKD600ZL | UKT600ZL | UKX600ZL |

## Системные аксессуары высотой 150 мм

**Варианты исполнений:**
- исполнение 1 – сталь, оцинкованная по методу Сендзимира;
- исполнение 2 – горячее цинкование погружением;
- исполнение 4 – цинк-ламельное покрытие.

| Высота, мм | Ширина, мм | Вариант исполнения | Лестничный лоток | | | | Листовой лоток | | | |
|---|---|---|---|---|---|---|---|---|---|---|
| | | | толщина 1,5 мм | | толщина 2 мм | | толщина 1,5 мм | | толщина 2 мм | |
| | | | 3 метра | 6 метров | 3 метра | 6 метров | 3 метра | 6 метров | 3 метра | 6 метров |
| 150 | 200 | исп. 1 | ULM352 | ULM652 | ULH352 | ULH652 | USM352 | USM652 | USH352 | USH652 |
| | | исп. 2 | ULM352HDZ | ULM652HDZ | ULH352HDZ | ULH652HDZ | USM352HDZ | USM652HDZ | USH352HDZ | USH652HDZ |
| | | исп. 4 | ULM352HDZ | ULM652HDZ | ULH352HDZ | ULH652HDZ | USM352HDZ | USM652HDZ | USH352HDZ | USH652HDZ |
| | 300 | исп. 1 | ULM353 | ULM653 | ULH353 | ULH653 | USM353 | USM653 | USH353 | USH653 |
| | | исп. 2 | ULM353HDZ | ULM653HDZ | ULH353HDZ | ULH653HDZ | USM353HDZ | USM653HDZ | USH353HDZ | USH653HDZ |
| | | исп. 4 | ULM353HDZ | ULM653HDZ | ULH353HDZ | ULH653HDZ | USM353HDZ | USM653HDZ | USH353HDZ | USH653HDZ |
| | 400 | исп. 1 | ULM354 | ULM654 | ULH354 | ULH654 | USM354 | USM654 | USH354 | USH654 |
| | | исп. 2 | ULM354HDZ | ULM654HDZ | ULH354HDZ | ULH654HDZ | USM354HDZ | USM654HDZ | USH354HDZ | USH654HDZ |
| | | исп. 4 | ULM354HDZ | ULM654HDZ | ULH354HDZ | ULH654HDZ | USM354HDZ | USM654HDZ | USH354HDZ | USH654HDZ |
| | 500 | исп. 1 | ULM355 | ULM655 | ULH355 | ULH655 | USM355 | USM655 | USH355 | USH655 |
| | | исп. 2 | ULM355HDZ | ULM655HDZ | ULH355HDZ | ULH655HDZ | USM355HDZ | USM655HDZ | USH355HDZ | USH655HDZ |
| | | исп. 4 | ULM355HDZ | ULM655HDZ | ULH355HDZ | ULH655HDZ | USM355HDZ | USM655HDZ | USH355HDZ | USH655HDZ |
| | 600 | исп. 1 | ULM356 | ULM656 | ULH356 | ULH656 | USM356 | USM656 | USH356 | USH656 |
| | | исп. 2 | ULM356HDZ | ULM656HDZ | ULH356HDZ | ULH656HDZ | USM356HDZ | USM656HDZ | USH356HDZ | USH656HDZ |
| | | исп. 4 | ULM356HDZ | ULM656HDZ | ULH356HDZ | ULH656HDZ | USM356HDZ | USM656HDZ | USH356HDZ | USH656HDZ |
| | 700 | исп. 1 | ULM357 | ULM657 | ULH357 | ULH657 | USM357 | USM657 | USH357 | USH657 |
| | | исп. 2 | ULM357HDZ | ULM657HDZ | ULH357HDZ | ULH657HDZ | USM357HDZ | USM657HDZ | USH357HDZ | USH657HDZ |
| | | исп. 4 | ULM357HDZ | ULM657HDZ | ULH357HDZ | ULH657HDZ | USM357HDZ | USM657HDZ | USH357HDZ | USH657HDZ |
| | 800 | исп. 1 | ULM358 | ULM658 | ULH358 | ULH658 | USM358 | USM658 | USH358 | USH658 |
| | | исп. 2 | ULM358HDZ | ULM658HDZ | ULH358HDZ | ULH658HDZ | USM358HDZ | USM658HDZ | USH358HDZ | USH658HDZ |
| | | исп. 4 | ULM358HDZ | ULM658HDZ | ULH358HDZ | ULH658HDZ | USM358HDZ | USM658HDZ | USH358HDZ | USH658HDZ |
| | 900 | исп. 1 | ULM359 | ULM659 | ULH359 | ULH659 | USM359 | USM659 | USH359 | USH659 |
| | | исп. 2 | ULM359HDZ | ULM659HDZ | ULH359HDZ | ULH659HDZ | USM359HDZ | USM659HDZ | USH359HDZ | USH659HDZ |
| | | исп. 4 | ULM359HDZ | ULM659HDZ | ULH359HDZ | ULH659HDZ | USM359HDZ | USM659HDZ | USH359HDZ | USH659HDZ |
| | 1000 | исп. 1 | ULM350 | ULM650 | ULH350 | ULH650 | USM350 | USM650 | USH350 | USH650 |
| | | исп. 2 | ULM350HDZ | ULM650HDZ | ULH350HDZ | ULH650HDZ | USM350HDZ | USM650HDZ | USH350HDZ | USH650HDZ |
| | | исп. 4 | ULM350HDZ | ULM650HDZ | ULH350HDZ | ULH650HDZ | USM350HDZ | USM650HDZ | USH350HDZ | USH650HDZ |

| Высота, мм | Ширина, мм | Вариант исполнения | Угол 45° | | Угол 90° | | Т-образный ответвитель | | Х-образный ответвитель | | Угол вертикальный | |
|---|---|---|---|---|---|---|---|---|---|---|---|---|
| | | | лестничный | листовой | лестничный | листовой | лестничный | листовой | лестничный | листовой | лестничный | листовой |
| 150 | 200 | исп. 1 | ULC652 | USC652 | ULD652 | USD652 | ULT652 | UST652 | ULX652 | USX652 | ULF052 | USF052 |
| | | исп. 2 | ULC652HDZ | USC652HDZ | ULD652HDZ | USD652HDZ | ULT652HDZ | UST652HDZ | ULX652HDZ | USX652HDZ | ULF052HDZ | USF052HDZ |
| | | исп. 4 | ULC652ZL | USC652ZL | ULD652ZL | USD652ZL | ULT652ZL | UST652ZL | ULX652ZL | USX652ZL | ULF052ZL | USF052ZL |
| | 300 | исп. 1 | ULC653 | USC653 | ULD653 | USD653 | ULT653 | UST653 | ULX653 | USX653 | ULF053 | USF053 |
| | | исп. 2 | ULC653HDZ | USC653HDZ | ULD653HDZ | USD653HDZ | ULT653HDZ | UST653HDZ | ULX653HDZ | USX653HDZ | ULF053HDZ | USF053HDZ |
| | | исп. 4 | ULC653ZL | USC653ZL | ULD653ZL | USD653ZL | ULT653ZL | UST653ZL | ULX653ZL | USX653ZL | ULF053ZL | USF053ZL |
| | 400 | исп. 1 | ULC654 | USC654 | ULD654 | USD654 | ULT654 | UST654 | ULX654 | USX654 | ULF054 | USF054 |
| | | исп. 2 | ULC654HDZ | USC654HDZ | ULD654HDZ | USD654HDZ | ULT654HDZ | UST654HDZ | ULX654HDZ | USX654HDZ | ULF054HDZ | USF054HDZ |
| | | исп. 4 | ULC654ZL | USC654ZL | ULD654ZL | USD654ZL | ULT654ZL | UST654ZL | ULX654ZL | USX654ZL | ULF054ZL | USF054ZL |
| | 500 | исп. 1 | ULC655 | USC655 | ULD655 | USD655 | ULT655 | UST655 | ULX655 | USX655 | ULF055 | USF055 |
| | | исп. 2 | ULC655HDZ | USC655HDZ | ULD655HDZ | USD655HDZ | ULT655HDZ | UST655HDZ | ULX655HDZ | USX655HDZ | ULF055HDZ | USF055HDZ |
| | | исп. 4 | ULC655ZL | USC655ZL | ULD655ZL | USD655ZL | ULT655ZL | UST655ZL | ULX655ZL | USX655ZL | ULF055ZL | USF055ZL |
| | 600 | исп. 1 | ULC656 | USC656 | ULD656 | USD656 | ULT656 | UST656 | ULX656 | USX656 | ULF056 | USF056 |
| | | исп. 2 | ULC656HDZ | USC656HDZ | ULD656HDZ | USD656HDZ | ULT656HDZ | UST656HDZ | ULX656HDZ | USX656HDZ | ULF056HDZ | USF056HDZ |
| | | исп. 4 | ULC656ZL | USC656ZL | ULD656ZL | USD656ZL | ULT656ZL | UST656ZL | ULX656ZL | USX656ZL | ULF056ZL | USF056ZL |
| | 700 | исп. 1 | ULC657 | USC657 | ULD657 | USD657 | ULT657 | UST657 | ULX657 | USX657 | ULF057 | USF057 |
| | | исп. 2 | ULC657HDZ | USC657HDZ | ULD657HDZ | USD657HDZ | ULT657HDZ | UST657HDZ | ULX657HDZ | USX657HDZ | ULF057HDZ | USF057HDZ |
| | | исп. 4 | ULC657ZL | USC657ZL | ULD657ZL | USD657ZL | ULT657ZL | UST657ZL | ULX657ZL | USX657ZL | ULF057ZL | USF057ZL |
| | 800 | исп. 1 | ULC658 | USC658 | ULD658 | USD658 | ULT658 | UST658 | ULX658 | USX658 | ULF058 | USF058 |
| | | исп. 2 | ULC658HDZ | USC658HDZ | ULD658HDZ | USD658HDZ | ULT658HDZ | UST658HDZ | ULX658HDZ | USX658HDZ | ULF058HDZ | USF058HDZ |
| | | исп. 4 | ULC658ZL | USC658ZL | ULD658ZL | USD658ZL | ULT658ZL | UST658ZL | ULX658ZL | USX658ZL | ULF058ZL | USF058ZL |
| | 900 | исп. 1 | ULC659 | USC659 | ULD659 | USD659 | ULT659 | UST659 | ULX659 | USX659 | ULF059 | USF059 |
| | | исп. 2 | ULC659HDZ | USC659HDZ | ULD659HDZ | USD659HDZ | ULT659HDZ | UST659HDZ | ULX659HDZ | USX659HDZ | ULF059HDZ | USF059HDZ |
| | | исп. 4 | ULC659ZL | USC659ZL | ULD659ZL | USD659ZL | ULT659ZL | UST659ZL | ULX659ZL | USX659ZL | ULF059ZL | USF059ZL |
| | 1000 | исп. 1 | ULC650 | USC650 | ULD650 | USD650 | ULT650 | UST650 | ULX650 | USX650 | ULF050 | USF050 |
| | | исп. 2 | ULC650HDZ | USC650HDZ | ULD650HDZ | USD650HDZ | ULT650HDZ | UST650HDZ | ULX650HDZ | USX650HDZ | ULF050HDZ | USF050HDZ |
| | | исп. 4 | ULC650ZL | USC650ZL | ULD650ZL | USD650ZL | ULT650ZL | UST650ZL | ULX650ZL | USX650ZL | ULF050ZL | USF050ZL |

## Крышки

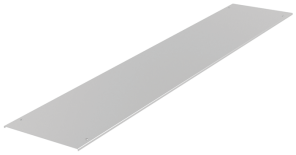

| Ширина, мм | Вариант исполнения | Крышка с фиксаторами | Крышка рифленая с фиксаторами* |
|---|---|---|---|
| 200 | исп. 1 | UKS302 | UKS312 |
| | исп. 2 | UKS302HDZ | – |
| | исп. 4 | UKS302ZL | – |
| 300 | исп. 1 | UKS303 | UKS313 |
| | исп. 2 | UKS303HDZ | – |
| | исп. 4 | UKS303ZL | – |
| 400 | исп. 1 | UKS304 | UKS314 |
| | исп. 2 | UKS304HDZ | – |
| | исп. 4 | UKS304ZL | – |
| 500 | исп. 1 | UKS305 | UKS315 |
| | исп. 2 | UKS305HDZ | – |
| | исп. 4 | UKS305ZL | – |
| 600 | исп. 1 | UKS306 | UKS316 |
| | исп. 2 | UKS306HDZ | – |
| | исп. 4 | UKS306ZL | – |
| 700 | исп. 1 | UKS307 | UKS317 |
| | исп. 2 | UKS307HDZ | – |
| | исп. 4 | UKS307ZL | – |
| 800 | исп. 1 | UKS308 | UKS318 |
| | исп. 2 | UKS308HDZ | – |
| | исп. 4 | UKS308ZL | – |
| 900 | исп. 1 | UKS309 | UKS319 |
| | исп. 2 | UKS309HDZ | – |
| | исп. 4 | UKS309ZL | – |
| 1000 | исп. 1 | UKS300 | UKS310 |
| | исп. 2 | UKS300HDZ | – |
| | исп. 4 | UKS300ZL | – |

* Материал – алюминий

| Ширина, мм | Вариант исполнения | Крышка на угол 45° | Крышка на угол 90° | Крышка на Т-образный ответвитель | Крышка на Х-образный ответвитель |
|---|---|---|---|---|---|
| 200 | исп. 1 | UKC602 | UKD602 | UKT602 | UKX602 |
| | исп. 2 | – | – | – | – |
| | исп. 4 | UKC602ZL | UKD602ZL | UKT602ZL | UKX602ZL |
| 300 | исп. 1 | UKC603 | UKD603 | UKT603 | UKX603 |
| | исп. 2 | – | – | – | – |
| | исп. 4 | UKC603ZL | UKD603ZL | UKT603ZL | UKX603ZL |
| 400 | исп. 1 | UKC604 | UKD604 | UKT604 | UKX604 |
| | исп. 2 | – | – | – | – |
| | исп. 4 | UKC604ZL | UKD604ZL | UKT604ZL | UKX604ZL |
| 500 | исп. 1 | UKC605 | UKD605 | UKT605 | UKX605 |
| | исп. 2 | – | – | – | – |
| | исп. 4 | UKC605ZL | UKD605ZL | UKT605ZL | UKX605ZL |
| 600 | исп. 1 | UKC606 | UKD606 | UKT606 | UKX606 |
| | исп. 2 | – | – | – | – |
| | исп. 4 | UKC606ZL | UKD606ZL | UKT606ZL | UKX606ZL |
| 700 | исп. 1 | UKC607 | UKD607 | UKT607 | UKX607 |
| | исп. 2 | – | – | – | – |
| | исп. 4 | UKC607ZL | UKD607ZL | UKT607ZL | UKX607ZL |
| 800 | исп. 1 | UKC608 | UKD608 | UKT608 | UKX608 |
| | исп. 2 | – | – | – | – |
| | исп. 4 | UKC608ZL | UKD608ZL | UKT608ZL | UKX608ZL |
| 900 | исп. 1 | UKC609 | UKD609 | UKT609 | UKX609 |
| | исп. 2 | – | – | – | – |
| | исп. 4 | UKC609ZL | UKD609ZL | UKT609ZL | UKX609ZL |
| 1000 | исп. 1 | UKC600 | UKD600 | UKT600 | UKX600 |
| | исп. 2 | – | – | – | – |
| | исп. 4 | UKC600ZL | UKD600ZL | UKT600ZL | UKX600ZL |

## Системные аксессуары высотой 200 мм

**Варианты исполнений:**
- исполнение 1 – сталь, оцинкованная по методу Сендзимира;
- исполнение 2 – горячее цинкование погружением.

| Высота, мм | Ширина, мм | Вариант исполнения | Лестничный лоток | | | | Листовой лоток | | | |
|---|---|---|---|---|---|---|---|---|---|---|
| | | | толщина 1,5 мм | | толщина 2 мм | | толщина 1,5 мм | | толщина 2 мм | |
| | | | 3 метра | 6 метров | 3 метра | 6 метров | 3 метра | 6 метров | 3 метра | 6 метров |
| 200 | 200 | исп. 1 | ULM322 | ULM622 | ULH322 | ULH622 | USM322 | USM622 | USH322 | USH622 |
| | | исп. 2 | ULM322HDZ | ULM622HDZ | ULH322HDZ | ULH622HDZ | USM322HDZ | USM622HDZ | USH322HDZ | USH622HDZ |
| | | исп. 4 | ULM322ZL | ULM622ZL | ULH322ZL | ULH622ZL | USM322ZL | USM622ZL | USH322ZL | USH622ZL |
| | 300 | исп. 1 | ULM323 | ULM623 | ULH323 | ULH623 | USM323 | USM623 | USH323 | USH623 |
| | | исп. 2 | ULM323HDZ | ULM623HDZ | ULH323HDZ | ULH623HDZ | USM323HDZ | USM623HDZ | USH323HDZ | USH623HDZ |
| | | исп. 4 | ULM323ZL | ULM623ZL | ULH323ZL | ULH623ZL | USM323ZL | USM623ZL | USH323ZL | USH623ZL |
| | 400 | исп. 1 | ULM324 | ULM624 | ULH324 | ULH624 | USM324 | USM624 | USH324 | USH624 |
| | | исп. 2 | ULM324HDZ | ULM624HDZ | ULH324HDZ | ULH624HDZ | USM324HDZ | USM624HDZ | USH324HDZ | USH624HDZ |
| | | исп. 4 | ULM324ZL | ULM624ZL | ULH324ZL | ULH624ZL | USM324ZL | USM624ZL | USH324ZL | USH624ZL |
| | 500 | исп. 1 | ULM325 | ULM625 | ULH325 | ULH625 | USM325 | USM625 | USH325 | USH625 |
| | | исп. 2 | ULM325HDZ | ULM625HDZ | ULH325HDZ | ULH625HDZ | USM325HDZ | USM625HDZ | USH325HDZ | USH625HDZ |
| | | исп. 4 | ULM325ZL | ULM625ZL | ULH325ZL | ULH625ZL | USM325ZL | USM625ZL | USH325ZL | USH625ZL |
| | 600 | исп. 1 | ULM326 | ULM626 | ULH326 | ULH626 | USM326 | USM626 | USH326 | USH626 |
| | | исп. 2 | ULM326HDZ | ULM626HDZ | ULH326HDZ | ULH626HDZ | USM326HDZ | USM626HDZ | USH326HDZ | USH626HDZ |
| | | исп. 4 | ULM326ZL | ULM626ZL | ULH326ZL | ULH626ZL | USM326ZL | USM626ZL | USH326ZL | USH626ZL |
| | 700 | исп. 1 | ULM327 | ULM627 | ULH327 | ULH627 | USM327 | USM627 | USH327 | USH627 |
| | | исп. 2 | ULM327HDZ | ULM627HDZ | ULH327HDZ | ULH627HDZ | USM327HDZ | USM627HDZ | USH327HDZ | USH627HDZ |
| | | исп. 4 | ULM327ZL | ULM627ZL | ULH327ZL | ULH627ZL | USM327ZL | USM627ZL | USH327ZL | USH627ZL |
| | 800 | исп. 1 | ULM328 | ULM628 | ULH328 | ULH628 | USM328 | USM628 | USH328 | USH628 |
| | | исп. 2 | ULM328HDZ | ULM628HDZ | ULH328HDZ | ULH628HDZ | USM328HDZ | USM628HDZ | USH328HDZ | USH628HDZ |
| | | исп. 4 | ULM328ZL | ULM628ZL | ULH328ZL | ULH628ZL | USM328ZL | USM628ZL | USH328ZL | USH628ZL |
| | 900 | исп. 1 | ULM329 | ULM629 | ULH329 | ULH629 | USM329 | USM629 | USH329 | USH629 |
| | | исп. 2 | ULM329HDZ | ULM629HDZ | ULH329HDZ | ULH629HDZ | USM329HDZ | USM629HDZ | USH329HDZ | USH629HDZ |
| | | исп. 4 | ULM329ZL | ULM629ZL | ULH329ZL | ULH629ZL | USM329ZL | USM629ZL | USH329ZL | USH629ZL |
| | 1000 | исп. 1 | ULM320 | ULM620 | ULH320 | ULH620 | USM320 | USM620 | USH320 | USH620 |
| | | исп. 2 | ULM320HDZ | ULM620HDZ | ULH320HDZ | ULH620HDZ | USM320HDZ | USM620HDZ | USH320HDZ | USH620HDZ |
| | | исп. 4 | ULM320ZL | ULM620ZL | ULH320ZL | ULH620ZL | USM320ZL | USM620ZL | USH320ZL | USH620ZL |

| Высота, мм | Ширина, мм | Вариант исполнения | Угол 45° | | Угол 90° | | Т-образный ответвитель | | Х-образный ответвитель | | Угол вертикальный | |
|---|---|---|---|---|---|---|---|---|---|---|---|---|
| | | | лестнич-ный | листовой | лестнич-ный | листовой | лестнич-ный | листовой | лестнич-ный | листовой | лестнич-ный | листовой |
| 200 | 200 | исп. 1 | ULC622 | USC622 | ULD622 | USD622 | ULT622 | UST622 | ULX622 | USX622 | ULF022 | USF022 |
| | | исп. 2 | ULC622HDZ | USC622HDZ | ULD622HDZ | USD622HDZ | ULT622HDZ | UST622HDZ | ULX622HDZ | USX622HDZ | ULF022HDZ | USF022HDZ |
| | | исп. 4 | ULC622ZL | USC622ZL | ULD622ZL | USD622ZL | ULT622ZL | UST622ZL | ULX622ZL | USX622ZL | ULF022ZL | USF022ZL |
| | 300 | исп. 1 | ULC623 | USC623 | ULD623 | USD623 | ULT623 | UST623 | ULX623 | USX623 | ULF023 | USF023 |
| | | исп. 2 | ULC623HDZ | USC623HDZ | ULD623HDZ | USD623HDZ | ULT623HDZ | UST623HDZ | ULX623HDZ | USX623HDZ | ULF023HDZ | USF023HDZ |
| | | исп. 4 | ULC623ZL | USC623ZL | ULD623ZL | USD623ZL | ULT623ZL | UST623ZL | ULX623ZL | USX623ZL | ULF023ZL | USF023ZL |
| | 400 | исп. 1 | ULC624 | USC624 | ULD624 | USD624 | ULT624 | UST624 | ULX624 | USX624 | ULF024 | USF024 |
| | | исп. 2 | ULC624HDZ | USC624HDZ | ULD624HDZ | USD624HDZ | ULT624HDZ | UST624HDZ | ULX624HDZ | USX624HDZ | ULF024HDZ | USF024HDZ |
| | | исп. 4 | ULC624ZL | USC624ZL | ULD624ZL | USD624ZL | ULT624ZL | UST624ZL | ULX624ZL | USX624ZL | ULF024ZL | USF024ZL |
| | 500 | исп. 1 | ULC625 | USC625 | ULD625 | USD625 | ULT625 | UST625 | ULX625 | USX625 | ULF025 | USF025 |
| | | исп. 2 | ULC625HDZ | USC625HDZ | ULD625HDZ | USD625HDZ | ULT625HDZ | UST625HDZ | ULX625HDZ | USX625HDZ | ULF025HDZ | USF025HDZ |
| | | исп. 4 | ULC625ZL | USC625ZL | ULD625ZL | USD625ZL | ULT625ZL | UST625ZL | ULX625ZL | USX625ZL | ULF025ZL | USF025ZL |
| | 600 | исп. 1 | ULC626 | USC626 | ULD626 | USD626 | ULT626 | UST626 | ULX626 | USX626 | ULF026 | USF026 |
| | | исп. 2 | ULC626HDZ | USC626HDZ | ULD626HDZ | USD626HDZ | ULT626HDZ | UST626HDZ | ULX626HDZ | USX626HDZ | ULF026HDZ | USF026HDZ |
| | | исп. 4 | ULC626ZL | USC626ZL | ULD626ZL | USD626ZL | ULT626ZL | UST626ZL | ULX626ZL | USX626ZL | ULF026ZL | USF026ZL |
| | 700 | исп. 1 | ULC627 | USC627 | ULD627 | USD627 | ULT627 | UST627 | ULX627 | USX627 | ULF027 | USF027 |
| | | исп. 2 | ULC627HDZ | USC627HDZ | ULD627HDZ | USD627HDZ | ULT627HDZ | UST627HDZ | ULX627HDZ | USX627HDZ | ULF027HDZ | USF027HDZ |
| | | исп. 4 | ULC627ZL | USC627ZL | ULD627ZL | USD627ZL | ULT627ZL | UST627ZL | ULX627ZL | USX627ZL | ULF027ZL | USF027ZL |
| | 800 | исп. 1 | ULC628 | USC628 | ULD628 | USD628 | ULT628 | UST628 | ULX628 | USX628 | ULF028 | USF028 |
| | | исп. 2 | ULC628HDZ | USC628HDZ | ULD628HDZ | USD628HDZ | ULT628HDZ | UST628HDZ | ULX628HDZ | USX628HDZ | ULF028HDZ | USF028HDZ |
| | | исп. 4 | ULC628ZL | USC628ZL | ULD628ZL | USD628ZL | ULT628ZL | UST628ZL | ULX628ZL | USX628ZL | ULF028ZL | USF028ZL |
| | 900 | исп. 1 | ULC629 | USC629 | ULD629 | USD629 | ULT629 | UST629 | ULX629 | USX629 | ULF029 | USF029 |
| | | исп. 2 | ULC629HDZ | USC629HDZ | ULD629HDZ | USD629HDZ | ULT629HDZ | UST629HDZ | ULX629HDZ | USX629HDZ | ULF029HDZ | USF029HDZ |
| | | исп. 4 | ULC629ZL | USC629ZL | ULD629ZL | USD629ZL | ULT629ZL | UST629ZL | ULX629ZL | USX629ZL | ULF029ZL | USF029ZL |
| | 1000 | исп. 1 | ULC620 | USC620 | ULD620 | USD620 | ULT620 | UST620 | ULX620 | USX620 | ULF020 | USF020 |
| | | исп. 2 | ULC620HDZ | USC620HDZ | ULD620HDZ | USD620HDZ | ULT620HDZ | UST620HDZ | ULX620HDZ | USX620HDZ | ULF020HDZ | USF020HDZ |
| | | исп. 4 | ULC620ZL | USC620ZL | ULD620ZL | USD620ZL | ULT620ZL | UST620ZL | ULX620ZL | USX620ZL | ULF020ZL | USF020ZL |

## Крышки

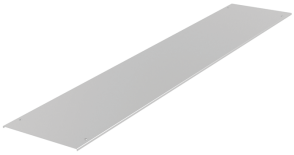

| Ширина, мм | Вариант исполнения | Крышка с фиксаторами | Крышка рифленая с фиксаторами* |
|---|---|---|---|
| 200 | исп. 1 | UKS302 | UKS312 |
| | исп. 2 | UKS302HDZ | – |
| | исп. 4 | UKS302ZL | – |
| 300 | исп. 1 | UKS303 | UKS313 |
| | исп. 2 | UKS303HDZ | – |
| | исп. 4 | UKS303ZL | – |
| 400 | исп. 1 | UKS304 | UKS314 |
| | исп. 2 | UKS304HDZ | – |
| | исп. 4 | UKS304ZL | – |
| 500 | исп. 1 | UKS305 | UKS315 |
| | исп. 2 | UKS305HDZ | – |
| | исп. 4 | UKS305ZL | – |
| 600 | исп. 1 | UKS306 | UKS316 |
| | исп. 2 | UKS306HDZ | – |
| | исп. 4 | UKS306ZL | – |
| 700 | исп. 1 | UKS307 | UKS317 |
| | исп. 2 | UKS307HDZ | – |
| | исп. 4 | UKS307ZL | – |
| 800 | исп. 1 | UKS308 | UKS318 |
| | исп. 2 | UKS308HDZ | – |
| | исп. 4 | UKS308ZL | – |
| 900 | исп. 1 | UKS309 | UKS319 |
| | исп. 2 | UKS309HDZ | – |
| | исп. 4 | UKS309ZL | – |
| 1000 | исп. 1 | UKS300 | UKS310 |
| | исп. 2 | UKS300HDZ | – |
| | исп. 4 | UKS300ZL | – |

* Материал – алюминий

| Ширина, мм | Вариант исполнения | Крышка на угол 45° | Крышка на угол 90° | Крышка на Т-образный ответвитель | Крышка на Х-образный ответвитель |
|---|---|---|---|---|---|
| 200 | исп. 1 | UKC602 | UKD602 | UKT602 | UKX602 |
| | исп. 2 | – | – | – | – |
| | исп. 4 | UKC602ZL | UKD602ZL | UKT602ZL | UKX602ZL |
| 300 | исп. 1 | UKC603 | UKD603 | UKT603 | UKX603 |
| | исп. 2 | – | – | – | – |
| | исп. 4 | UKC603ZL | UKD603ZL | UKT603ZL | UKX603ZL |
| 400 | исп. 1 | UKC604 | UKD604 | UKT604 | UKX604 |
| | исп. 2 | – | – | – | – |
| | исп. 4 | UKC604ZL | UKD604ZL | UKT604ZL | UKX604ZL |
| 500 | исп. 1 | UKC605 | UKD605 | UKT605 | UKX605 |
| | исп. 2 | – | – | – | – |
| | исп. 4 | UKC605ZL | UKD605ZL | UKT605ZL | UKX605ZL |
| 600 | исп. 1 | UKC606 | UKD606 | UKT606 | UKX606 |
| | исп. 2 | – | – | – | – |
| | исп. 4 | UKC606ZL | UKD606ZL | UKT606ZL | UKX606ZL |
| 700 | исп. 1 | UKC607 | UKD607 | UKT607 | UKX607 |
| | исп. 2 | – | – | – | – |
| | исп. 4 | UKC607ZL | UKD607ZL | UKT607ZL | UKX607ZL |
| 800 | исп. 1 | UKC608 | UKD608 | UKT608 | UKX608 |
| | исп. 2 | – | – | – | – |
| | исп. 4 | UKC608ZL | UKD608ZL | UKT608ZL | UKX608ZL |
| 900 | исп. 1 | UKC609 | UKD609 | UKT609 | UKX609 |
| | исп. 2 | – | – | – | – |
| | исп. 4 | UKC609ZL | UKD609ZL | UKT609ZL | UKX609ZL |
| 1000 | исп. 1 | UKC600 | UKD600 | UKT600 | UKX600 |
| | исп. 2 | – | – | – | – |
| | исп. 4 | UKC600ZL | UKD600ZL | UKT600ZL | UKX600ZL |

F5 COMBITECH

## Проволочные металлические лотки "F5 Combitech"


Прямые элементы ..... 711
Монтажные аксессуары ..... 716
Крепеж для проволочного лотка ..... 724
Инструмент ..... 726

# Система металлических проволочных лотков

Система металлических проволочных лотков для организации кабельной инфраструктуры преимущественно внутри зданий и сооружений. Большой ассортимент типоразмеров позволяет удовлетворять любые пожелания заказчиков, а специальные исполнения расширяют возможности использования системы проволочных лотков в агрессивных средах.
По сравнению с другими типами лотков существенно облегчен процесс монтажа кабельной трассы, особенно при большом количестве поворотов и разветвлений, что делает данный тип лотков предпочтительным при монтаже кабельных трасс сложной геометрии.

## Сфера применения

## Преимущества

**Т-образное соединение**
В конструкции проволочного лотка ДКС используется торцевая сварка верхней продольной проволоки. Данный тип конструкции безопасен для монтажника и исключает повреждение кабеля об острые края проволоки

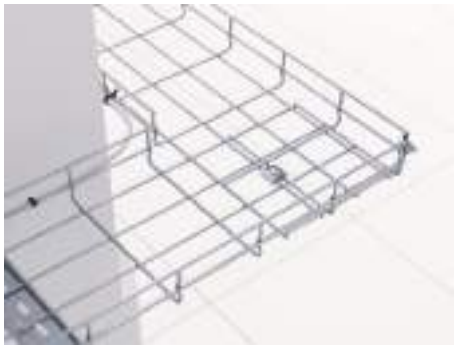

**Легкий и быстрый монтаж**
Система проволочных лотков "F5 Combitech" не требует большого количества аксессуаров. Монтаж системы проводится непосредственно на объекте. Любые разветвления и повороты производятся вручную при помощи лишь двух видов инструментов: кусачек и гаечного ключа. Это позволяет экономить до 60 % времени монтажа и снижает экономические затраты

**Высокая прочность**
Конструктивная особенность стенок лотка обеспечивает его высокие прочностные характеристики. Использование для производства лотка проволоки толщиной 4 и 5 мм позволяет добиться высокой нагрузочной способности

**Широкий ассортимент крепежа**
Компания ДКС производит широкий ассортимент универсальных крепежей, позволяющих организовать кабельную систему любой сложности

**Длительный срок службы**
Различные варианты исполнения проволочных лотков позволяют подобрать нужное покрытие для любой сферы применения, что обеспечивает длительный срок службы и высокую надежность кабельной трассы в целом

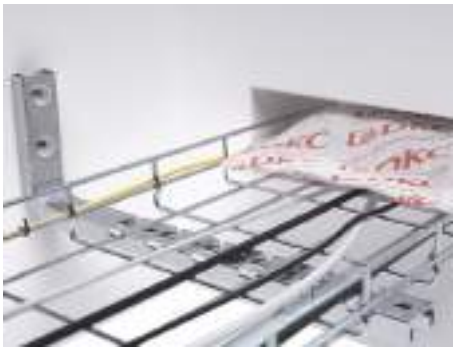

**Создание огнестойких кабельных линий**
в условиях открытого огня (пожара) проволочный лоток, смонтированный согласно техническому регламенту ДКС для монтажа огнестойких кабеленесущих конструкций, сохраняет несущую способность (R) в течение 90 минут, что подтверждается добровольными сертификационными испытаниями

## Состав системы

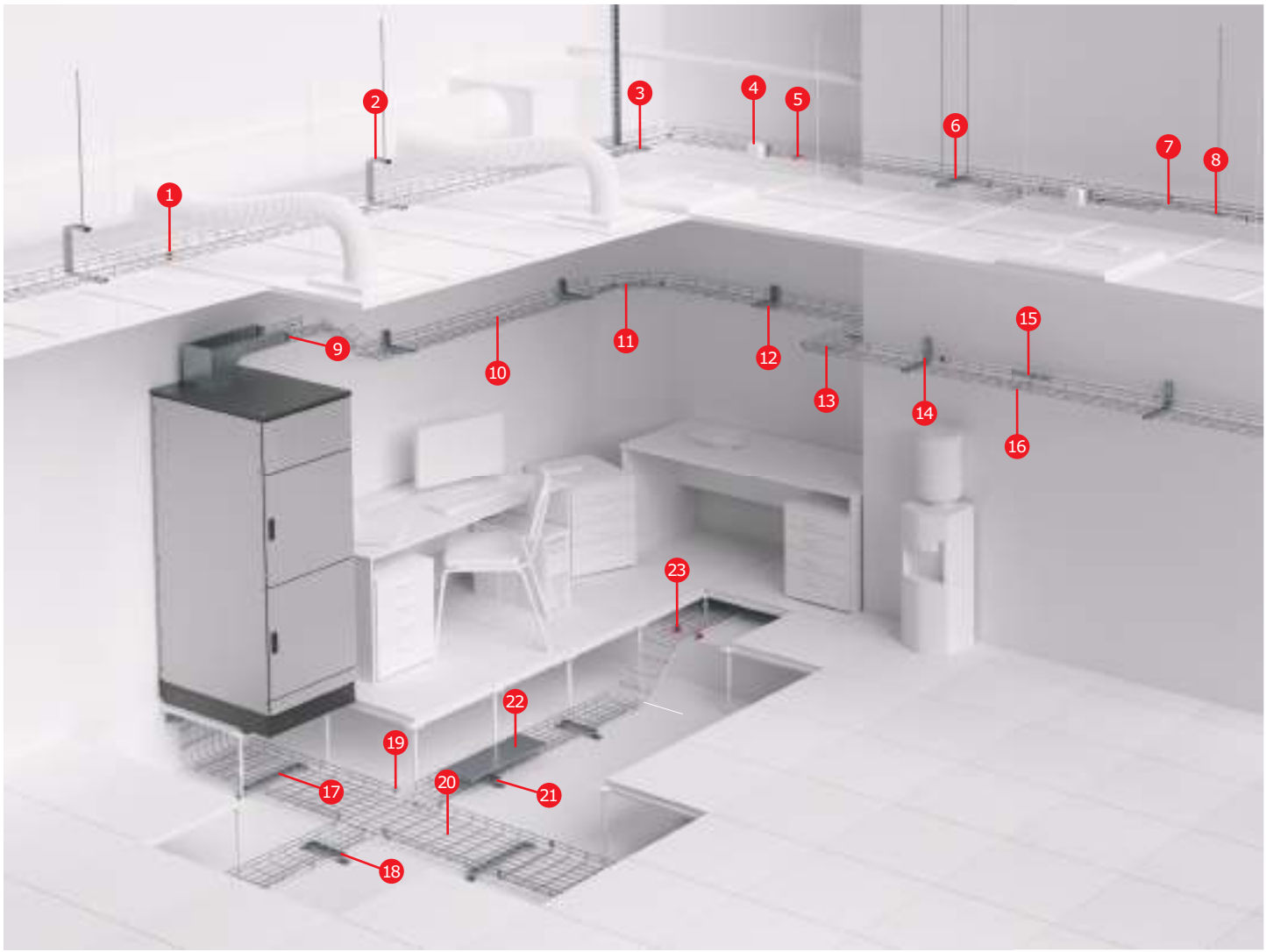


1. Усиленная клемма заземления для проволочного лотка
2. Легкая консоль потолочная для проволочного лотка FBA-30
3. Консоль BM для проволочного лотка
4. Монтажная плата
5. Ограничитель радиуса изгиба кабеля
6. С-образный профиль для проволочного лотка FPL-21
7. Соединительная пластина с отверстием по центру
8. Пластина для подвеса проволочного лотка на шпильке
9. Переходник с проволочного лотка на листовой
10. Проволочный лоток 50x200 L3000
11. Соединитель с семью отверстиями
12. Консоль ML для проволочного лотка
13. Крепежный комплект №1 для монтажа проволочного лотка
14. Легкая консоль для проволочного лотка FBC-30
15. Безвинтовое крепление для проволочного лотка
16. Безвинтовой зажим для проволочного лотка
17. Крепление TM к стене для вертикального монтажа
18. Клемма заземления для проволочного лотка
19. Крепежный комплект №3 для монтажа проволочного лотка
20. Проволочный лоток высотой 50 мм
21. Держатель для крышки
22. Крышка с заземлением на лоток
23. Комплект крепления для напольной установки

# Прямые элементы

## Проволочный лоток высотой 30 мм

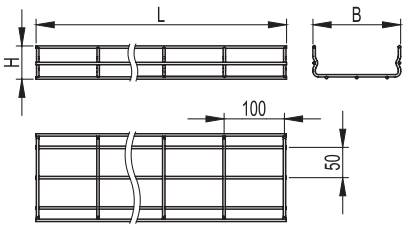


**Назначение:**
• прокладка прямых участков кабельной трассы, изготовление поворотов и разветвлений для кабельной трассы.
**Условия монтажа:**
• необходимо использовать дополнительные опоры с обеих сторон от каждого системного аксессуара. Для аксессуара "Поворот с большим радиусом изгиба" также необходима дополнительная опора по центру.
**Характеристики:**
• диаметр проволоки – 4 мм для основания лотка 50, 100, 150, 200 и 300 мм;
• диаметр проволоки – 5 мм для основания лотка 400, 500 и 600 мм.

| Высота H, мм | Длина L, мм | Основание B, мм | Вес, исп. 1, кг/м | Диаметр проволоки, мм | Код, исп. 1 | Код, исп. 2 | Код, исп. 3 |
|---|---|---|---|---|---|---|---|
| 30 | 3000 | 50 | 0.38 | 4 | FC3005 | FC3005HDZ | FC3005INOX |
| | | 100 | 0,53 | 4 | FC3010 | FC3010HDZ | FC3010INOX |
| | | 150 | 0,68 | 4 | FC3015 | FC3015HDZ | FC3015INOX |
| | | 200 | 0,82 | 4 | FC3020 | FC3020HDZ | FC3020INOX |
| | | 300 | 0,92 | 4 | FC3030 | FC3030HDZ | FC3030INOX |
| | | 400 | 2,20 | 5 | FC3040 | FC3040HDZ | FC3040INOX |
| | | 500 | 2,66 | 5 | FC3050 | FC3050HDZ | FC3050INOX |
| | | 600 | 3,12 | 5 | FC3060 | FC3060HDZ | FC3060INOX |

## Графики нагрузок

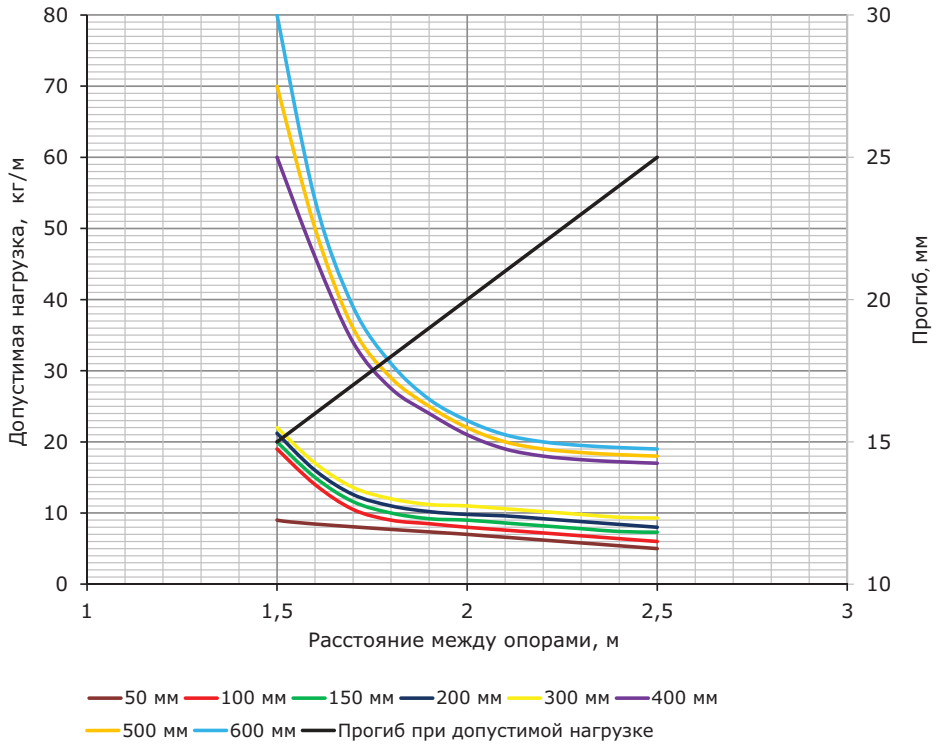


**Условия испытаний лотков на безопасную рабочую нагрузку**:
• для исполнений 1 и 2;
• графики допустимой нагрузки относятся к прямым элементам проволочного лотка;
• испытания по схеме из ГОСТ Р 52868 п. 10.3.3;
• расстояние от места стыка прямых секций в концевом пролете до опоры составляет 1/4–1/5 от длины пролета, схемы испытаний согласно ТУ 3449-001-73438690-2006;
• коэффициент запаса составляет не менее 1,7 от заявленной нагрузки.

## Проволочный лоток высотой 50 мм

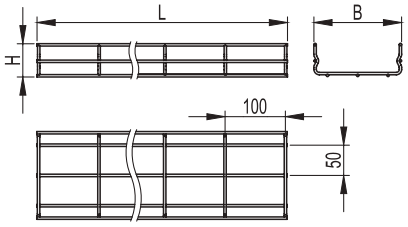


**Назначение:**
• прокладка прямых участков кабельной трассы, изготовление поворотов и разветвлений для кабельной трассы.
**Условия монтажа:**
• необходимо использовать дополнительные опоры с обеих сторон от каждого системного аксессуара. Для аксессуара "Поворот с большим радиусом изгиба" также необходима дополнительная опора по центру.
**Характеристики:**
• диаметр проволоки – 4 мм для основания лотка 50, 100, 150 и 200 мм;
• диаметр проволоки – 5 мм для основания лотка 300, 400, 500 и 600 мм.

| Высота H, мм | Длина L, мм | Основание B, мм | Вес, исп. 1, кг/м | Диаметр проволоки, мм | Код, исп. 1 | Код, исп. 2 | Код, исп. 3 |
|---|---|---|---|---|---|---|---|
| 50 | 3000 | 50 | 0,62 | 4 | FC5005 | FC5005HDZ | FC5005INOX |
| | | 100 | 0,77 | 4 | FC5010 | FC5010HDZ | FC5010INOX |
| | | 150 | 0,91 | 4 | FC5015 | FC5015HDZ | FC5015INOX |
| | | 200 | 1,06 | 4 | FC5020 | FC5020HDZ | FC5020INOX |
| | | 300 | 2,11 | 5 | FC5030 | FC5030HDZ | FC5030INOX |
| | | 400 | 2,57 | 5 | FC5040 | FC5040HDZ | FC5040INOX |
| | | 500 | 3,03 | 5 | FC5050 | FC5050HDZ | FC5050INOX |
| | | 600 | 3,49 | 5 | FC5060 | FC5060HDZ | FC5060INOX |

## Графики нагрузок

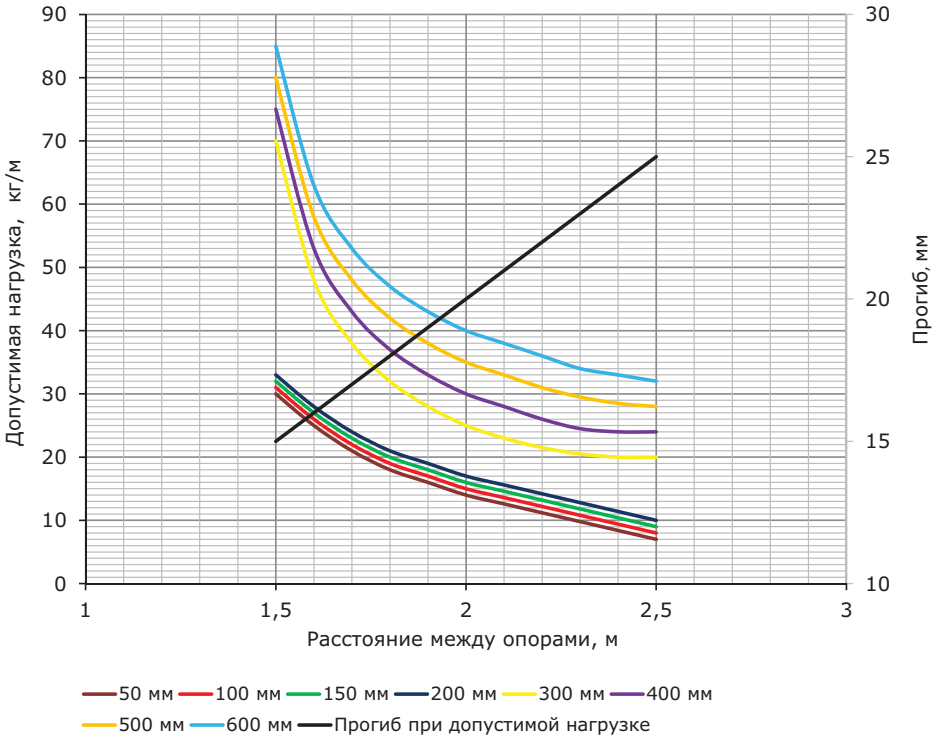


**Условия испытаний лотков на безопасную рабочую нагрузку**:
• для исполнений 1 и 2;
• графики допустимой нагрузки относятся к прямым элементам проволочного лотка;
• испытания по схеме из ГОСТ Р 52868 п. 10.3.3;
• расстояние от места стыка прямых секций в концевом пролете до опоры составляет 1/4–1/5 от длины пролета, схемы испытаний согласно ТУ 3449-001-73438690-2006;
• коэффициент запаса составляет не менее 1,7 от заявленной нагрузки.

## Проволочный лоток высотой 80 мм

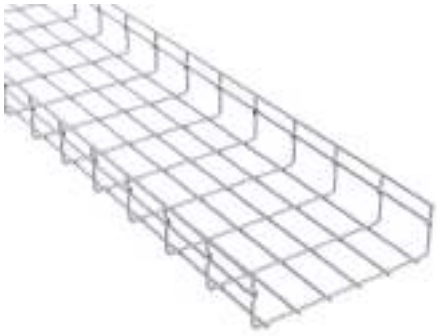

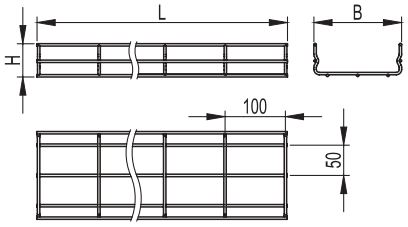


**Назначение:**
• прокладка прямых участков кабельной трассы, изготовление поворотов и разветвлений для кабельной трассы.
**Условия монтажа:**
• необходимо использовать дополнительные опоры с обеих сторон от каждого системного аксессуара. Для аксессуара "Поворот с большим радиусом изгиба" также необходима дополнительная опора по центру.
**Характеристики:**
• диаметр проволоки – 4 мм для основания лотка 50, 100, 150 и 200 мм;
• диаметр проволоки – 5 мм для основания лотка 300, 400, 500 и 600 мм.

| Высота H, мм | Длина L, мм | Основание B, мм | Вес, исп. 1, кг/м | Диаметр проволоки, мм | Код, исп. 1 | Код, исп. 2 | Код, исп. 3 |
|---|---|---|---|---|---|---|---|
| 80 | 3000 | 80 | 0,81 | 4 | FC8008 | FC8008HDZ | FC8008INOX |
| | | 100 | 0,83 | 4 | FC8010 | FC8010HDZ | FC8010INOX |
| | | 150 | 0,97 | 4 | FC8015 | FC8015HDZ | FC8015INOX |
| | | 200 | 1,12 | 4 | FC8020 | FC8020HDZ | FC8020INOX |
| | | 300 | 2,20 | 5 | FC8030 | FC8030HDZ | FC8030INOX |
| | | 400 | 2,66 | 5 | FC8040 | FC8040HDZ | FC8040INOX |
| | | 500 | 3,12 | 5 | FC8050 | FC8050HDZ | FC8050INOX |
| | | 600 | 3,58 | 5 | FC8060 | FC8060HDZ | FC8060INOX |

## Графики нагрузок

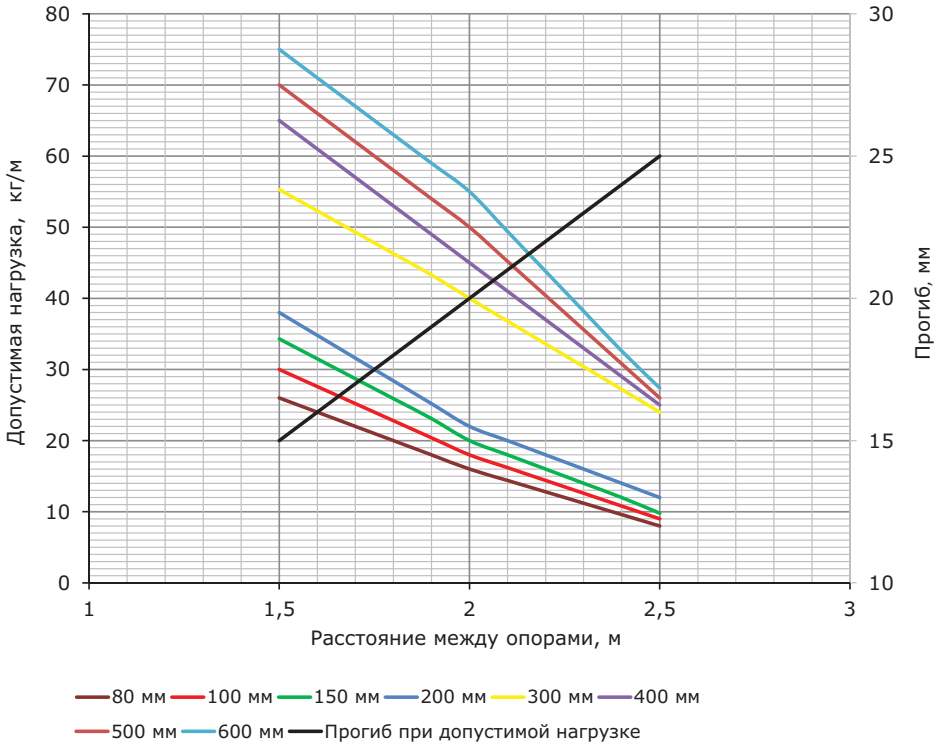


**Условия испытаний лотков на безопасную рабочую нагрузку**:
• для исполнений 1 и 2;
• графики допустимой нагрузки относятся к прямым элементам проволочного лотка;
• испытания по схеме из ГОСТ Р 52868 п. 10.3.3;
• расстояние от места стыка прямых секций в концевом пролете до опоры составляет 1/4–1/5 от длины пролета, схемы испытаний согласно ТУ 3449-001-73438690-2006;
• коэффициент запаса составляет не менее 1,7 от заявленной нагрузки.

## Проволочный лоток высотой 100 мм

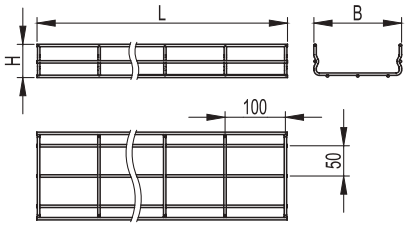


**Назначение:**
• прокладка прямых участков кабельной трассы, изготовление поворотов и разветвлений для кабельной трассы.
**Условия монтажа:**
• необходимо использовать дополнительные опоры с обеих сторон от каждого системного аксессуара. Для аксессуара "Поворот с большим радиусом изгиба" также необходима дополнительная опора по центру.
**Характеристики:**
• диаметр проволоки – 4 мм для основания лотка 50, 100, 150 и 200 мм;
• диаметр проволоки – 5 мм для основания лотка 300, 400, 500 и 600 мм.

| Высота H, мм | Длина L, мм | Основание B, мм | Вес, исп. 1, кг/м | Диаметр проволоки, мм | Код, исп. 1 | Код, исп. 2 | Код, исп. 3 |
|---|---|---|---|---|---|---|---|
| 100 | 3000 | 100 | 1,06 | 4 | FC1010 | FC1010HDZ | FC1010INOX |
| | | 150 | 1,21 | 4 | FC1015 | FC1015HDZ | FC1015INOX |
| | | 200 | 1,35 | 4 | FC1020 | FC1020HDZ | FC1020INOX |
| | | 300 | 2,57 | 5 | FC1030 | FC1030HDZ | FC1030INOX |
| | | 400 | 3,03 | 5 | FC1040 | FC1040HDZ | FC1040INOX |
| | | 500 | 3,49 | 5 | FC1050 | FC1050HDZ | FC1050INOX |
| | | 600 | 3,95 | 5 | FC1060 | FC1060HDZ | FC1060INOX |

## Графики нагрузок

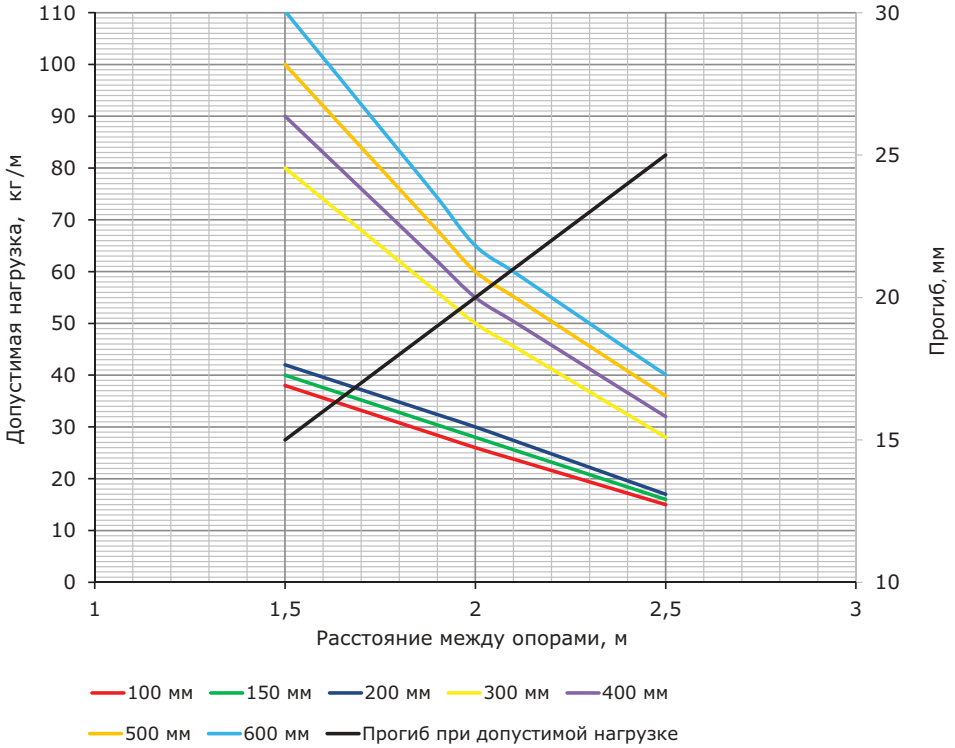


**Условия испытаний лотков на безопасную рабочую нагрузку**:
• для исполнений 1 и 2;
• графики допустимой нагрузки относятся к прямым элементам проволочного лотка;
• испытания по схеме из ГОСТ Р 52868 п. 10.3.3;
• расстояние от места стыка прямых секций в концевом пролете до опоры составляет 1/4–1/5 от длины пролета, схемы испытаний согласно ТУ 3449-001-73438690-2006;
• коэффициент запаса составляет не менее 1,7 от заявленной нагрузки.

## G-образный проволочный лоток высотой 50 мм

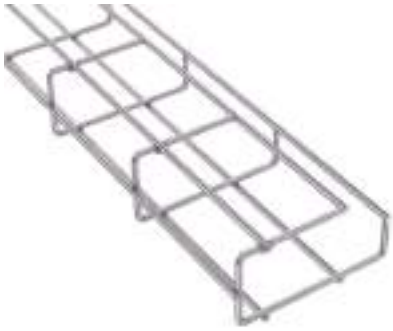

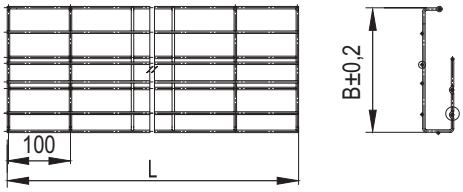


**Назначение:**
• прокладка прямых участков кабельной трассы, изготовление поворотов и разветвлений для кабельной трассы.
**Условия монтажа:**
• легкий монтаж к потолку или стене с помощью кронштейнов FC37308.
**Характеристики:**
• диаметр проволоки – 4 мм.

| Ширина B, мм | Длина L, мм | Безопасная рабочая нагрузка, кг/м | Диаметр проволоки, мм | Код исп. 1 |
|---|---|---|---|---|
| 100 | 2000 | 5 | 4 | FC5010G |
| 200 | 2000 | 10 | 4 | FC5020G |

* Значение безопасной рабочей нагрузки действительны при креплении секций лотка через равные промежутки из расчета по два крепления на секцию.

## Кронштейн для G-образного проволочного лотка

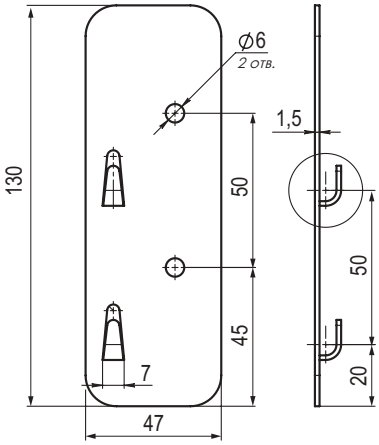


**Назначение:**
• крепление G-образных проволочных лотков (код FC5010G и FC5020G) к стенам или потолку;
• безвинтовое крепление проволочного лотка.
**Отличительные особенности:**
• на каждую прямую секцию лотка используются минимум два кронштейна.
**Характеристики:**
• максимальная допустимая нагрузка на кронштейн – 10 кг;
• толщина стали – 1,5 мм.

| Вес исполнения 1, кг | Код исполнения 1 |
|---|---|
| 0,1 | FC37308 |

## Крышка лотка

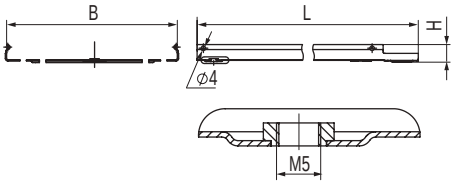


**Назначение:**
• защита кабелей от внешних воздействий.
**Отличительные особенности:**
• защелкивается на лоток простым нажатием (С-образный профиль кромки). Крышка лотка имеет специально отштампованные концы для соединения внахлест;
• используется винт М5х8 (код CM030508) для создания контура заземления по крышке;
• крышки в горячеоцинкованном исполнении HDZ имеют с двух сторон присоединительные отверстия. Диаметр отверстий – 6,3 мм.
**Характеристики:**
• исполнение 1 – сталь, оцинкованная по методу Сендзимира;
• исполнение 2 – горячее цинкование погружением после изготовления;
• исполнение 3 – нержавеющая сталь (AISI 304);
• исполнение 4 – цинк-ламельное покрытие.

| Длина L, мм | Ширина B, мм | Вес, исп. 1, кг/м | Код, исп. 1 | Код, исп. 2 | Код, исп. 3 |
|---|---|---|---|---|---|
| 3000 | 50 | 0,4 | 35520 | 35520HDZ | 35520INOX |
| | 80 | 0,54 | 35521 | 35521HDZ | 35521INOX |
| | 100 | 0,63 | 35522 | 35522HDZ | 35522INOX |
| | 150 | 0,87 | 35523 | 35523HDZ | 35523INOX |
| | 200 | 1,11 | 35524 | 35524HDZ | 35524INOX |
| | 300 | 1,58 | 35525 | 35525HDZ | 35525INOX |
| | 400 | 2,05 | 35526 | 35526HDZ | 35526INOX |
| | 500 | 2,52 | 35527 | 35527HDZ | 35527INOX |
| | 600 | 2,98 | 35528 | 35528HDZ | 35528INOX |
| 2000 | 50 | 0,4 | 35510 | 35510HDZ | 35510INOX |
| | 80 | 0,54 | 35511 | 35511HDZ | 35511INOX |
| | 100 | 0,63 | 35512 | 35512HDZ | 35512INOX |
| | 150 | 0,87 | 35513 | 35513HDZ | 35513INOX |
| | 200 | 1,11 | 35514 | 35514HDZ | 35514INOX |
| | 300 | 1,58 | 35515 | 35515HDZ | 35515INOX |
| | 400 | 2,05 | 35516 | 35516HDZ | 35516INOX |
| | 500 | 2,52 | 35517 | 35517HDZ | 35517INOX |

# Монтажные аксессуары

## Держатель для крышки

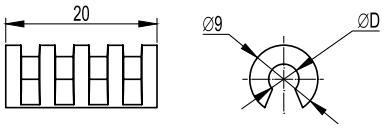


**Назначение:**
• крепление крышки на проволочный лоток. Необходимо два держателя на погонный метр крышки.
**Отличительные особенности:**
• два типоразмера в зависимости от диаметра проволоки лотка.
**Характеристики:**
• материал – полипропилен.

| Диаметр проволоки лотка D, мм | Цвет | Вес, кг | Код |
|---|---|---|---|
| 4 | красный | 0,001 | FC37004 |
| 5 | серый | 0,001 | FC37005 |

## Универсальный держатель для крышки

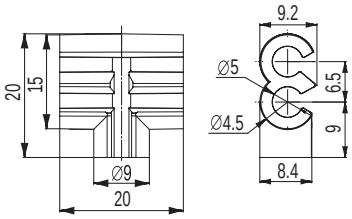


**Назначение:**
• крепление крышки на проволочный лоток, секции которого соединены безвинтовым креплением (код FC37304).
**Отличительные особенности:**
• универсальный держатель может применяться для фиксации крышки на лотках с диаметром проволоки 4 и 5 мм.
**Характеристики:**
• материал – эластичный полипропилен.

| Диаметр проволоки лотка D, мм | Цвет | Вес, кг | Код |
|---|---|---|---|
| 4/5 | красный | 0,001 | FC37006 |

## Консоль ML для проволочного лотка

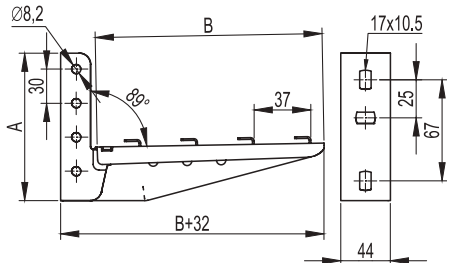


**Назначение:**
• безвинтовое крепление проволочного лотка.
**Отличительные особенности:**
• крепится к стене;
• возможен монтаж в профиль PSM, PSL болтами M8x60 и гайками M8.

| Толщина, мм | Ширина B, мм | Макс. нагрузка, кг | Высота A, мм | Вес, исп. 1, кг | Код, исп. 1 | Код, исп. 3 |
|---|---|---|---|---|---|---|
| 1,5 | 100 | 145 | 125 | 0,455 | FC34105 | FC34101INOX |
| | 150 | 136 | 130 | 0,475 | FC34106 | FC34102INOX |
| | 200 | 120 | 130 | 0,500 | FC34107 | FC34103INOX |
| | 300 | 96 | 140 | 0,770 | FC34108 | FC34104INOX |
| 2 | 100 | 179 | 125 | 0,495 | FC34101 | - |
| | 150 | 170 | 130 | 0,533 | FC34102 | - |
| | 200 | 150 | 130 | 0,590 | FC34103 | - |
| | 300 | 120 | 140 | 0,870 | FC34104 | - |

## Консоль ML для проволочного лотка, сборная

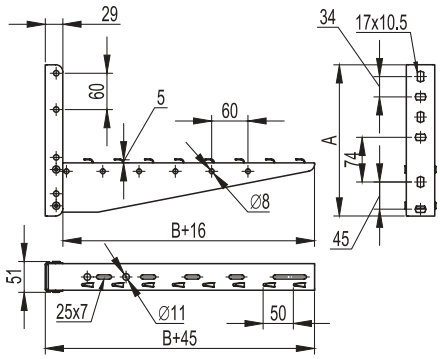


**Назначение:**
• безвинтовое крепление проволочного лотка.
**Отличительные особенности:**
• крепится к стене;
• не может устанавливаться в профиль PSM, PSL.
**Характеристики:**
• толщина стали – 1,5 мм.

| Ширина B, мм | Макс. нагрузка, кг | Высота A, мм | Вес, исп. 1, кг | Код, исп. 1 |
|---|---|---|---|---|
| 400 | 190 | 250 | 1,158 | FC33833 |
| 500 | 170 | 250 | 1,375 | FC33834 |
| 600 | 150 | 250 | 1,45 | FC33835 |

## Консоль BM для проволочного лотка

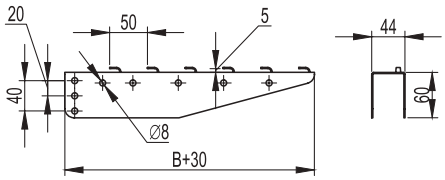


**Назначение:**
• безвинтовое крепление проволочного лотка.
**Отличительные особенности:**
• монтируется в профиль PSM, PSL болтами M8x60 и гайками M8.
**Характеристики:**
• толщина стали – 1,5 мм.

| Ширина B, мм | Макс. нагрузка, кг | Вес, исп. 1, кг | Код, исп. 1 |
|---|---|---|---|
| 100 | 300 | 0,190 | FC34179 |
| 150 | 290 | 0,280 | FC34180 |
| 200 | 250 | 0,300 | FC34182 |
| 300 | 190 | 0,490 | FC34183 |
| 400 | 190 | 0,740 | FC34184 |
| 500 | 170 | 0,950 | FC34185 |
| 600 | 150 | 1,200 | FC34186 |

## Легкая консоль для проволочного лотка FBL-30

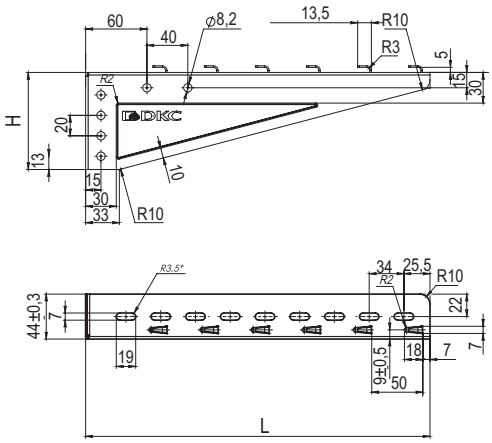


**Назначение:**
- безвинтовое крепление проволочного лотка.

**Отличительные особенности:**
- крепление к стене;
- крепление в профиль BPL-29 и BPM-29.

| Макс. ширина лотка, мм | Нагрузка при креплении к стене, кг | Нагрузка при креплении в профиль, кг | Длина L, мм | Высота H, мм | Толщина стали, мм | Вес, кг | Код исп. 1 |
|---|---|---|---|---|---|---|---|
| 100 | 60 | 125 | 137 | 65 | 1,2 | 0,14 | FBL3010 |
| 150 | 55 | 90 | 187 | 70 | 1,2 | 0,18 | FBL3015 |
| 200 | 65 | 135 | 237 | 85 | 1,5 | 0,31 | FBL3020 |
| 300 | 60 | 110 | 337 | 95 | 1,5 | 0,44 | FBL3030 |

## Легкая консоль для проволочного лотка FBC-30

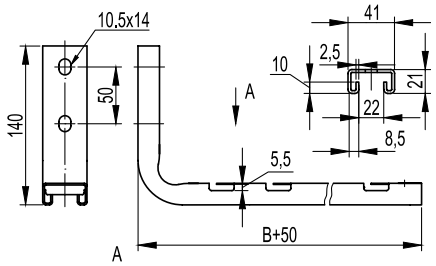


**Назначение:**
- безвинтовой монтаж трассы на основе проволочного лотка.

**Характеристики:**
- крепится к стене;
- толщина стали – 2 мм.

| Макс. ширина лотка B, мм | Высота, мм | Макс. нагрузка, кг | Вес, исп. 1, кг | Код, исп. 1 |
|---|---|---|---|---|
| 100 | 140 | 100 | 0,400 | FBC3010 |
| 200 | 140 | 80 | 0,670 | FBC3020 |
| 300 | 140 | 70 | 0,63 | FBC3030 |
| 400 | 140 | 50 | 0,76 | FBC3040 |

## Легкая консоль потолочная для проволочного лотка FBA-30

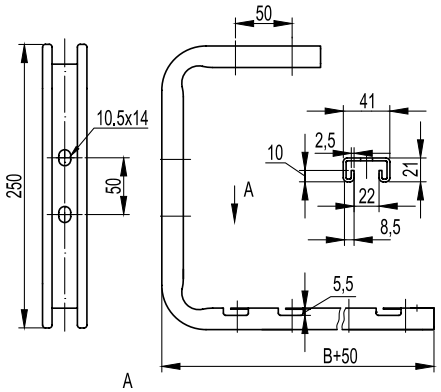


**Назначение:**
- безвинтовой монтаж трассы на основе проволочного лотка.

**Характеристики:**
- крепится к стене, потолку;
- толщина стали – 2 мм.

| Макс. ширина лотка B, мм | Высота, мм | Макс. нагрузка, кг | Вес, исп. 1, кг | Код, исп. 1 |
|---|---|---|---|---|
| 100 | 250 | 100 | 0,800 | FBA3010 |
| 200 | 250 | 80 | 1,080 | FBA3020 |
| 300 | 250 | 70 | 0,99 | FBA3030 |
| 400 | 250 | 50 | 1,1 | FBA3040 |

## С-образный профиль для проволочного лотка FPL-21

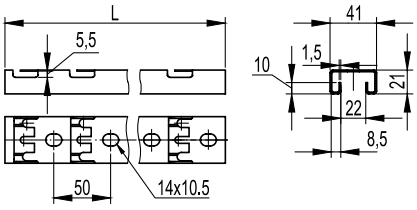


**Назначение:**
• подвес проволочного лотка на шпильках;
• безвинтовое крепление проволочного лотка.
**Характеристики:**
• С-образный профиль;
• толщина стали – 1,5 мм.

| Макс. ширина лотка, мм | Длина L, мм | Вес, исп. 1, кг | Код, исп. 1 |
|---|---|---|---|
| 100 | 180 | 0,210 | FPL2101 |
| 200 | 280 | 0,310 | FPL2102 |
| 300 | 380 | 0,410 | FPL2103 |
| 400 | 480 | 0,520 | FPL2104 |
| 500 | 580 | 0,620 | FPL2105 |
| 600 | 680 | 0,730 | FPL2106 |
| 700 | 722 | 0,760 | FPL2107 |
| 800 | 822 | 0,860 | FPL2108 |
| 1000 | 1022 | 1,070 | FPL2110 |
| 1200 | 1222 | 1,280 | FPL2112 |
| 1800 | 1822 | 1,910 | FPL2118 |
| 2000 | 2022 | 2,120 | FPL2120 |
| 3000 | 3022 | 3,160 | FPL2130 |

## Усиленная клемма заземления для проволочного лотка

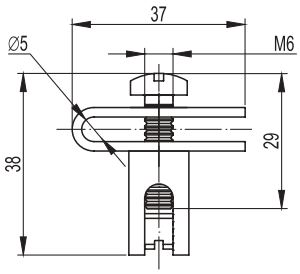


**Назначение:**
• заземление силовых трасс в лотках с высотой борта 50, 80 и 100 мм.
**Отличительные особенности:**
• не используется с проволочными лотками с высотой борта 30 мм.
**Характеристики:**
• заземление проволочных лотков производится каждые 20 метров;
• возможная площадь сечения применяемого заземляющего провода от 0,8 мм$^2$ до 78,5 мм$^2$ (диаметр провода от 1 до 10 мм).

| Вес, кг | Код |
|---|---|
| 0,040 | FC37303 |

## Клемма заземления для проволочного лотка

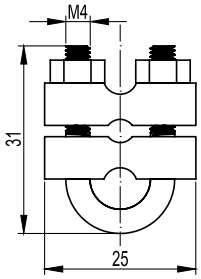


**Назначение:**
• заземление силовых трасс всех типоразмеров лотков.
**Отличительные особенности:**
• универсальность.
**Характеристики:**
• заземление проволочных лотков производится каждые 20 метров;
• возможная площадь сечения применяемого заземляющего провода от 7,0 мм$^2$ до 78,5 мм$^2$ (диаметр провода от 3 до 10 мм).

| Вес, кг | Код |
|---|---|
| 0,030 | FC37302 |

## Пластина для подвеса проволочного лотка на шпильке

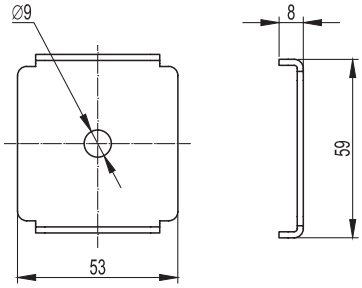


**Назначение:**
• подвес проволочного лотка к потолку на одной шпильке.
**Отличительные особенности:**
• для каждой точки подвеса по центру лотка монтируется одна шпилька;
• на один подвес необходимы две пластины и две гайки с насечкой, препятствующей откручиванию.
**Характеристики:**
• подвес проволочного лотка шириной до 300 мм включительно;
• подвес на шпильке М8;
• при использовании шайб возможен подвес на шпильке М6.

| Вес, исп. 1, кг | Код, исп. 1 | Код, исп. 3 |
|---|---|---|
| 0,030 | FC37311 | FC37311INOX |

## Соединительная пластина с отверстием по центру

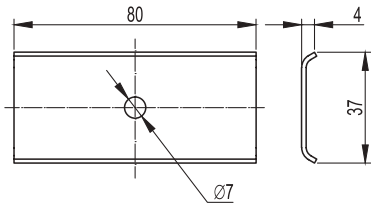


**Назначение:**
• соединение между собой проволочных лотков с высотой борта 50, 80 или 100 мм.
**Отличительные особенности:**
• не используется с проволочными лотками с высотой борта 30 мм.
**Характеристики:**
• толщина стали – 1,5 мм.

| Вес, исп. 1, кг | Код, исп. 1 |
|---|---|
| 0,031 | FC37306 |

## Держатель для проволочного лотка с основанием 50 мм

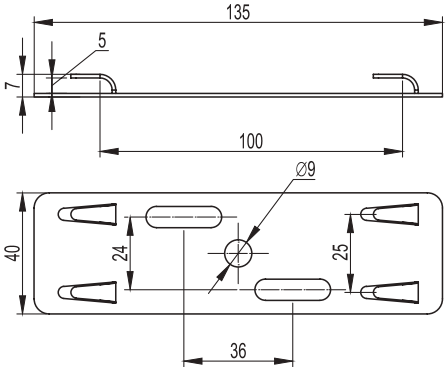


**Назначение:**
• крепление проволочных лотков (код FC3005 и FC5005) к консоли или профилю, также применяется в качестве базы для крепления на шпильке;
• безвинтовое крепление проволочного лотка.
**Отличительные особенности:**
• для каждой точки подвеса по центру лотка монтируется одна шпилька.
**Характеристики:**
• подвес проволочного лотка шириной до 300 мм включительно;
• максимальная допустимая нагрузка на держатель – 18 кг;
• толщина стали – 1,0 мм.

| Вес, исп. 1, кг | Код, исп. 1 | Код, исп. 3 |
|---|---|---|
| 0,060 | FC37305 | FC37305INOX |

## Соединитель с семью отверстиями

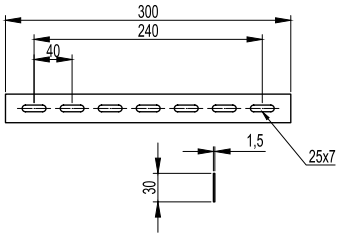


**Назначение:**
• изготовление ряда системных аксессуаров (поворот с большим радиусом, редукция), также соединение проволочных лотков между собой.
**Отличительные особенности:**
• возможность использования для соединения проволочных лотков с листовыми лотками.
**Характеристики:**
• толщина стали – 1,5 мм.

| Вес, исп. 1, кг | Код, исп. 1 | Код, исп. 3 |
|---|---|---|
| 0,100 | FC34247 | FC34247INOX |

## Переходник с проволочного лотка на листовой

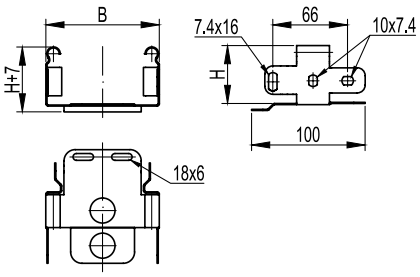


**Назначение:**
• позволяет осуществить переход с кабельной трассы на основе листовых и лестничных лотков на проволочный лоток.
**Характеристики:**
• толщина стали – 1,0 мм.

| Высота H, мм | Основание B, мм | Код, исп. 1 |
|---|---|---|
| 50 | 50 | FC15005 |
| | 100 | FC15010 |
| | 150 | FC15015 |
| | 200 | FC15020 |
| | 300 | FC15030 |
| | 400 | FC15040 |
| | 500 | FC15050 |
| | 600 | FC15060 |
| 80 | 80 | FC18008 |
| | 100 | FC18010 |
| | 150 | FC18015 |
| | 200 | FC18020 |
| | 300 | FC18030 |
| | 400 | FC18040 |
| | 500 | FC18050 |
| | 600 | FC18060 |
| 100 | 100 | FC11010 |
| | 150 | FC11015 |
| | 200 | FC11020 |
| | 300 | FC11030 |
| | 400 | FC11040 |
| | 500 | FC11050 |
| | 600 | FC11060 |

## Монтажная плата

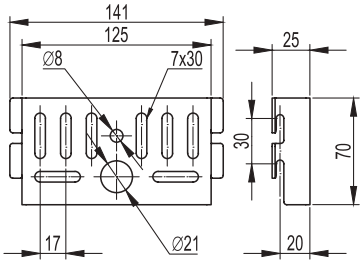


**Назначение:**
• монтаж ответвительных коробок.
**Отличительные особенности:**
• может использоваться также для крепления к стене лотков шириной до 150 мм;
• предназначена для лотков высотой 50, 80, 100 мм.
**Характеристики:**
• толщина стали – 2,0 мм.

| Вес, исп. 1, кг | Код, исп. 1 | Код, исп. 3 |
|---|---|---|
| 0,150 | FC37310 | FC37310INOX |

## Увеличенные монтажные платы 145x130 мм

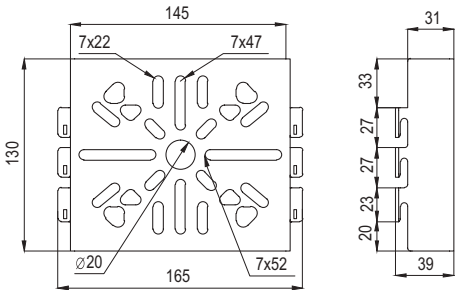


**Назначение:**
• монтаж ответвительных коробок, промышленных разъемов, систем видеонаблюдения, сигнального и специализированного оборудования.
**Отличительные особенности:**
• может использоваться для крепления к стене лотков шириной до 300 мм;
• крепление оборудования к перфорированным платам осуществляется метизами "M5 Combitech" (CM100500+CM080520);
• крепление оборудования к неперфорированным платам осуществляется самосверлящими саморезами по металлу;
• предназначены для лотков высотой 50, 80, 100 мм.
**Характеристики:**
• толщина стали – 2 мм.

| Вес, исп. 1, кг | Код, исп. 1 | Примечание |
|---|---|---|
| 0,370 | FC37312 | неперфорированная |
| 0,430 | FC37313 | перфорированная |

## Увеличенные монтажные платы 230x120 мм

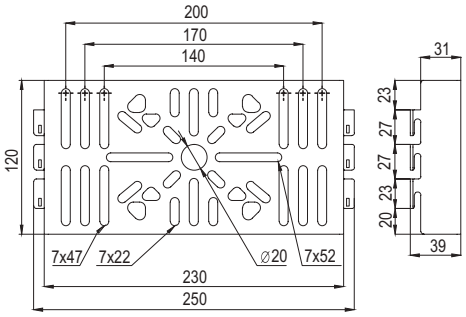


**Назначение:**
• монтаж ответвительных коробок, промышленных разъемов, систем видеонаблюдения, сигнального и специализированного оборудования.
**Отличительные особенности:**
• может использоваться для крепления к стене лотков шириной до 300 мм;
• крепление оборудования к перфорированным платам осуществляется метизами M5 (CM100500+CM080520);
• крепление оборудования к неперфорированным платам осуществляется самосверлящими саморезами по металлу;
• предназначены для лотков высотой 50, 80, 100 мм.
**Характеристики:**
• толщина стали – 2 мм.

| Вес, исп. 1, кг | Код, исп. 1 | Примечание |
|---|---|---|
| 0,440 | FC37314 | неперфорированная |
| 0,550 | FC37315 | перфорированная |

## Безвинтовое крепление для проволочного лотка

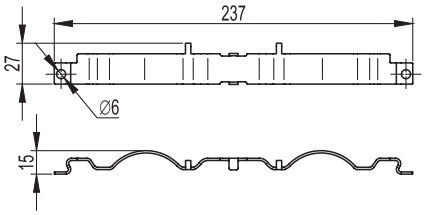


**Назначение:**
• соединение прямых элементов проволочных лотков.
**Отличительные особенности:**
• для монтажа не требует никаких дополнительных инструментов.
**Характеристики:**
• толщина стали – 1,5 мм.

| Вес, исп. 1, кг | Код, исп. 1 | Код, исп. 3 |
|---|---|---|
| 0,070 | FC37304 | FC37304INOX |

## Безвинтовой зажим для проволочного лотка

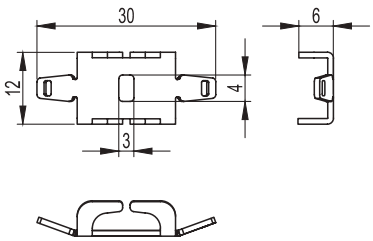


**Назначение:**
• соединение оснований проволочных лотков.
**Отличительные особенности:**
• для монтажа требуются плоскогубцы.
**Характеристики:**
• толщина стали – 1,5 мм.

| Вес, исп. 1, кг | Код, исп. 1 | Код, исп. 3 |
|---|---|---|
| 0,007 | FC37307 | FC37307INOX |

## Металлические ограничители радиуса изгиба кабеля

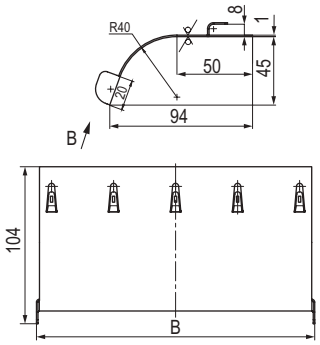


**Назначение:**
• организация опусков питающих кабелей как к оборудованию, так и для перехода по высоте больших групп кабеля, объединенных в пучки.
**Отличительные особенности:**
• радиус R=40 мм позволяет избежать перегибов и повреждений кабеля;
• безвинтовое крепление к основанию лотка за счет применения элементов быстрой фиксации.
**Характеристики:**
• толщина стали – 1 мм.

| Макс. ширина основания лотка B, мм | Вес, исп. 1, кг | Код исполнения 1 |
|---|---|---|
| 100 | 0,060 | FC37010 |
| 150 | 0,090 | FC37015 |
| 200 | 0,130 | FC37020 |
| 300 | 0,200 | FC37030 |
| 400 | 0,310 | FC37045 |

## Ограничитель радиуса изгиба кабеля

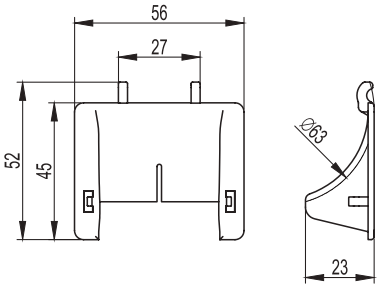


**Назначение:**
• необходим при использовании критичных к малому радиусу изгиба кабелей.
**Отличительные особенности:**
• для монтажа не требует никаких дополнительных инструментов.
**Характеристики:**
• материал – АБС-пластик.

| Вес, кг | Код |
|---|---|
| 0,004 | FC37009 |

## Комплект креплений для напольной установки

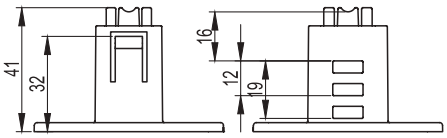


**Назначение:**
• напольный монтаж проволочного лотка.
**Отличительные особенности:**
• в комплект входят два элемента: крепление и телескопический удлинитель.
**Характеристики:**
• возможные варианты высоты: 40, 47, 55 или 63 мм;
• материал – АБС-пластик.

| Вес, кг | Код |
|---|---|
| 0,011 | FC37230 |

## Маркировочная таблица



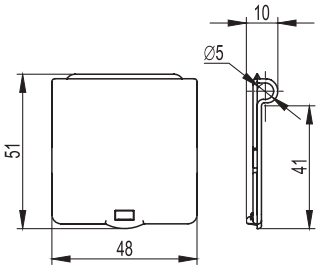


**Назначение:**
• маркировка кабельных систем на основе проволочных лотков.
**Отличительные особенности:**
• этикетка с необходимой информацией помещается внутрь таблички.
**Характеристики:**
• материал – полистирол.

| Вес, кг | Код |
|---|---|
| 0,006 | FC37008 |

# Крепеж для проволочного лотка

## Винт для монтажа проволочного лотка

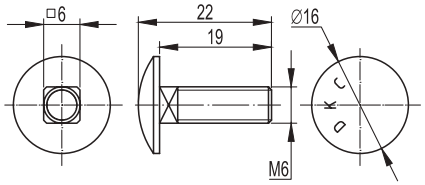


**Назначение:**
• соединение отрезков проволочного лотка между собой, изготовление системных аксессуаров. Крепление проволочного лотка к монтажным аксессуарам.
**Отличительные особенности:**
• применяется в составе крепежных комплектов №1 и №4.
**Характеристики:**
• класс прочности 4,8 для исполнения 1.

| Обозначение | Шт./упак. | Вес упаковки, кг | Код, исп. 1 | Код, исп. 2 | Код, исп. 3 |
|---|---|---|---|---|---|
| M6x20 | 50 | 0,35 | CM050620 | CM050620HDZ | CM050620INOX |

## Винт со специальной головкой для проволочного лотка

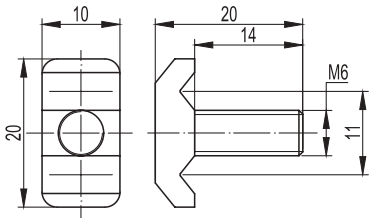


**Назначение:**
• соединение отрезков проволочного лотка между собой, изготовление системных аксессуаров. Крепление проволочного лотка к монтажным аксессуарам.
**Отличительные особенности:**
• применяется в составе крепежных комплектов №3 и №5.
**Характеристики:**
• класс прочности 4,8 для исполнения 1.

| Обозначение | Шт./упак. | Вес упаковки, кг | Код, исп. 1 |
|---|---|---|---|
| M6x14 | 50 | 0,41 | CM060614 |

## Крюк-болт для механического соединения проволочного лотка

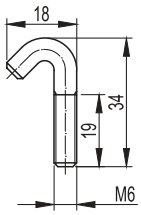


**Назначение:**
• крепление проволочного лотка к монтажным аксессуарам.
**Отличительные особенности:**
• применяется в составе крепежного комплекта №2.
**Характеристики:**
• класс прочности 4,8 для исполнения 1.

| Обозначение | Шт./упак. | Вес упаковки, кг | Код, исп. 1 |
|---|---|---|---|
| M6x20 | 50 | 0,32 | CM070620 |

## Шайба для соединения проволочного лотка

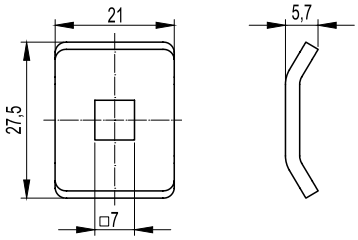


**Назначение:**
• соединение проволочных лотков между собой, изготовление системных аксессуаров проволочного лотка, крепление проволочного лотка к монтажным аксессуарам.
**Отличительные особенности:**
• применяется в составе крепежных комплектов №1 и №4.
**Характеристики:**
• для использования с винтом M6x20.

| Размер отверстия, мм | Шт./упак. | Вес упаковки, кг | Код, исп. 1 | Код, исп. 2 | Код, исп. 3 |
|---|---|---|---|---|---|
| 7X7 | 50 | 0,50 | CM170600 | CM170600HDZ | CM170600INOX |

## Шайба четырехлепестковая для соединения проволочного лотка

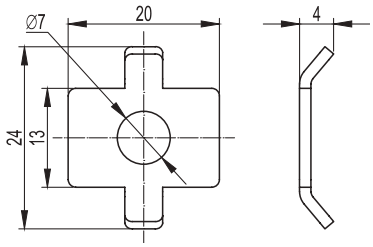


**Назначение:**
• соединение проволочных лотков между собой, изготовление системных аксессуаров проволочного лотка.
**Отличительные особенности:**
• применяется в составе крепежного комплекта №1.
**Характеристики:**
• для использования с винтом М6х20.

| Диаметр отверстия, мм | Шт./упак. | Вес упаковки, кг | Код, исп. 1 | Код, исп. 2 | Код, исп. 3 |
|---|---|---|---|---|---|
| 7 | 50 | 0,30 | CM180600 | CM180600HDZ | CM180600INOX |

## Шайба со специальной головкой для соединения проволочного лотка

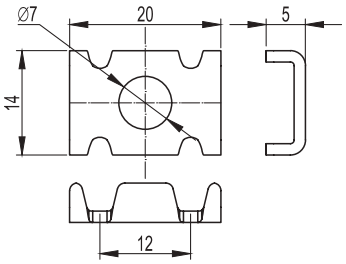


**Назначение:**
• соединение проволочных лотков между собой, изготовление системных аксессуаров проволочного лотка, крепление проволочного лотка к монтажным аксессуарам.
**Отличительные особенности:**
• применяется в составе крепежного комплекта №3.
**Характеристики:**
• для использования с винтом М6х14.

| Диаметр отверстия, мм | Шт./упак. | Вес упаковки, кг | Код, исп. 1 |
|---|---|---|---|
| 7 | 50 | 0,10 | CM190600 |

# Схемы монтажа

## Комплект №1

**Назначение:**
• применяется для соединения проволочных лотков встык, а также при изготовлении системных аксессуаров (повороты, Т-образные отводы, редукции и т. д.). Возможна поставка комплекта в исполнениях "Горячий цинк" и "Нержавеющая сталь".

| Наименование | Шт./упак. | Код, исп. 1 | | Код, исп. 2 | Код, исп. 3 |
|---|---|---|---|---|---|
| Винт М6х20 | 50 | CM050620 | комплект в сборе CM350001 | CM050620HDZ | CM050620INOX |
| Шайба | | CM170600 | | CM170600HDZ | CM170600INOX |
| Шайба четырехлепестковая | | CM180600 | | CM180600HDZ | CM180600INOX |
| Гайка М6 | | CM100600 | | CM100600HDZ | CM100600INOX |

## Комплект №2

**Назначение:**
• применяется для крепления проволочных лотков к монтажным аксессуарам (консолям и профилям). При использовании специализированных монтажных аксессуаров быстрого монтажа с системой безвинтового крепления проволочных лотков применение данного комплекта не требуется.

| Наименование | Код, исп. 1 |
|---|---|
| Крюк М6х20 | CM070620 |
| Гайка М6 | CM100600 |
| Шайба четырехлепестковая | CM180600 |

## Комплект №3

**Назначение:**
• применяется для соединения проволочных лотков встык, а также при изготовлении системных аксессуаров (повороты, Т-образные отводы, редукции и так далее).

| Наименование | Шт./упак. | Код, исп. 1 | |
|---|---|---|---|
| Винт М6х14 | 50 | CM060614 | комплект в сборе CM350003 |
| Шайба со специальной головкой | | CM190600 | |
| Гайка М6 | | CM100600 | |

## Комплект №4

**Назначение:**
• применяется для соединения проволочных лотков и изготовления системных аксессуаров с помощью соединительной пластины (код FC3730) или соединителя (код FC3424). Возможно применение для крепления проволочных лотков к монтажным аксессуарам (консолям и профилю). Возможна поставка комплекта в исполнениях "Горячий цинк" и "Нержавеющая сталь".

| Наименование | Код, исп. 1 | Код, исп. 2 | Код, исп. 3 |
|---|---|---|---|
| Винт М6х20 | CM050620 | CM050620HDZ | CM050620INOX |
| Шайба | CM170600 | CM170600HDZ | CM170600INOX |
| Гайка М6 | CM100600 | CM100600HDZ | CM100600INOX |

## Комплект №5

**Назначение:**
• применяется для соединения проволочных лотков и изготовления системных аксессуаров с помощью соединительной пластины (код FC37306) или соединителя (код FC34247). Возможно применение для крепления проволочных лотков к монтажным аксессуарам (консолям и профилю).

| Наименование | Код, исп. 1 |
|---|---|
| Винт М6х14 | CM060614 |
| Гайка М6 | CM100600 |

# Инструмент

## Кусачки для проволочных лотков

**Назначение:**
• изготовление системных аксессуаров (поворотов, ответвителей и так далее) при монтаже кабельной линии на основе проволочных лотков.
**Отличительные особенности:**
• индивидуальная упаковка.
**Характеристики:**
• для проволоки до 6 мм включительно.

| Вес упаковки, кг | Код |
|---|---|
| 1,5 | FC37040 |

# Примеры монтажа

## Крепление проволочных лотков к стене и потолку

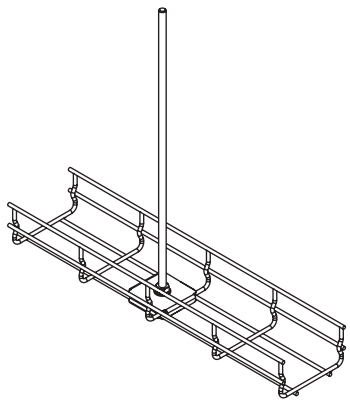

Монтаж лотка при помощи пластины для подвеса проволочного лотка на одной шпильке

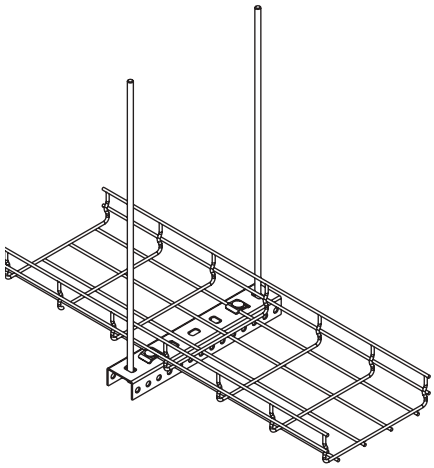

Подвес проволочного лотка на двух шпильках и профиле BPM-29/BPL-29

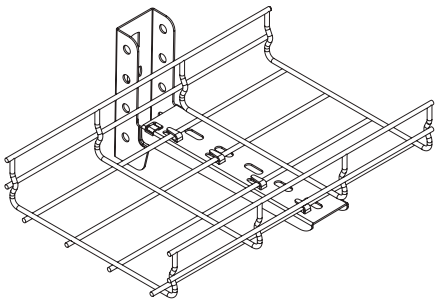

Крепление к стене при помощи консоли ML

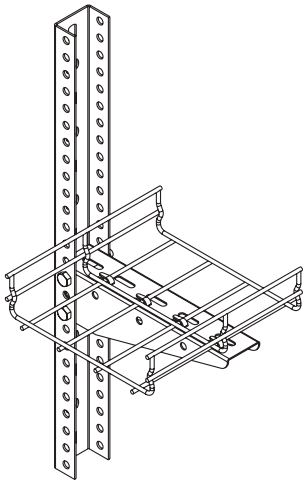

Крепление к стене при помощи консоли BM и профиля BPM-29/BPL-29

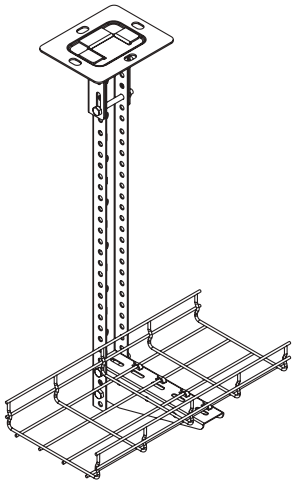

Подвес проволочного лотка к потолку при помощи потолочного крепления BSF-29, консоли BM и профиля BPM-29/BPL-29

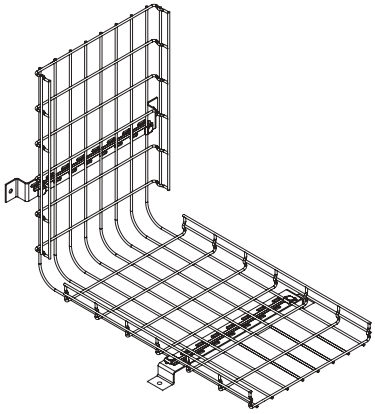

Монтаж лотка при помощи крепления TM к стене или полу

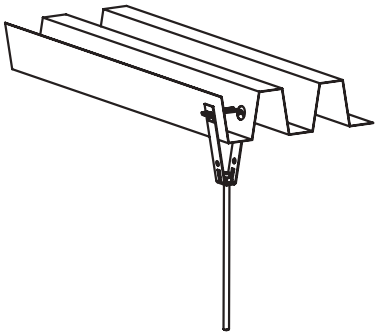

Подвес на шпильке к потолку из профнастила при помощи специализированного крепления

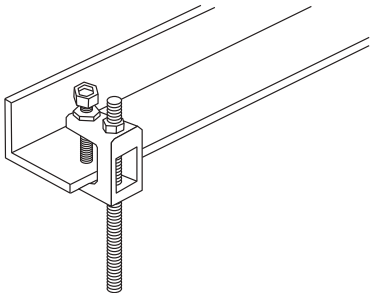

Крепление шпильки при помощи струбцины к швеллеру или балке

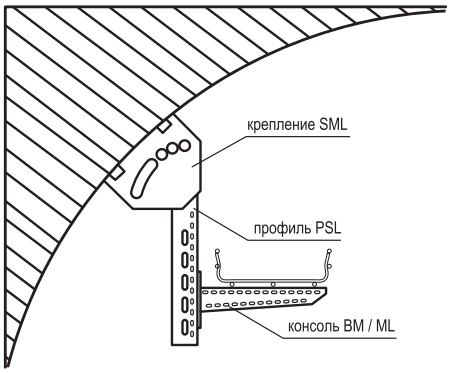


Универсальный способ крепления к потолкам нестандартного профиля

## Виды соединения лотков

### Винтовые и безвинтовые

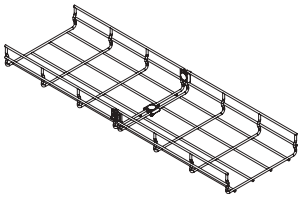

Соединение лотков при помощи крепежного комплекта №1

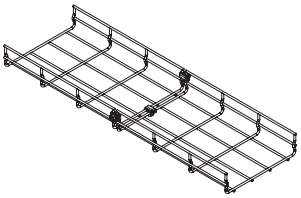

Соединение лотков при помощи крепежного комплекта №3

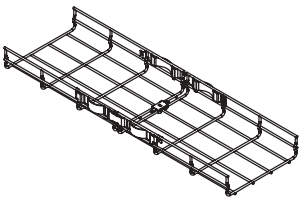

Безвинтовое соединение проволочных лотков

### Соединительные пластины

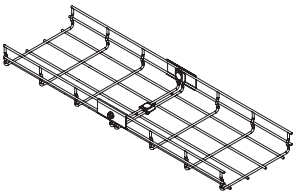

Соединение лотков с помощью пластин с отверстием

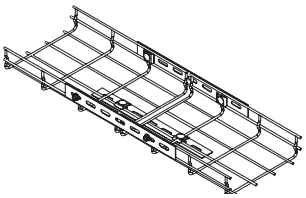

Соединение лотков при помощи соединителя с 7 отверстиями

## Примеры изготовления системных аксессуаров

### Т-образный отвод

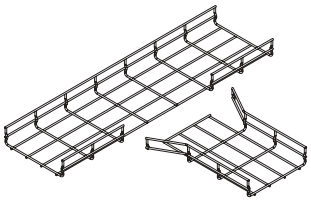

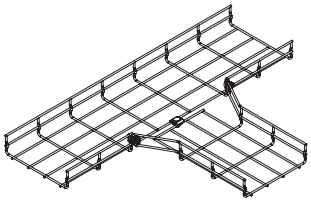

### Редукция

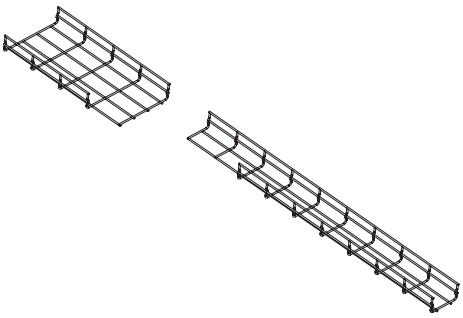

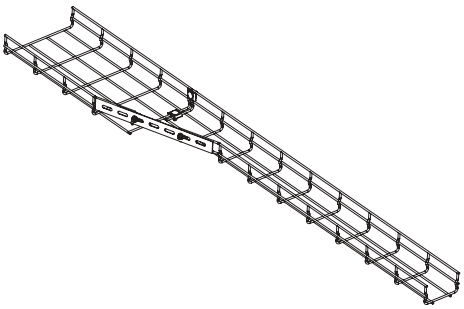

### Изменение уровня

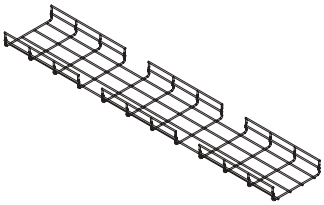

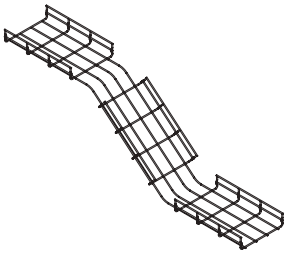

## Поворот с малым радиусом изгиба

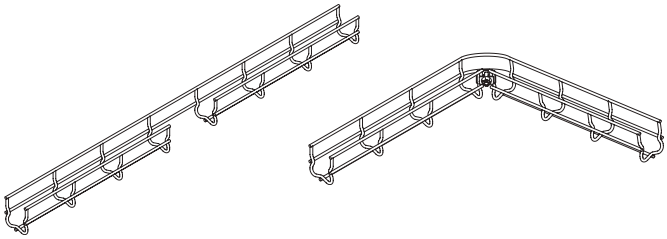

Основание 50 мм

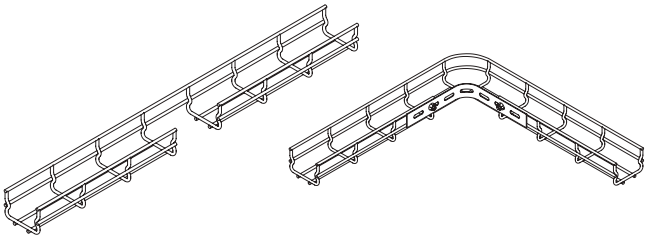

Основание 80 мм

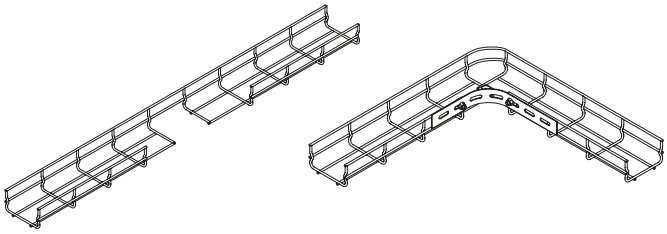

Основание 100 мм

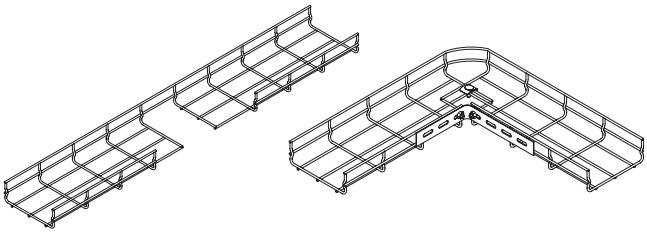

Основание 150 мм

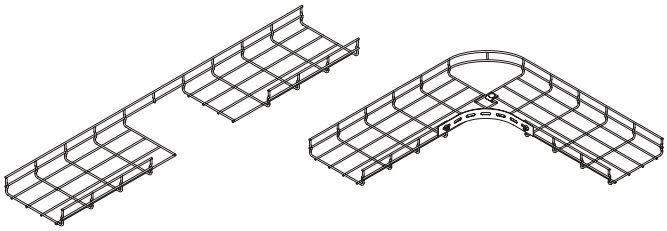

Основание 200 мм

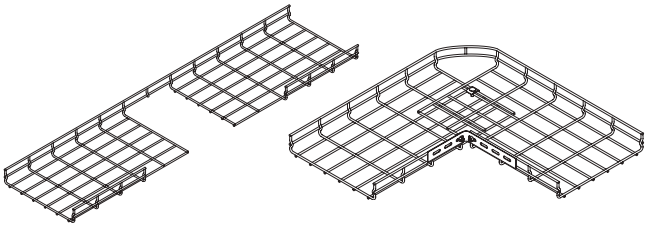

Основание 300 мм

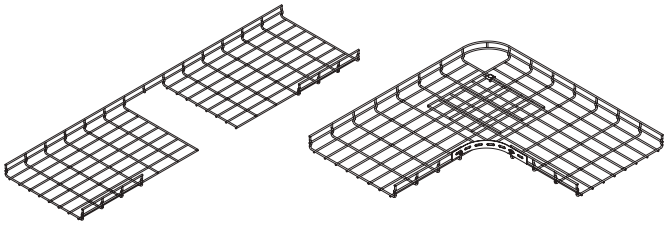

Основание 400 мм

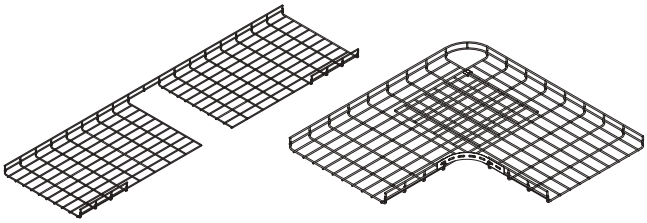

Основание 500 мм

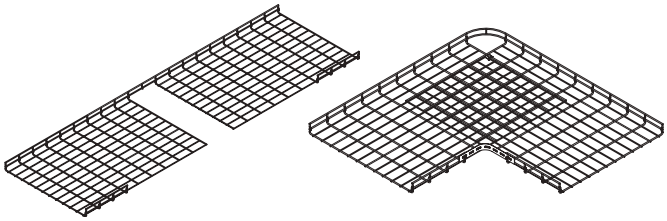

Основание 600 мм

## Изгиб под прямым углом

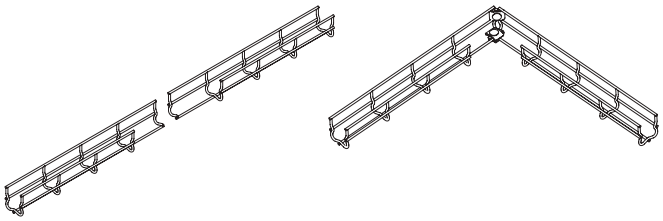

Основание 50 мм

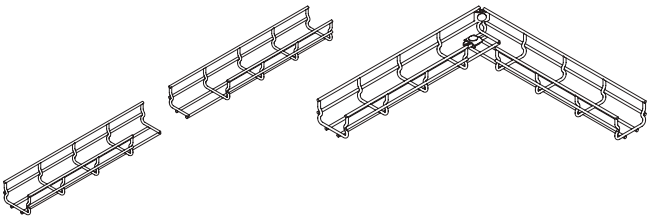

Основание 80 мм

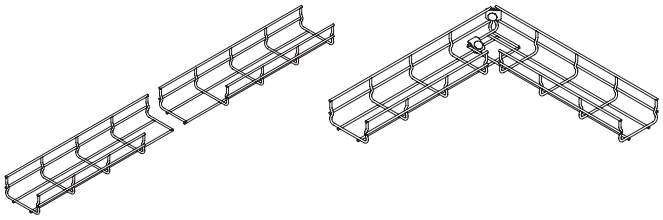

Основание 100 мм

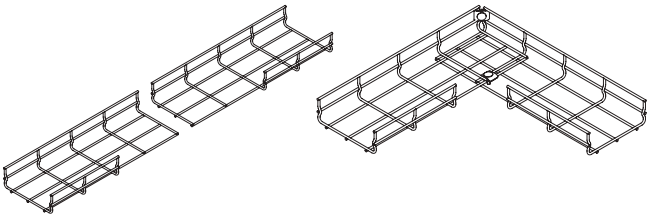

Основание 150 мм

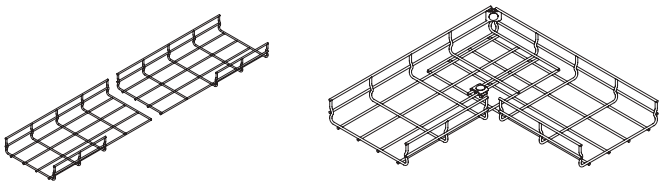

Основание 200 мм

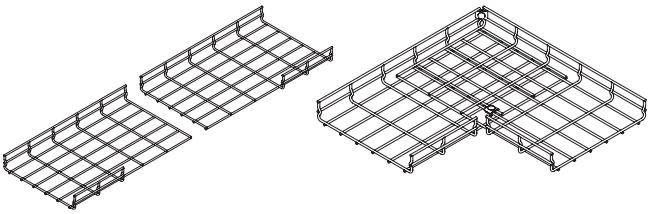

Основание 300 мм

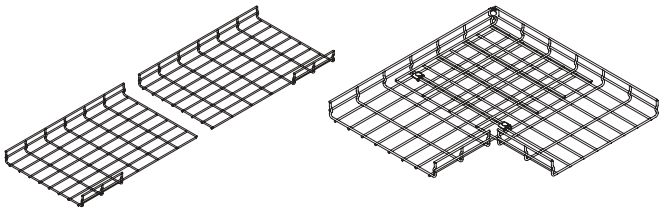

Основание 400 мм

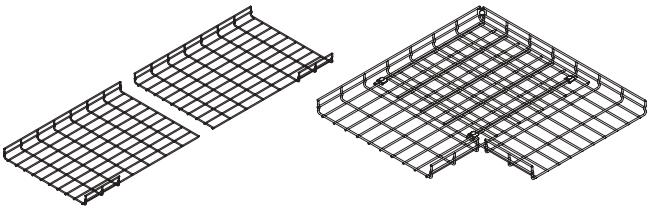

Основание 500 мм

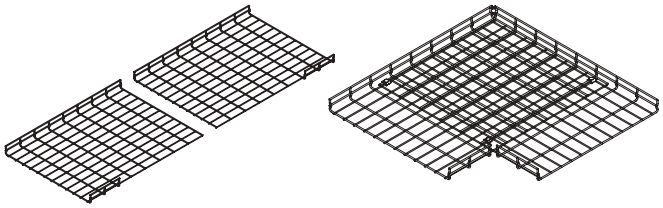

Основание 600 мм

## Поворот с большим радиусом изгиба

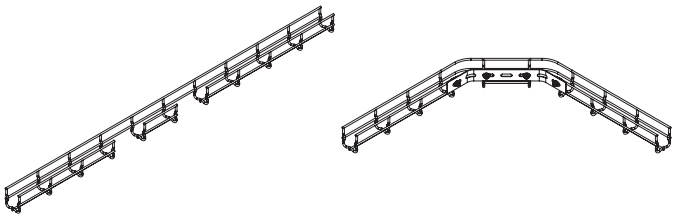

Основание 50 мм

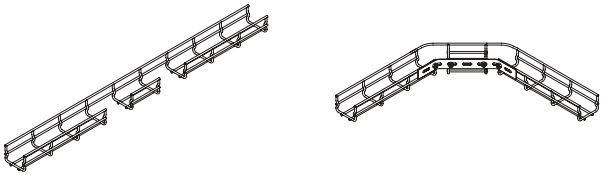

Основание 80 мм

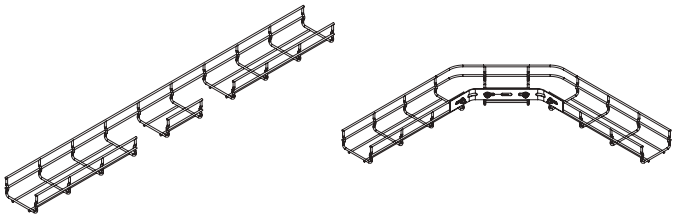

Основание 100 мм

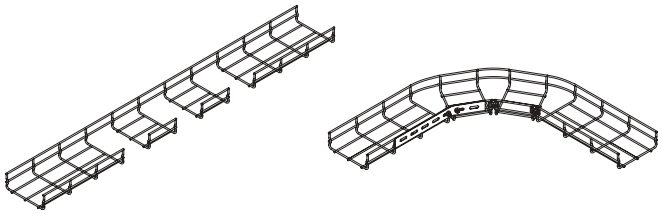

Основание 150 мм

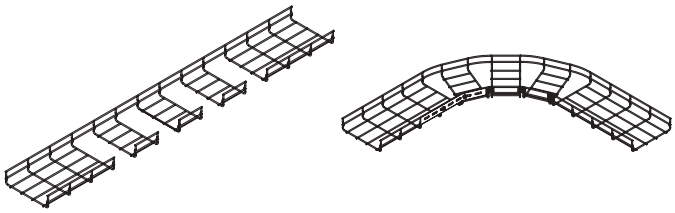

Основание 200 мм

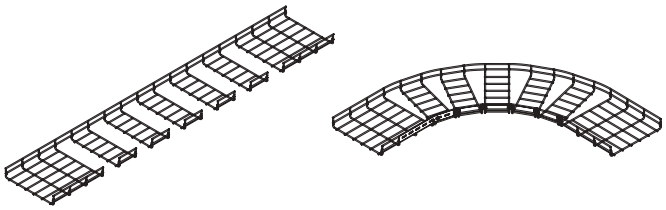

Основание 300 мм

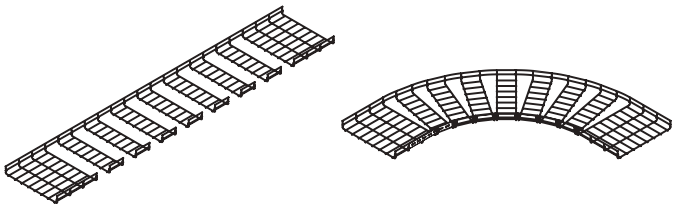

Основание 400 мм

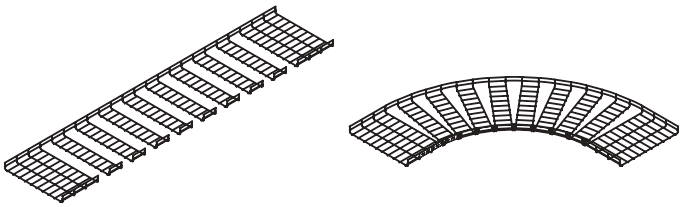

Основание 500 мм

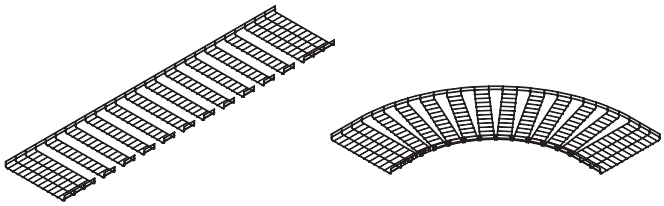

Основание 600 мм

# Таблица комплектации

## Для соединения проволочных лотков

| Типоразмер проволочного лотка, мм | Винтовое соединение лотков | Безвинтовое крепление | | Соединительная пластина с отверстием по центру | | | Соединитель с 7 отверстиями | |
|---|---|---|---|---|---|---|---|---|
| | Комплект №1 или №3 | FC37304 | FC37307 | FC37306 | Комплект №4 или №5 | Комплект №1 или №3 | FC34247 | Комплект №4 или №5 |
| 100x100 | 3 | 2 | 1 | 2 | 2 | 1 | 3 | 6 |
| 100x150 | 3 | 2 | 1 | 2 | 2 | 1 | 3 | 6 |
| 100x200 | 3 | 2 | 1 | 2 | 2 | 1 | 3 | 6 |
| 100x300 | 4 | 2 | 2 | 2 | 2 | 2 | 3 | 6 |
| 100x400 | 5 | 2 | 2 | 2 | 2 | 3 | 4 | 8 |
| 100x500 | 5 | 2 | 2 | 2 | 2 | 3 | 4 | 8 |
| 100x600 | 5 | 2 | 2 | 2 | 2 | 3 | 4 | 8 |
| 30x50 | 2 | 2 | 0 | – | – | – | 2 | 4 |
| 30x100 | 3 | 2 | 0 | – | – | – | 2 | 4 |
| 30x150 | 3 | 2 | 1 | – | – | – | 3 | 6 |
| 30x200 | 3 | 2 | 1 | – | – | – | 3 | 6 |
| 30x300 | 4 | 2 | 1 | – | – | – | 3 | 6 |
| 30x400 | 4 | 2 | 2 | – | – | – | 3 | 6 |
| 30x500 | 4 | 2 | 2 | – | – | – | 3 | 6 |
| 30x600 | 5 | 2 | 2 | – | – | – | 3 | 6 |
| 50x50 | 2 | 2 | 0 | 2 | 2 | 0 | 2 | 4 |
| 50x100 | 3 | 2 | 0 | 2 | 2 | 0 | 2 | 4 |
| 50x150 | 3 | 2 | 1 | 2 | 2 | 1 | 3 | 6 |
| 50x200 | 3 | 2 | 1 | 2 | 2 | 1 | 3 | 6 |
| 50x300 | 4 | 2 | 1 | 2 | 2 | 1 | 3 | 6 |
| 50x400 | 4 | 2 | 2 | 2 | 2 | 2 | 3 | 6 |
| 50x500 | 4 | 2 | 2 | 2 | 2 | 2 | 4 | 8 |
| 50x600 | 5 | 2 | 2 | 2 | 2 | 3 | 4 | 8 |
| 80x80 | 3 | 2 | 0 | 2 | 2 | 0 | 3 | 6 |
| 80x100 | 3 | 2 | 1 | 2 | 2 | 1 | 3 | 6 |
| 80x150 | 3 | 2 | 1 | 2 | 2 | 1 | 3 | 6 |
| 80x200 | 3 | 2 | 1 | 2 | 2 | 1 | 3 | 6 |
| 80x300 | 4 | 2 | 2 | 2 | 2 | 2 | 3 | 6 |
| 80x400 | 4 | 2 | 2 | 2 | 2 | 2 | 3 | 6 |
| 80x500 | 5 | 2 | 2 | 2 | 2 | 3 | 4 | 8 |
| 80x600 | 5 | 2 | 2 | 2 | 2 | 3 | 4 | 8 |

## Для аксессуаров проволочных лотков

| Типоразмер проволочного лотка, мм | Т-образный отвод* | Редукция ** | | | Малый радиус изгиба | | Изгиб под прямым углом | Большой радиус изгиба | |
|---|---|---|---|---|---|---|---|---|---|
| | Комплект №1 или №3 | FC34247 | Комплект №4 или №5 | Комплект №1 или №3 | FC34247 | Комплект №1 или №3 | Комплект №1 или №3 | FC34247 | Комплект №1 или №3 |
| 100x100 | 3 | 1 | 2 | 2 | 1 | 3 | 2 | 1 | 3 |
| 100x150 | 3 | 1 | 2 | 2 | 1 | 3 | 2 | 1 | 4 |
| 100x200 | 3 | 1 | 2 | 2 | 1 | 3 | 2 | 1 | 5 |
| 100x300 | 4 | 1 | 2 | 3 | 1 | 3 | 2 | 1 | 7 |
| 100x400 | 4 | 1 | 2 | 4 | 1 | 3 | 2 | 1 | 9 |
| 100x500 | 4 | 1 | 2 | 4 | 1 | 3 | 2 | 1 | 11 |
| 100x600 | 4 | 1 | 2 | 4 | 1 | 3 | 2 | 1 | 13 |
| 30x50 | 3 | 1 | 2 | 1 | 0 | 1 | 2 | 1 | 2 |
| 30x100 | 3 | 1 | 2 | 2 | 1 | 3 | 2 | 1 | 3 |
| 30x150 | 3 | 1 | 2 | 2 | 1 | 3 | 2 | 1 | 4 |
| 30x200 | 3 | 1 | 2 | 2 | 1 | 3 | 2 | 1 | 5 |
| 30x300 | 4 | 1 | 2 | 3 | 1 | 3 | 2 | 1 | 7 |
| 30x400 | 4 | 1 | 2 | 3 | 1 | 3 | 2 | 1 | 9 |
| 30x500 | 4 | 1 | 2 | 3 | 1 | 3 | 2 | 1 | 11 |
| 30x600 | 4 | 1 | 2 | 4 | 1 | 3 | 2 | 1 | 13 |
| 50x50 | 3 | 1 | 2 | 1 | 0 | 1 | 2 | 1 | 2 |
| 50x100 | 3 | 1 | 2 | 2 | 1 | 3 | 2 | 1 | 3 |
| 50x150 | 3 | 1 | 2 | 2 | 1 | 3 | 2 | 1 | 4 |
| 50x200 | 3 | 1 | 2 | 2 | 1 | 3 | 2 | 1 | 5 |
| 50x300 | 4 | 1 | 2 | 3 | 1 | 3 | 2 | 1 | 7 |
| 50x400 | 4 | 1 | 2 | 3 | 1 | 3 | 2 | 1 | 9 |
| 50x500 | 4 | 1 | 2 | 3 | 1 | 3 | 2 | 1 | 11 |
| 50x600 | 4 | 1 | 2 | 4 | 1 | 3 | 2 | 1 | 13 |
| 80x80 | 3 | 1 | 2 | 2 | 1 | 2 | 2 | 1 | 3 |
| 80x100 | 3 | 1 | 2 | 2 | 1 | 3 | 2 | 1 | 3 |
| 80x150 | 3 | 1 | 2 | 2 | 1 | 3 | 2 | 1 | 4 |
| 80x200 | 3 | 1 | 2 | 2 | 1 | 3 | 2 | 1 | 5 |
| 80x300 | 4 | 1 | 2 | 3 | 1 | 3 | 2 | 1 | 7 |
| 80x400 | 4 | 1 | 2 | 3 | 1 | 3 | 2 | 1 | 9 |
| 80x500 | 4 | 1 | 2 | 4 | 1 | 3 | 2 | 1 | 11 |
| 80x600 | 4 | 1 | 2 | 4 | 1 | 3 | 2 | 1 | 13 |

* Для Т-образного отвода необходимо выбрать в таблице примыкающий лоток
** Для редукции необходимо выбрать в таблице лоток меньшего размера

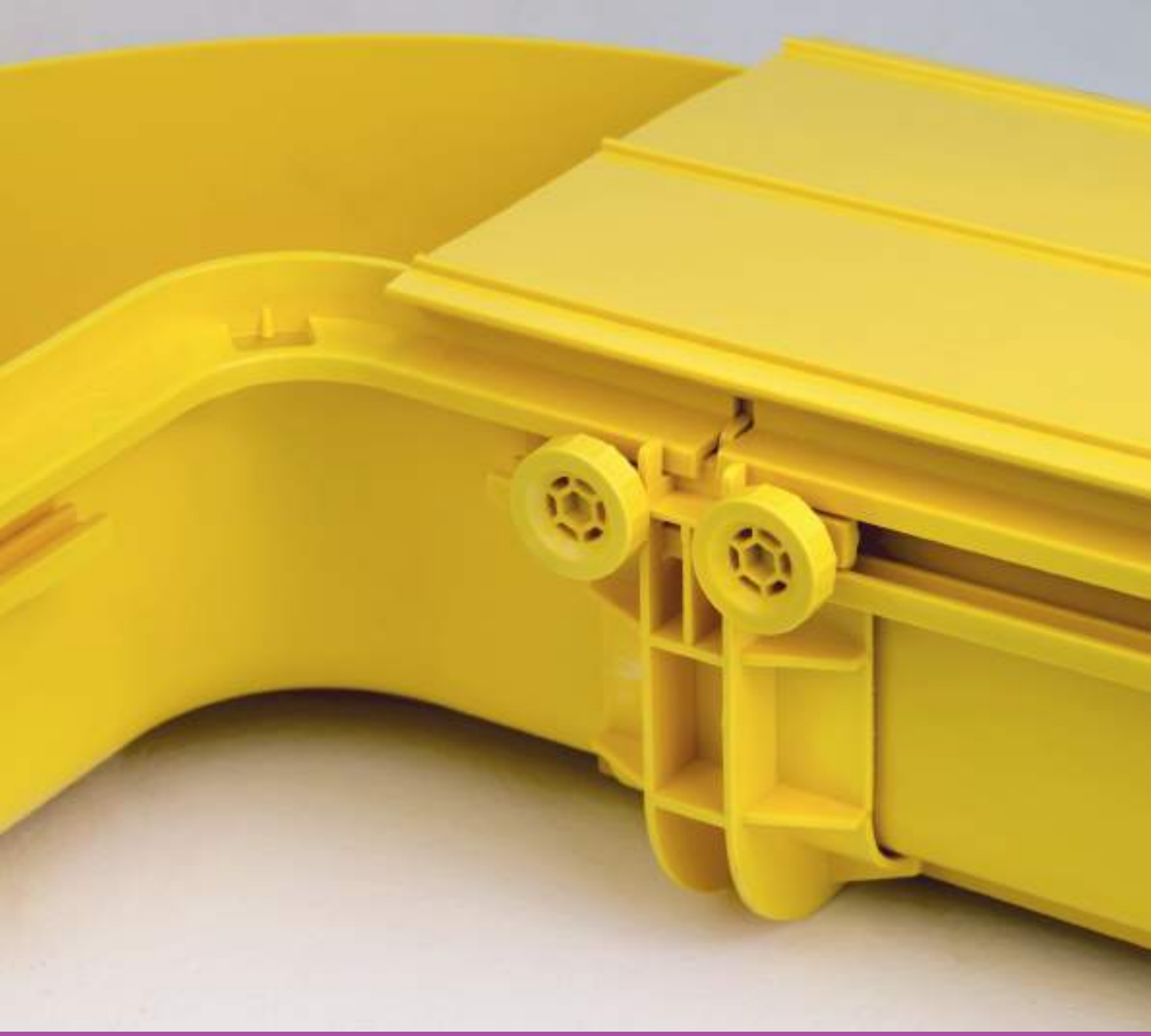

D5 COMBITECH

## Система пластиковых оптических лотков "D5 Combitech"


Прямые элементы ..... 737
Системные аксессуары ..... 738
Опорные конструкции ..... 747

# Система пластиковых оптических лотков

Система оптических лотков разработана с учетом требований по защите оптического кабеля от повреждений при прокладке и эксплуатации:
• гладкая внутренняя поверхность прямых элементов, аксессуаров и стыков;
• плавные радиусы изгиба аксессуаров.

Также отличительной особенностью системы является легкая сборка и монтаж без применения инструментов.
Поскольку материал лотков является диэлектриком, кабельные трассы не требуют заземления.
Соответствие нормам пожарной безопасности: система соответствует классу ПВ-0 согласно ГОСТ

## Сфера применения

## Рекомендуемая плотность заполнения

| | Рекомендуемая плотность заполнения | | | | | | |
|---|---|---|---|---|---|---|---|
| | Размеры секции | 100x120 | | 100x240 | | 100x360 | |
| | Диаметр патч-кордов | 2 мм | 3 мм | 2 мм | 3 мм | 2 мм | 3 мм |
| % заполнения | 50% | 1020 | 440 | 2040 | 880 | 3060 | 1320 |
| | 75% | 1530 | 660 | 3060 | 1320 | 4590 | 1980 |
| | 100% | 2040 | 880 | 4080 | 1760 | 6120 | 2640 |

## Прямая секция оптического лотка

**Назначение:**
• построение кабельных трасс для прокладки оптоволоконных кабелей и патч-кордов.
**Характеристики:**
• материал – ПВХ.

| Длина L, мм | Высота H, мм | Ширина B, мм | Толщина, мм | Код |
|---|---|---|---|---|
| 2000 | 100 | 120 | 3 | DCS112 |
| 2000 | 100 | 240 | 3 | DCS124 |
| 2000 | 100 | 360 | 3 | DCS136 |

### График нагрузки

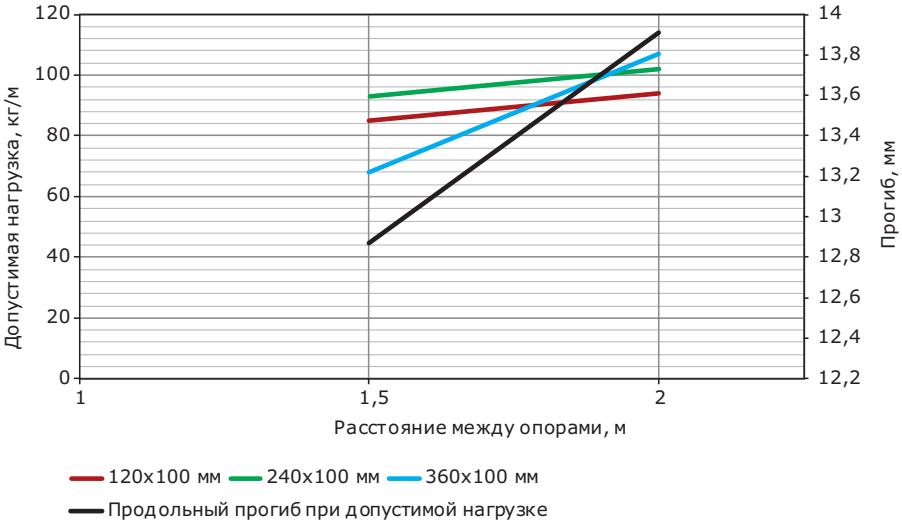


**Условия испытаний лотков на безопасную рабочую нагрузку:**
• испытания по ГОСТ Р 52868 п. 10.3.3;
• расстояние от места стыка прямых секций в концевом пролете до опоры составляет 1/4–1/5 от длины пролета;
• продольный прогиб не более 1/100 от длины пролета;
• поперечный прогиб не более 1/20 от ширины лотка;
• коэффициент запаса не менее 1,7 от заявленной нагрузки.

## Крышка для прямой секции оптического лотка

**Назначение:**
• защита оптоволоконных кабелей и патч-кордов от внешних воздействий.
**Отличительные особенности:**
• защелкивается на лоток простым нажатием.
**Характеристики:**
• материал – ПВХ.

| Длина L, мм | Ширина B, мм | Толщина, мм | Код |
|---|---|---|---|
| 2000 | 120 | 3 | DCSK12 |
| 2000 | 240 | 3 | DCSK24 |
| 2000 | 360 | 3 | DCSK36 |

## Соединитель оптического лотка

**Назначение:**
• соединение прямых секций оптического лотка между собой, соединение монтажных аксессуаров и прямых секций;
• фиксация металлических крышек аксессуаров.
**Отличительные особенности:**
• поставляются в комплекте с метизами.
**Характеристики:**
• материал – ПВХ, АБС.

| Ширина B, мм | Материал | Комплект поставки | Код |
|---|---|---|---|
| 120 | ПВХ | соединитель x 1 | DCG112 |
| | | пластиковый болт CMDC2 x 8 | |
| 240 | ПВХ | соединитель x 1 | DCG124 |
| | | пластиковый болт CMDC2 x 8 | |
| 360 | АБС | соединитель x 1 | DCG136 |
| | | пластиковый болт CMDC2 x 10 | |
| | | пластиковая квадратная гайка CMDC1 x 10 | |

## Горизонтальный поворот 90° оптического лотка

**Назначение:**
• организация поворота трассы в горизонтальной плоскости на 90°.
**Отличительные особенности:**
• плавный радиус изгиба.
**Характеристики:**
• материал – ПВХ, АБС.

| Высота H, мм | Ширина B, мм | Материал | Код |
|---|---|---|---|
| 100 | 120 | ПВХ | DCD112 |
| | 240 | ПВХ | DCD124 |
| | 360 | АБС | DCD136 |

## Крышка на горизонтальный поворот 90° оптического лотка

**Назначение:**
• защита оптоволоконных кабелей и патч-кордов от внешних воздействий.
**Отличительные особенности:**
• защелкивается на аксессуар простым нажатием.
**Характеристики:**
• материал – ПВХ, АБС.

| Ширина B, мм | Материал | Код |
|---|---|---|
| 120 | ПВХ | DCDK12 |
| 240 | ПВХ | DCDK24 |
| 360 | АБС | DCDK36 |

## Ответвитель Т-образный оптического лотка

**Назначение:**
• организация Т-образного ответвления трассы в горизонтальной плоскости.
**Отличительные особенности:**
• плавный радиус изгиба.
**Характеристики:**
• материал – ПВХ, АБС.

| Высота H, мм | Ширина B, мм | Материал | Код |
|---|---|---|---|
| 100 | 120 | ПВХ | DCT112 |
| | 240 | ПВХ | DCT124 |
| | 360 | АБС | DCT136 |

## Крышка на ответвитель Т-образный оптического лотка

**Назначение:**
• защита оптоволоконных кабелей и патч-кордов от внешних воздействий.
**Отличительные особенности:**
• защелкивается на аксессуар простым нажатием.
**Характеристики:**
• материал – ПВХ, АБС.

| Ширина B, мм | Материал | Код |
|---|---|---|
| 120 | ПВХ | DCTK12 |
| 240 | ПВХ | DCTK24 |
| 360 | АБС | DCTK36 |

## Ответвитель Т-образный оптического лотка изменяемый 240x120 мм

**Назначение:**
• организация Т-образного ответвления трассы шириной 120 мм от трассы шириной 240 мм в горизонтальной плоскости.
**Отличительные особенности:**
• плавный радиус изгиба.
**Характеристики:**
• материал – ПВХ.

| Высота H, мм | Ширина B, мм | Ширина B1, мм | Код |
|---|---|---|---|
| 100 | 240 | 120 | DCT12412 |

## Крышка на ответвитель Т-образный оптического лотка изменяемый 240x120 мм

**Назначение:**
• защита оптоволоконных кабелей и патч-кордов от внешних воздействий.
**Отличительные особенности:**
• фиксация с помощью метизов.
**Характеристики:**
• материал – сталь с порошковой окраской.

| Высота H, мм | Ширина B, мм | Ширина B1, мм | Код |
|---|---|---|---|
| 100 | 240 | 120 | DCTK1224 |

## Врезной Т-образный отвод оптического лотка

**Назначение:**
• соединение прямых секций оптического лотка между собой, соединение монтажных аксессуаров и прямых секций;
• фиксация металлических крышек аксессуаров.
**Отличительные особенности:**
Поставляются в комплекте с метизами.
**Характеристики:**
• материал – ПВХ.

| Ширина B, мм | Материал | Комплект поставки | Код |
|---|---|---|---|
| 120 | ПВХ | врезной Т-образный отвод x 1<br>пластиковый Т-образный болт CMDC3 x 2<br>пластиковая гайка CMDC4 x 2 | DCB112 |
| 240 | ПВХ | врезной Т-образный отвод x 1<br>пластиковый Т-образный болт CMDC3 x 2<br>пластиковая гайка CMDC4 x 2 | DCB124 |

## Ответвитель Х-образный оптического лотка

**Назначение:**
• организация Х-образного ответвления трассы в горизонтальной плоскости.
**Отличительные особенности:**
• плавный радиус изгиба.
**Характеристики:**
• материал – ПВХ, АБС.

| Высота H, мм | Ширина B, мм | Материал | Код |
|---|---|---|---|
| 100 | 120 | ПВХ | DCX112 |
| | 240 | ПВХ | DCX124 |
| | 360 | АБС | DCX136 |

## Крышка на ответвитель Х-образный оптического лотка

**Назначение:**
• защита оптоволоконных кабелей и патч-кордов от внешних воздействий.
**Отличительные особенности:**
• защелкивается на аксессуар простым нажатием.
**Характеристики:**
• материал – ПВХ, АБС.

| Ширина B, мм | Материал | Код |
|---|---|---|
| 120 | ПВХ | DCXK12 |
| 240 | ПВХ | DCXK24 |
| 360 | АБС | DCXK36 |

## Ответвитель Х-образный оптического лотка изменяемый 240x120 мм

**Назначение:**
• организация Х-образного ответвления трассы шириной 120 мм от трассы шириной 240 мм в горизонтальной плоскости.
**Отличительные особенности:**
• плавный радиус изгиба.
**Характеристики:**
• материал – ПВХ.

| Высота H, мм | Ширина B, мм | Ширина B1, мм | Код |
|---|---|---|---|
| 100 | 240 | 120 | DCX12412 |

## Крышка на ответвитель Х-образный оптического лотка изменяемый 240x120 мм

**Назначение:**
• защита оптоволоконных кабелей и патч-кордов от внешних воздействий.
**Отличительные особенности:**
• фиксация с помощью метизов.
**Характеристики:**
• материал – сталь с порошковой окраской.

| Высота H, мм | Ширина B, мм | Ширина B1, мм | Код |
|---|---|---|---|
| 100 | 240 | 120 | DCXK1224 |

## Угол вертикальный внутренний 45°

**Назначение:**
• организация поворота трассы в вертикальной плоскости вверх на 45°.
**Отличительные особенности:**
• плавный радиус изгиба.
**Характеристики:**
• материал – ПВХ, АБС.

| Высота H, мм | Ширина B, мм | Материал | Код |
|---|---|---|---|
| 100 | 120 | ПВХ | DCI112 |
| | 240 | ПВХ | DCI124 |
| | 360 | АБС | DCI136 |

## Крышка на угол вертикальный внутренний 45°

**Назначение:**
• защита оптоволоконных кабелей и патч-кордов от внешних воздействий.
**Отличительные особенности:**
• фиксация с помощью метизов.
**Характеристики:**
• материал – сталь с порошковой окраской.

| Ширина B, мм | Код |
|---|---|
| 120 | DCIK12 |
| 240 | DCIK24 |
| 360 | DCIK36 |

## Угол вертикальный внешний 45°

**Назначение:**
• организация поворота трассы в вертикальной плоскости вниз на 45°.
**Отличительные особенности:**
• плавный радиус изгиба.
**Характеристики:**
• материал – ПВХ, АБС.

| Высота H, мм | Ширина B, мм | Материал | Код |
|---|---|---|---|
| 100 | 120 | ПВХ | DCO112 |
| | 240 | ПВХ | DCO124 |
| | 360 | АБС | DCO136 |

## Крышка на угол вертикальный внешний 45°

**Назначение:**
• защита оптоволоконных кабелей и патч-кордов от внешних воздействий.
**Отличительные особенности:**
• фиксация с помощью метизов.
**Характеристики:**
• материал – сталь с порошковой окраской.

| Ширина B, мм | Код |
|---|---|
| 120 | DCOK12 |
| 240 | DCOK24 |
| 360 | DCOK36 |

## Переходник центральный

**Назначение:**
• организация симметричного перехода на лоток другой ширины.
**Отличительные особенности:**
• плавный радиус изгиба.
**Характеристики:**
• материал – ПВХ, АБС.

| Высота H, мм | Ширина B, мм | Ширина B1, мм | Материал | Код |
|---|---|---|---|---|
| 100 | 240 | 120 | ПВХ | DCA12412 |
| 100 | 360 | 240 | АБС | DCA13624 |

## Крышка на переходник центральный

**Назначение:**
• защита оптоволоконных кабелей и патч-кордов от внешних воздействий.
**Отличительные особенности:**
• фиксация с помощью метизов.
**Характеристики:**
• материал – сталь с порошковой окраской.

| Ширина B, мм | Ширина B1, мм | Код |
|---|---|---|
| 240 | 120 | DCAK2412 |
| 360 | 240 | DCAK3624 |

## Ответвитель Т-образный вертикальный переходник 240x120 мм, боковой

**Назначение:**
• организация Т-образного ответвления трассы шириной 120 мм от трассы шириной 240 мм в вертикальной плоскости.
**Отличительные особенности:**
• плавный радиус изгиба.
**Характеристики:**
• материал – ПВХ.

| Высота H, мм | Ширина B, мм | Ширина B1, мм | Код |
|---|---|---|---|
| 100 | 240 | 120 | DCF12412 |

## Ответвитель-крышка Т-образный вертикальный вниз 143x90 мм

**Назначение:**
• организация спуска оптических патч-кордов к оборудованию.
**Отличительные особенности:**
• плавный радиус изгиба.
**Характеристики:**
• материал – ПВХ.

| Комплект поставки | Код |
|---|---|
| Ответвитель x 1 | DCK149 |
| Крышка ответвителя x 1 | |
| Пластиковый Т-образный болт CMDC3 x 2 | |
| Пластиковая гайка CMDC4 x 2 | |

## Ответвитель-крышка Т-образный вертикальный вниз 143x90 мм с трубой

**Назначение:**
• организация спуска оптических патч-кордов к оборудованию.
**Отличительные особенности:**
• плавный радиус изгиба.
**Характеристики:**
• материал – ПВХ.

| Комплект поставки | Код |
|---|---|
| Ответвитель x 1 | DCT149 |
| Крышка ответвителя x 1 | |
| Гофрированная труба x 1 | |
| Держатель гофрированной трубы x 1 | |
| Пластиковый Т-образный болт CMDC3 x 2 | |
| Пластиковая гайка CMDC4 x 2 | |

## Ответвитель-крышка Т-образный вертикальный вниз 153x130 мм

**Назначение:**
• организация спуска оптических патч-кордов к оборудованию.
**Отличительные особенности:**
• плавный радиус изгиба.
**Характеристики:**
• материал – ПВХ.

| Комплект поставки | Код |
|---|---|
| Ответвитель x 1 | DCK159 |
| Крышка ответвителя x 1 | |
| Пластиковый Т-образный болт CMDC3 x 2 | |
| Пластиковая гайка CMDC4 x 2 | |

## Заглушка торцевая

**Назначение:**
• заглушка на открытые торцы прямых секций и аксессуаров.
**Отличительные особенности:**
• поставляется в комплекте с метизами.
**Характеристики:**
• материал – ПВХ, АБС.

| Высота H, мм | Ширина B, мм | Материал | Комплект поставки | Код |
|---|---|---|---|---|
| 100 | 120 | ПВХ | накладка x 1 | DCP120 |
| | | | пластиковый Т-образный болт CMDC3 x 4 | |
| | | | пластиковая гайка CMDC4 x 4 | |
| 100 | 240 | ПВХ | накладка x 1 | DCP240 |
| | | | пластиковый Т-образный болт CMDC3 x 4 | |
| | | | пластиковая гайка CMDC4 x 4 | |
| 100 | 360 | АБС | накладка x 1 | DCP360 |
| | | | пластиковый Т-образный болт CMDC3 x 5 | |
| | | | пластиковая гайка CMDC4 x 5 | |

## Накладка для спуска кабеля 120x125 мм

**Назначение:**
• организация спуска оптических патч-кордов к оборудованию.
**Отличительные особенности:**
• плавный радиус изгиба.
**Характеристики:**
• материал – ПВХ.

| Комплект поставки | Код |
|---|---|
| Накладка x 1 | DCE125 |
| Пластиковый Т-образный болт CMDC3 x 4 | |
| Пластиковая гайка CMDC4 x 4 | |

## Квадратная пластиковая гайка

**Назначение:**
• для монтажа соединителей, аксессуаров, крышек аксессуаров, монтаж трасс на опорные конструкции.
**Характеристики:**
• материал – сталь/ПВХ.

| Код |
|---|
| CMDC1 |

## Пластиковый винт

**Назначение:**
• для монтажа соединителей, аксессуаров, крышек аксессуаров, монтаж трасс на опорные конструкции.
**Характеристики:**
• материал – сталь/ПВХ.

| Код |
|---|
| CMDC2 |

## Пластиковый Т-образный винт

**Назначение:**
• для монтажа соединителей, аксессуаров, крышек аксессуаров, монтаж трасс на опорные конструкции.
**Характеристики:**
• материал – сталь/ПВХ.

| Код |
|---|
| CMDC3 |

## Пластиковая гайка

**Назначение:**
• для монтажа соединителей, аксессуаров, крышек аксессуаров, монтаж трасс на опорные конструкции.
**Характеристики:**
• материал – сталь/ПВХ.

| Код |
|---|
| CMDC4 |

# Опорные конструкции

В данном разделе приведены типовые элементы опорных конструкций и систем подвеса для монтажа трасс оптического лотка. С полным перечнем можно ознакомиться в разделах "B5 Combitech" и "M5 Combitech".

## Профиль BPM-29 (PSM)

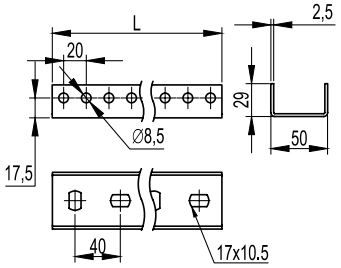


**Применение:**
- подвес трассы на шпильках;
- монтаж консолей BBL40.

**Характеристики:**
- П-образный профиль;
- толщина стали – 2,5 мм.

| Ширина лотка, мм | Длина L, мм | Вес, кг | Код |
|---|---|---|---|
| 120 | 320 | 0,5 | BPM2903 |
| 240 | | | |
| 360 | 400 | 0,67 | BPM2904 |

## Шпилька резьбовая DIN 975/976

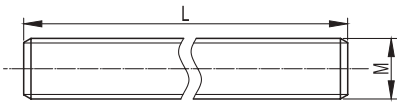


**Назначение:**
- подвес кабеленесущих трасс к потолку.

**Характеристики:**
- класс прочности – 4,8.

| Обозначение MxL | Длина L, м | Код |
|---|---|---|
| M8x1000 | 1 | CM200801 |
| M8x2000 | 2 | CM200802 |

## Гайка с насечкой, препятствующей отвинчиванию DIN 6923

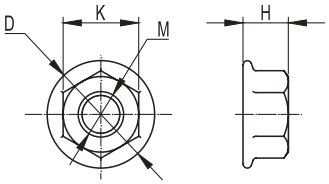


**Назначение:**
- крепление профиля BPM-29 (PSM) к шпильке;
- крепление профиля BPM-25 к лонжеронам лестничного лотка.

**Характеристики:**
- класс прочности – 5.

| Обозначение M | K, мм | D, мм | H, мм | Код |
|---|---|---|---|---|
| M6 | 10 | 14,2 | 6 | CM100600 |
| M8 | 13 | 17,9 | 8 | CM100800 |

## Винт с гладкой головкой и квадратным подголовником DIN 603

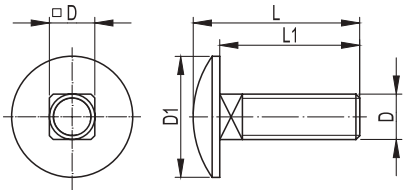


**Назначение:**
- крепление профиля BPM-25 к лонжеронам лестничного лотка.

**Характеристики:**
- класс прочности – 4,8.

| Обозначение MxL1 | L, мм | D1, мм | Код |
|---|---|---|---|
| M6x16 | 19,88 | 16,55 | CM010620 |

## L-образный профиль BPM-25

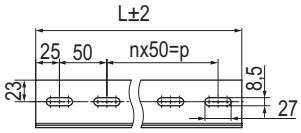


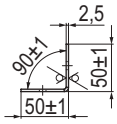


**Назначение:**
• крепление шпилек подвеса трасс оптического лотка к лонжеронам лестничного лотка "L5 Combitech".
**Особенности:**
• для монтажа необходимо нарезать профиль на куски длиной 100 мм;
• для крепления к лонжерону используются винты CM010620 и гайки CM100600.
**Характеристики:**
• толщина стали – 2,5 мм.

| Длина L, мм | Вес, кг | Код |
|---|---|---|
| 1000 | 1,72 | BPM2510 |

G5 COMBITECH

## Система стеклопластиковых лотков "G5 Combitech"


Прямые элементы листового лотка ..... 753
Аксессуары для листового лотка ..... 758
Универсальные аксессуары для листового лотка ..... 769
Прямые элементы лестничного лотка ..... 771
Аксессуары для лестничного лотка ..... 774
Универсальные аксессуары для лестничного лотка ..... 788
Консоли ..... 790

# Система стеклопластиковых лотков "G5 Combitech"

"G5 Combitech" – система стеклопластиковых перфорированных и неперфорированных лотков листового и лестничного типов, а также опорных конструкций для прокладки кабелей в агрессивных средах и экстремальных условиях применения – прибрежные зоны, глубоководные нефтедобывающие платформы, кораблестроение, химическое производство.

Благодаря своим уникальным характеристикам по стойкости к коррозии и прочности, стеклопластики нашли широкое применение в самолетостроении, кораблестроении и космической технике. Широкое применение стеклопластиков в других отраслях сдерживалось в основном из-за отсутствия промышленной технологии, которая позволила бы наладить массовый выпуск профилей сложной конфигурации с требуемой точностью размеров. Эта задача успешно решена с созданием пултрузионной технологии, которая используется для изготовления стеклопластиковых лотков ДКС для кабеленесущих систем.

Лотки и системы креплений из стеклопластика не подвержены электрохимической коррозии, бактериальному разложению, устойчивы к различным агрессивным средам, в том числе к воздействию солей, кислот и щелочей, продуктам биологической жизнедеятельности. На сегодняшний день система лотков "G5 Combitech" не имеет аналогов на российском рынке и рекомендуется к использованию для прокладки кабельных трасс в условиях агрессивной окружающей среды.

## Сфера применения

## Состав системы

### Листовые лотки

- высота борта лотков: 50 и 80 мм;
- ширина: 50, 100, 150, 200, 300, 400, 500, 600 мм;
- длина: 3 м;
- толщина материала: от 3 до 5 мм в зависимости от типоразмера лотков.

### Лестничные лотки

- высота борта лотков: 100 и 150 мм;
- ширина: 100, 150, 200, 300, 400, 500, 600, 750 и 900 мм;
- длина: 3 м;
- толщина материала: 4 мм – для стандартной серии, специальная серия с толщиной 5 и 6 мм по запросу.

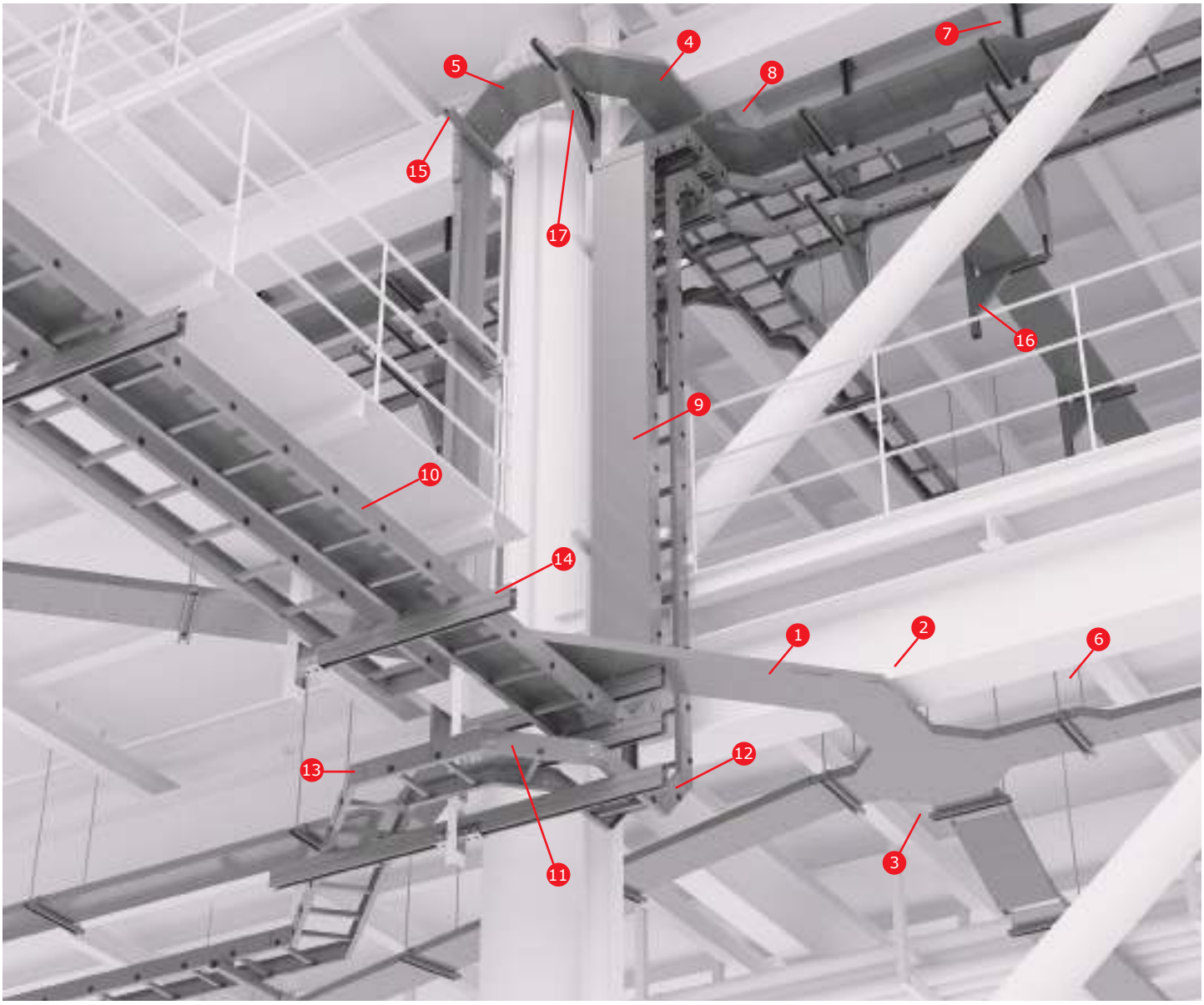


1. Лоток перфорированный
2. Угол 45°
3. Х-образный ответвитель
4. Угол 90°
5. Угол вертикальный внешний 90°
6. Переходник левосторонний
7. Переходник центральный
8. Т-образный ответвитель
9. Крышка на прямой элемент
10. Лоток лестничный
11. Угол горизонтальный 90° для лестничного лотка
12. Угол внутренний 90° для лестничного лотка
13. Угол горизонтальный 45° для лестничного лотка
14. Кронштейн двойной
15. Кронштейн одинарный
16. Консоль с опорой
17. Консоль с опорой для больших нагрузок

## Характеристики

### Технические характеристики

| Характеристики | Значения |
|---|---|
| Материал | полиэстер, винилэстер (по запросу) |
| Климатическое исполнение по ГОСТ 15150-69 | У1, ХЛ1, УХЛ1, УХЛ5, ОМ1 |
| Температура монтажа и эксплуатации | от –80 до +100 °С |
| Испытания на безопасную рабочую нагрузку | в соответствии с ГОСТ 52868-2007 п. 10.3 |
| Ударная прочность | не менее 20 Дж по ГОСТ Р 52868-2007 |

## Отличительные особенности

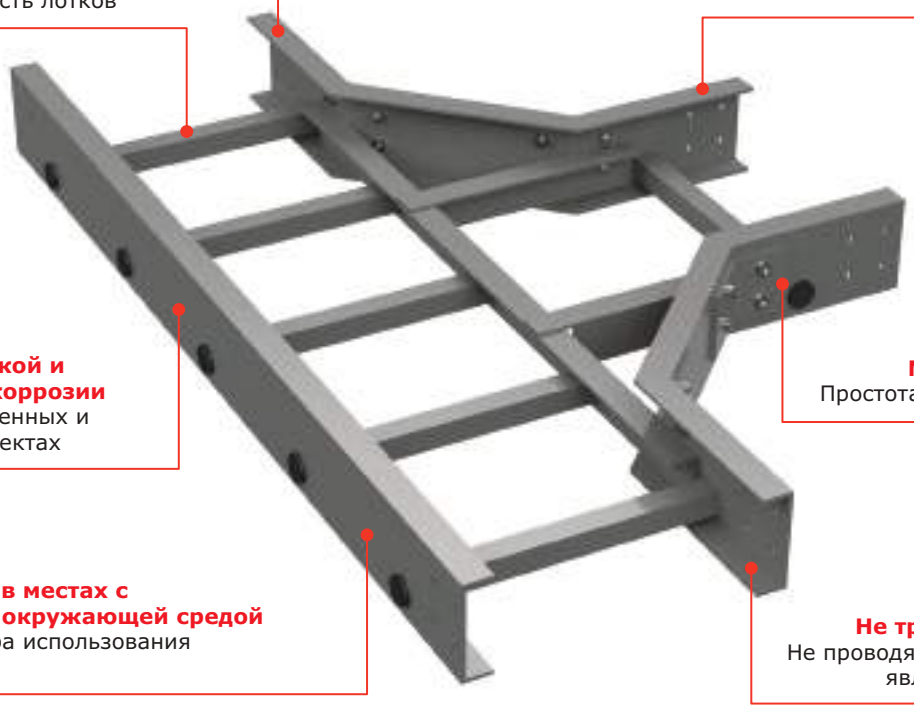

**Высокая несущая способность**
Построение трасс с большой кабельной нагрузкой

**Уникальные аксессуары**
Возможно построение трасс любой сложности

**Высокая прочность материала**
Повышенная надежность лотков

**Стойкость к химической и электролитической коррозии**
Установка на промышленных и инфраструктурных объектах

**Малый вес изделий**
Простота и удобство монтажа

**Применение в местах с агрессивной окружающей средой**
Широкая сфера использования продукции

**Не требуют заземления**
Не проводят электрический ток, являясь диэлектриками

## Перфорированные лотки с высотой боковой стенки 50 мм

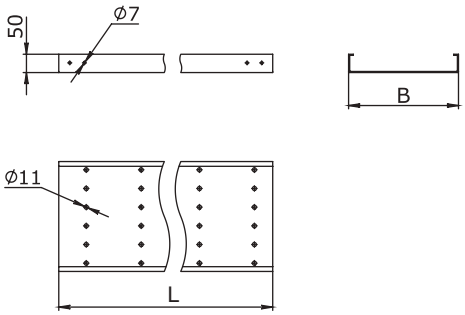


**Назначение:**
• построение кабельных трасс для прокладки проводов и кабелей.

| Высота H, мм | Длина L, мм | Ширина B, мм | Толщина, мм | Вес, кг/м | Т.И.З.,*мм$^2$ | Код |
|---|---|---|---|---|---|---|
| 50 | 3000 | 50 | 3 | 0,92 | 2500 | GPS30505 |
| | | 100 | 3 | 1,32 | 4900 | GPS30510 |
| | | 150 | 3 | 1,55 | 7400 | GPS30515 |
| | | 200 | 3 | 2 | 9800 | GPS30520 |
| | | 300 | 3 | 2,6 | 14700 | GPS30530 |
| | | 400 | 5 | 4,7 | 19600 | GPS30540 |

* Теоретически используемая зона лотка – полезное сечение лотка, в котором размещается кабель

### График нагрузки

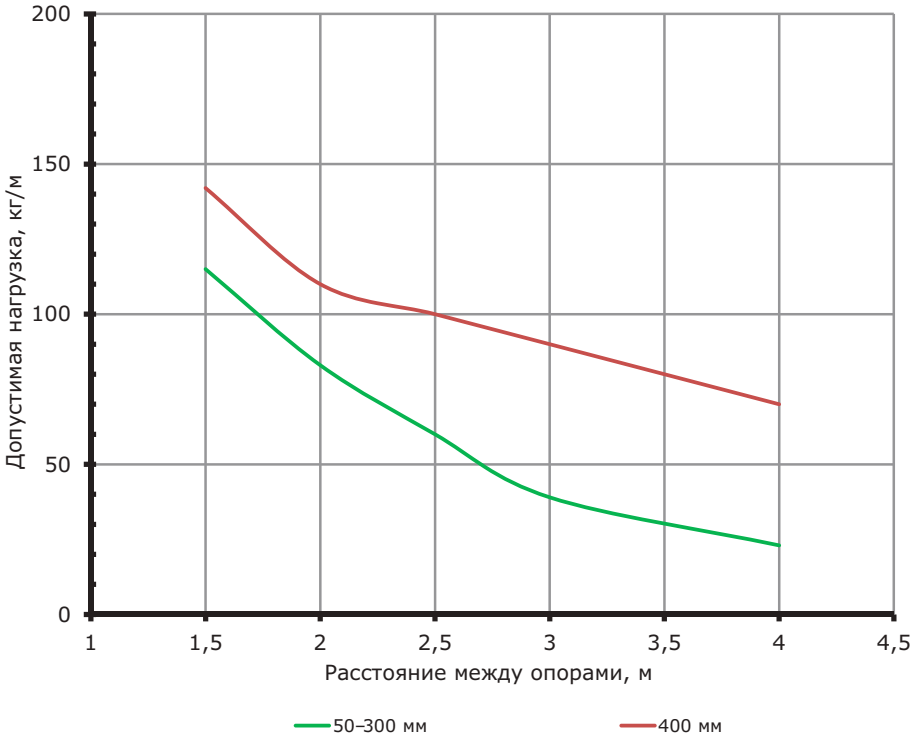


**Условия испытаний лотков на безопасную рабочую нагрузку:**
• испытания по ГОСТ Р 52868 п. 10.3.3;
• расстояние от места стыка прямых секций в концевом пролете до опоры составляет 1/4–1/5 от длины пролета;
• продольный прогиб не более 1/100 от длины пролета;
• поперечный прогиб не более 1/20 от ширины лотка;
• коэффициент запаса не менее 1,7 от заявленной нагрузки.

## Перфорированные лотки с высотой боковой стенки 80 мм

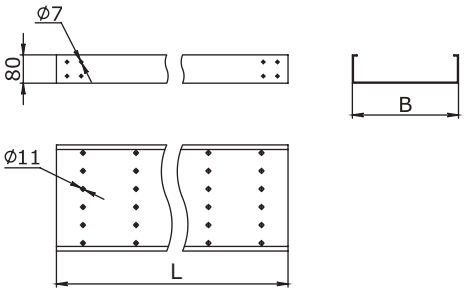


**Назначение:**
• построение кабельных трасс для прокладки проводов и кабелей.

| Высота H, мм | Длина L, мм | Ширина B, мм | Толщина, мм | Вес, кг/м | Т.И.З.,* мм$^2$ | Код |
|---|---|---|---|---|---|---|
| 80 | 3000 | 100 | 3 | 1,74 | 7800 | GPS30810 |
| | | 150 | 3 | 1,9 | 11800 | GPS30815 |
| | | 200 | 3 | 2,23 | 15700 | GPS30820 |
| | | 300 | 3 | 2,73 | 23600 | GPS30830 |
| | | 400 | 5 | 5,85 | 31500 | GPS30840 |
| | | 500 | 5 | 6,2 | 39500 | GPS30850 |
| | | 600 | 5 | 6,6 | 48000 | GPS30860 |

* Теоретически используемая зона лотка – полезное сечение лотка, в котором размещается кабель

### График нагрузки

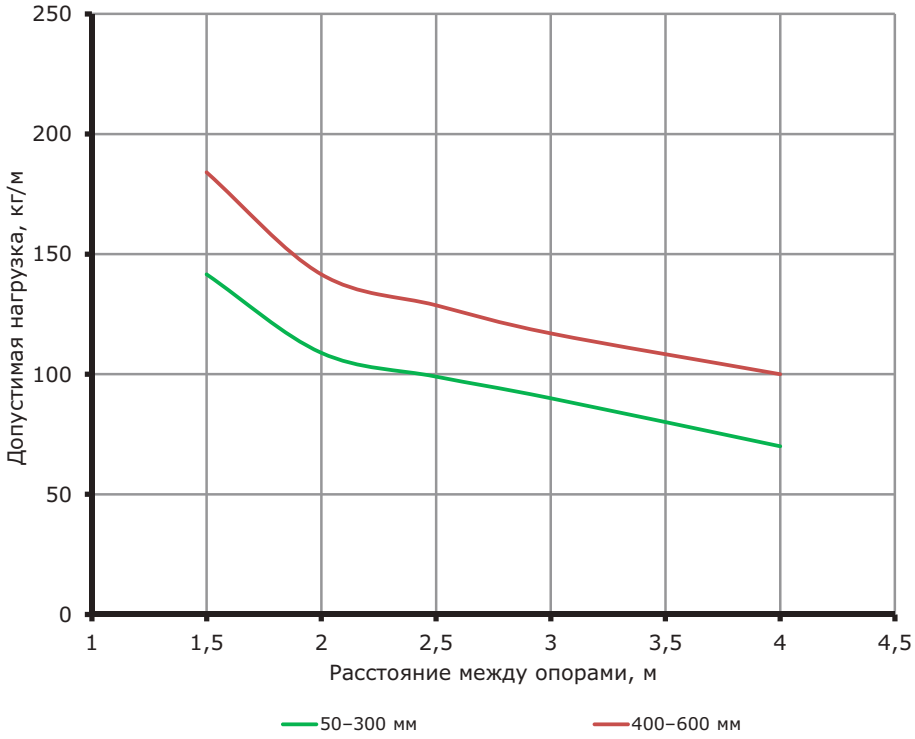


**Условия испытаний лотков на безопасную рабочую нагрузку:**
• испытания по ГОСТ Р 52868 п. 10.3.3;
• расстояние от места стыка прямых секций в концевом пролете до опоры составляет 1/4–1/5 от длины пролета;
• продольный прогиб не более 1/100 от длины пролета;
• поперечный прогиб не более 1/20 от ширины лотка;
• коэффициент запаса не менее 1,7 от заявленной нагрузки.

## Неперфорированные лотки с высотой боковой стенки 50 мм

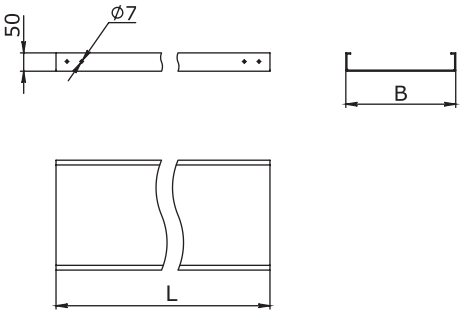


**Назначение:**
• построение кабельных трасс для прокладки проводов и кабелей.

| Высота H, мм | Длина L, мм | Ширина B, мм | Толщина, мм | Вес, кг/м | Т.И.З.,* мм$^2$ | Код |
|---|---|---|---|---|---|---|
| 50 | 3000 | 50 | 3 | 0,92 | 2500 | GNS30505 |
| | | 100 | 3 | 1,32 | 4900 | GNS30510 |
| | | 150 | 3 | 1,55 | 7400 | GNS30515 |
| | | 200 | 3 | 2 | 9800 | GNS30520 |
| | | 300 | 3 | 2,6 | 14700 | GNS30530 |
| | | 400 | 5 | 4,7 | 19600 | GNS30540 |

* Теоретически используемая зона лотка – полезное сечение лотка, в котором размещается кабель

### График нагрузки

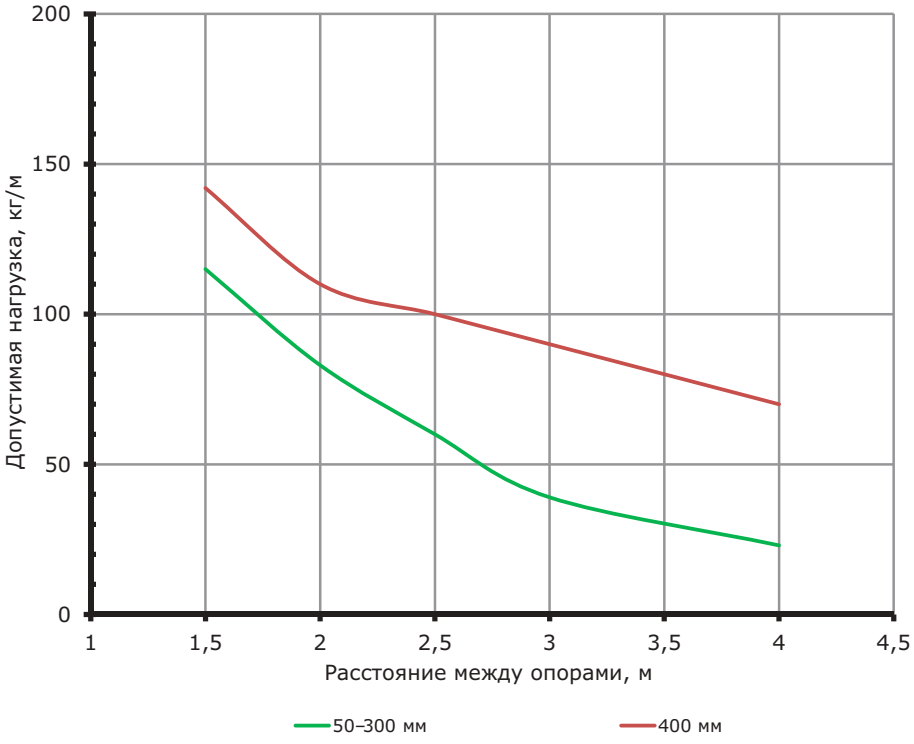


**Условия испытаний лотков на безопасную рабочую нагрузку:**
• испытания по ГОСТ Р 52868 п. 10.3.3;
• расстояние от места стыка прямых секций в концевом пролете до опоры составляет 1/4–1/5 от длины пролета;
• продольный прогиб не более 1/100 от длины пролета;
• поперечный прогиб не более 1/20 от ширины лотка;
• коэффициент запаса не менее 1,7 от заявленной нагрузки.

## Неперфорированные лотки с высотой боковой стенки 80 мм

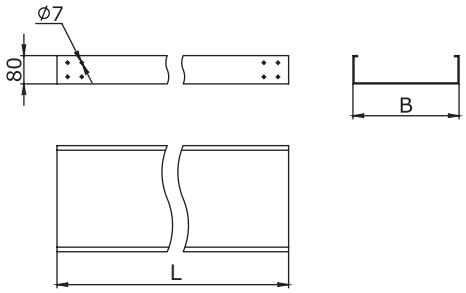


**Назначение:**
• построение кабельных трасс для прокладки проводов и кабелей.

| Высота H, мм | Длина L, мм | Ширина B, мм | Толщина, мм | Вес, кг/м | Т.И.З.,* мм$^2$ | Код |
|---|---|---|---|---|---|---|
| 80 | 3000 | 100 | 3 | 1,74 | 7800 | GNS30810 |
| | | 150 | 3 | 1,9 | 11800 | GNS30815 |
| | | 200 | 3 | 2,23 | 15700 | GNS30820 |
| | | 300 | 3 | 2,73 | 23600 | GNS30830 |
| | | 400 | 5 | 5,85 | 31500 | GNS30840 |
| | | 500 | 5 | 6,2 | 39500 | GNS30850 |
| | | 600 | 5 | 6,6 | 48000 | GNS30860 |

* Теоретически используемая зона лотка – полезное сечение лотка, в котором размещается кабель

### График нагрузки

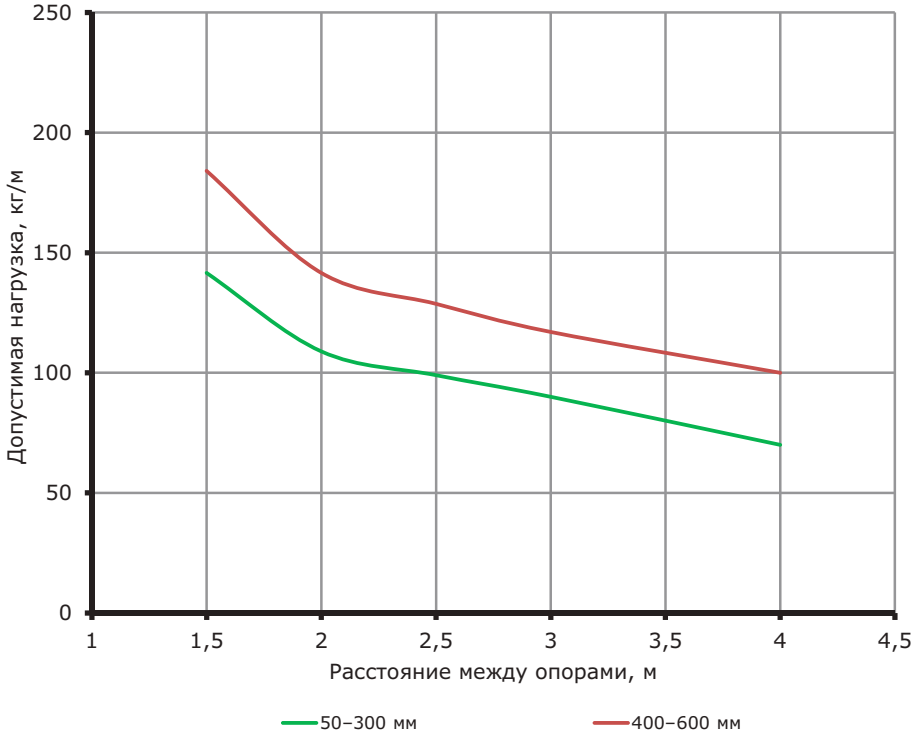


**Условия испытаний лотков на безопасную рабочую нагрузку:**
• испытания по ГОСТ Р 52868 п. 10.3.3;
• расстояние от места стыка прямых секций в концевом пролете до опоры составляет 1/4–1/5 от длины пролета;
• продольный прогиб не более 1/100 от длины пролета;
• поперечный прогиб не более 1/20 от ширины лотка;
• коэффициент запаса не менее 1,7 от заявленной нагрузки.

## Крышка на прямой элемент

**Назначение:**
• защита кабелей от внешних воздействий.

| Длина L, мм | Ширина B, мм | Толщина, мм | Вес, кг/м | Код |
|---|---|---|---|---|
| 3000 | 50 | 2 | 0,32 | GKS30005 |
| | 100 | 2 | 0,52 | GKS30010 |
| | 150 | 2 | 0,72 | GKS30015 |
| | 200 | 3 | 1,45 | GKS30020 |
| | 300 | 3 | 2,06 | GKS30030 |
| | 400 | 3 | 2,67 | GKS30040 |
| | 500 | 3 | 3,27 | GKS30050 |
| | 600 | 3 | 3,82 | GKS30060 |

# Аксессуары для листовых лотков

## Углы

### Угол горизонтальный 90°

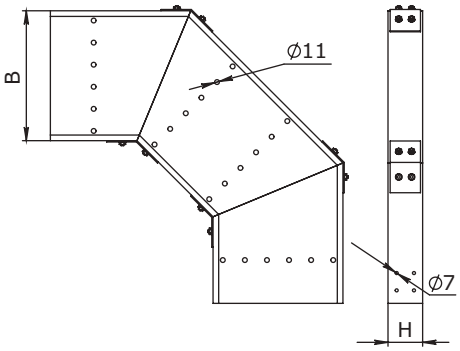


**Назначение:**
• организация поворота трассы в горизонтальной плоскости на 90°.

| Высота H, мм | Ширина B, мм | Толщина, мм | Код |
|---|---|---|---|
| 50 | 50 | 3 | GCG90505 |
| | 100 | 3 | GCG90510 |
| | 150 | 3 | GCG90515 |
| | 200 | 3 | GCG90520 |
| | 300 | 3 | GCG90530 |
| | 400 | 5 | GCG90540 |
| 80 | 100 | 3 | GCG90810 |
| | 150 | 3 | GCG90815 |
| | 200 | 3 | GCG90820 |
| | 300 | 3 | GCG90830 |
| | 400 | 5 | GCG90840 |
| | 500 | 5 | GCG90850 |
| | 600 | 5 | GCG90860 |

### Крышка на угол горизонтальный 90°

**Назначение:**
• защита кабелей от внешних воздействий.

| Ширина B, мм | Толщина, мм | Код |
|---|---|---|
| 50 | 2 | GKG90005 |
| 100 | 2 | GKG90010 |
| 150 | 2 | GKG90015 |
| 200 | 3 | GKG90020 |
| 300 | 3 | GKG90030 |
| 400 | 3 | GKG90040 |
| 500 | 3 | GKG90050 |
| 600 | 3 | GKG90060 |

## Угол горизонтальный 45°

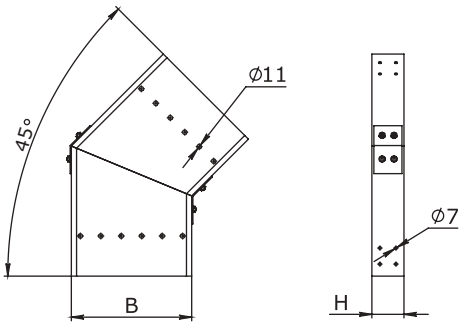


**Назначение:**
• организация поворота трассы в горизонтальной плоскости на 45°.

| Высота H, мм | Ширина B, мм | Толщина, мм | Код |
|---|---|---|---|
| 50 | 50 | 3 | GCG40505 |
| | 100 | 3 | GCG40510 |
| | 150 | 3 | GCG40515 |
| | 200 | 3 | GCG40520 |
| | 300 | 3 | GCG40530 |
| | 400 | 5 | GCG40540 |
| 80 | 100 | 3 | GCG40810 |
| | 150 | 3 | GCG40815 |
| | 200 | 3 | GCG40820 |
| | 300 | 3 | GCG40830 |
| | 400 | 5 | GCG40840 |
| | 500 | 5 | GCG40850 |
| | 600 | 5 | GCG40860 |

## Крышка на угол горизонтальный 45°

**Назначение:**
• защита кабелей от внешних воздействий.

| Ширина B, мм | Толщина, мм | Код |
|---|---|---|
| 50 | 2 | GKG40005 |
| 100 | 2 | GKG40010 |
| 150 | 2 | GKG40015 |
| 200 | 3 | GKG40020 |
| 300 | 3 | GKG40030 |
| 400 | 3 | GKG40040 |
| 500 | 3 | GKG40050 |
| 600 | 3 | GKG40060 |

## Угол вертикальный внутренний 90°

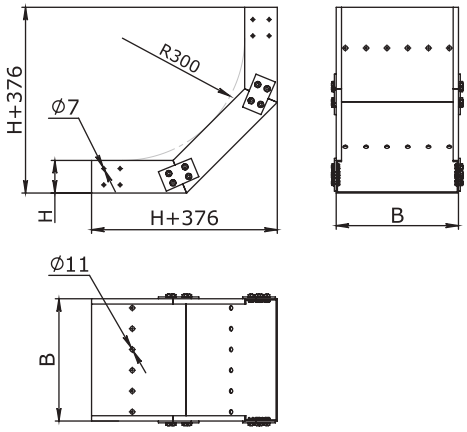


**Назначение:**
• организация поворота трассы вверх на 90°.

| Высота H, мм | Ширина B, мм | Толщина, мм | Код |
|---|---|---|---|
| 50 | 50 | 3 | GCU90505 |
| | 100 | 3 | GCU90510 |
| | 150 | 3 | GCU90515 |
| | 200 | 3 | GCU90520 |
| | 300 | 3 | GCU90530 |
| | 400 | 5 | GCU90540 |
| 80 | 100 | 3 | GCU90810 |
| | 150 | 3 | GCU90815 |
| | 200 | 3 | GCU90820 |
| | 300 | 3 | GCU90830 |
| | 400 | 5 | GCU90840 |
| | 500 | 5 | GCU90850 |
| | 600 | 5 | GCU90860 |

## Крышка на угол вертикальный внутренний 90°

**Назначение:**
• защита кабелей от внешних воздействий.

| Ширина B, мм | Толщина, мм | Код |
|---|---|---|
| 50 | 2 | GKU90005 |
| 100 | 2 | GKU90010 |
| 150 | 2 | GKU90015 |
| 200 | 3 | GKU90020 |
| 300 | 3 | GKU90030 |
| 400 | 3 | GKU90040 |
| 500 | 3 | GKU90050 |
| 600 | 3 | GKU90060 |

## Угол вертикальный внутренний 45°

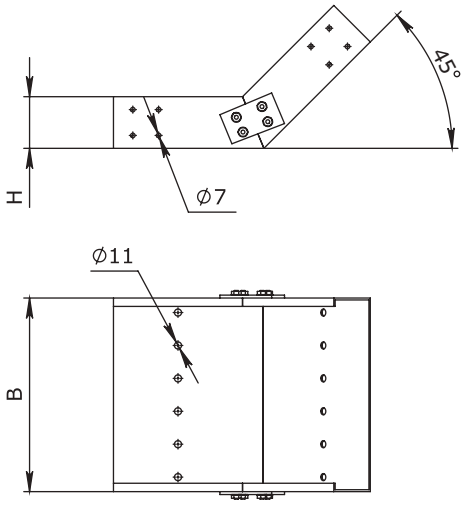


**Назначение:**
• организация поворота трассы вверх на 45°.

| Высота H, мм | Ширина B, мм | Толщина, мм | Код |
|---|---|---|---|
| 50 | 50 | 3 | GCU40505 |
| | 100 | 3 | GCU40510 |
| | 150 | 3 | GCU40515 |
| | 200 | 3 | GCU40520 |
| | 300 | 3 | GCU40530 |
| | 400 | 5 | GCU40540 |
| 80 | 100 | 3 | GCU40810 |
| | 150 | 3 | GCU40815 |
| | 200 | 3 | GCU40820 |
| | 300 | 3 | GCU40830 |
| | 400 | 5 | GCU40840 |
| | 500 | 5 | GCU40850 |
| | 600 | 5 | GCU40860 |

## Крышка на угол вертикальный внутренний 45°

**Назначение:**
• защита кабелей от внешних воздействий.

| Ширина B, мм | Толщина, мм | Код |
|---|---|---|
| 50 | 2 | GKU40005 |
| 100 | 2 | GKU40010 |
| 150 | 2 | GKU40015 |
| 200 | 3 | GKU40020 |
| 300 | 3 | GKU40030 |
| 400 | 3 | GKU40040 |
| 500 | 3 | GKU40050 |
| 600 | 3 | GKU40060 |

## Угол вертикальный внешний 90°

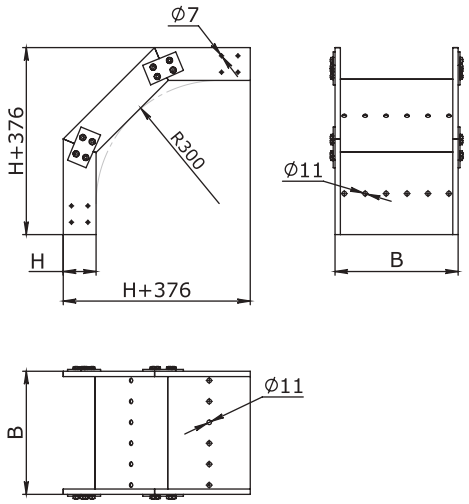


**Назначение:**
- организация поворота трассы вниз на 90°.

| Высота H, мм | Ширина B, мм | Толщина, мм | Код |
|---|---|---|---|
| 50 | 50 | 3 | GCD90505 |
| | 100 | 3 | GCD90510 |
| | 150 | 3 | GCD90515 |
| | 200 | 3 | GCD90520 |
| | 300 | 3 | GCD90530 |
| | 400 | 5 | GCD90540 |
| 80 | 100 | 3 | GCD90810 |
| | 150 | 3 | GCD90815 |
| | 200 | 3 | GCD90820 |
| | 300 | 3 | GCD90830 |
| | 400 | 5 | GCD90840 |
| | 500 | 5 | GCD90850 |
| | 600 | 5 | GCD90860 |

## Крышка на угол вертикальный внешний 90°

**Назначение:**
- защита кабелей от внешних воздействий.

| Ширина B, мм | Толщина, мм | Код |
|---|---|---|
| 50 | 2 | GKD90005 |
| 100 | 2 | GKD90010 |
| 150 | 2 | GKD90015 |
| 200 | 3 | GKD90020 |
| 300 | 3 | GKD90030 |
| 400 | 3 | GKD90040 |
| 500 | 3 | GKD90050 |
| 600 | 3 | GKD90060 |

## Угол вертикальный внешний 45°

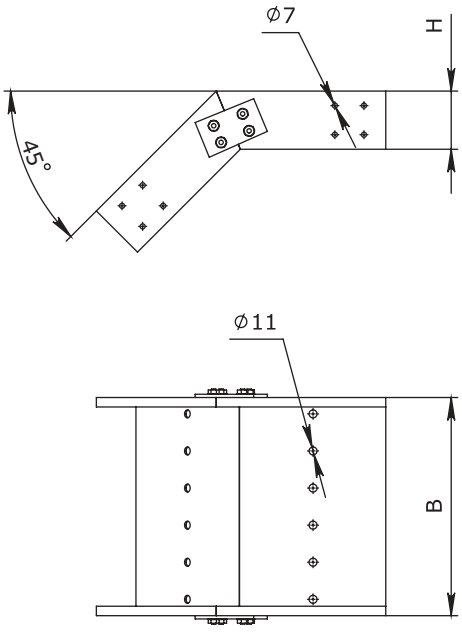


**Назначение:**
• организация поворота трассы вверх на 45°.

| Высота H, мм | Ширина B, мм | Толщина, мм | Код |
|---|---|---|---|
| 50 | 50 | 3 | GCD40505 |
| | 100 | 3 | GCD40510 |
| | 150 | 3 | GCD40515 |
| | 200 | 3 | GCD40520 |
| | 300 | 3 | GCD40530 |
| | 400 | 5 | GCD40540 |
| 80 | 100 | 3 | GCD40810 |
| | 150 | 3 | GCD40815 |
| | 200 | 3 | GCD40820 |
| | 300 | 3 | GCD40830 |
| | 400 | 5 | GCD40840 |
| | 500 | 5 | GCD40850 |
| | 600 | 5 | GCD40860 |

## Крышка на угол вертикальный внешний 45°

**Назначение:**
• защита кабелей от внешних воздействий.

| Ширина B, мм | Толщина, мм | Код |
|---|---|---|
| 50 | 2 | GKD40005 |
| 100 | 2 | GKD40010 |
| 150 | 2 | GKD40015 |
| 200 | 3 | GKD40020 |
| 300 | 3 | GKD40030 |
| 400 | 3 | GKD40040 |
| 500 | 3 | GKD40050 |
| 600 | 3 | GKD40060 |

## Ответвитель Т-образный

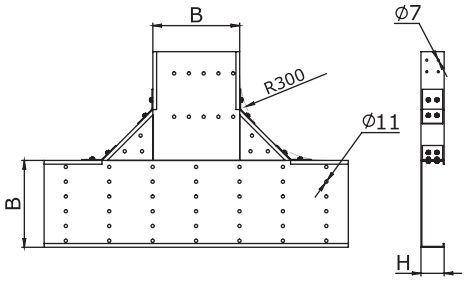


**Назначение:**
• организация Т-образного отвода трассы в горизонтальной плоскости.

| Высота H, мм | Ширина B, мм | Толщина, мм | Код |
|---|---|---|---|
| 50 | 50 | 3 | GCT90505 |
| | 100 | 3 | GCT90510 |
| | 150 | 3 | GCT90515 |
| | 200 | 3 | GCT90520 |
| | 300 | 3 | GCT90530 |
| | 400 | 5 | GCT90540 |
| 80 | 100 | 3 | GCT90810 |
| | 150 | 3 | GCT90815 |
| | 200 | 3 | GCT90820 |
| | 300 | 3 | GCT90830 |
| | 400 | 5 | GCT90840 |
| | 500 | 5 | GCT90850 |
| | 600 | 5 | GCT90860 |

## Крышка на ответвитель Т-образный

**Назначение:**
• защита кабелей от внешних воздействий.

| Ширина B, мм | Толщина, мм | Код |
|---|---|---|
| 50 | 2 | GKT90005 |
| 100 | 2 | GKT90010 |
| 150 | 2 | GKT90015 |
| 200 | 3 | GKT90020 |
| 300 | 3 | GKT90030 |
| 400 | 3 | GKT90040 |
| 500 | 3 | GKT90050 |
| 600 | 3 | GKT90060 |

## Ответвитель крестообразный

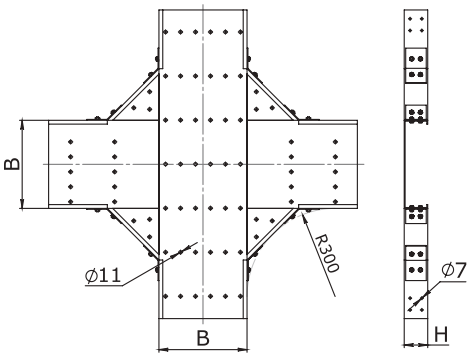


**Назначение:**
• организация Х-образного отвода трассы в горизонтальной плоскости.

| Высота H, мм | Ширина B, мм | Толщина, мм | Код |
|---|---|---|---|
| 50 | 50 | 3 | GCX90505 |
| | 100 | 3 | GCX90510 |
| | 150 | 3 | GCX90515 |
| | 200 | 3 | GCX90520 |
| | 300 | 3 | GCX90530 |
| | 400 | 5 | GCX90540 |
| 80 | 100 | 3 | GCX90810 |
| | 150 | 3 | GCX90815 |
| | 200 | 3 | GCX90820 |
| | 300 | 3 | GCX90830 |
| | 400 | 5 | GCX90840 |
| | 500 | 5 | GCX90850 |
| | 600 | 5 | GCX90860 |

## Крышка на ответвитель Х-образный

**Назначение:**
• защита кабелей от внешних воздействий.

| Ширина B, мм | Толщина, мм | Код |
|---|---|---|
| 50 | 2 | GKX90005 |
| 100 | 2 | GKX90010 |
| 150 | 2 | GKX90015 |
| 200 | 3 | GKX90020 |
| 300 | 3 | GKX90030 |
| 400 | 3 | GKX90040 |
| 500 | 3 | GKX90050 |
| 600 | 3 | GKX90060 |

## Переходник центральный

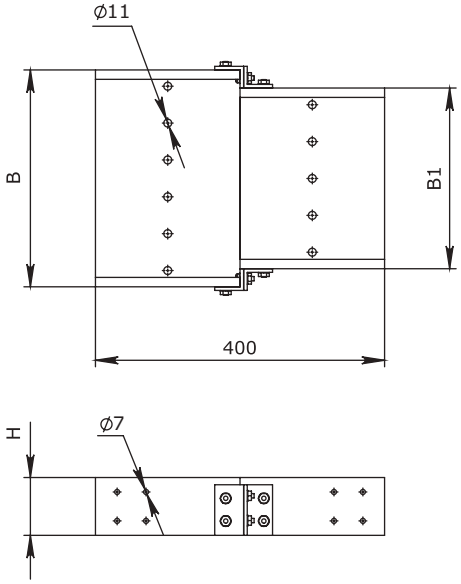


**Назначение:**
• организация симметричного перехода на лоток другой ширины.

| Высота H, мм | Ширина B, мм | Ширина B1, мм | Толщина, мм | Код |
|---|---|---|---|---|
| 50 | 100 | 50 | 3 | GRC51005 |
| | 150 | 100 | 3 | GRC51510 |
| | 200 | 150 | 3 | GRC52015 |
| | 300 | 200 | 3 | GRC53020 |
| | 400 | 300 | 5 | GRC54030 |
| 80 | 150 | 100 | 3 | GRC81510 |
| | 200 | 150 | 3 | GRC82015 |
| | 300 | 200 | 3 | GRC83020 |
| | 400 | 300 | 5 | GRC84030 |
| | 500 | 400 | 5 | GRC85040 |
| | 600 | 500 | 5 | GRC86050 |

## Крышка на переходник центральный

**Назначение:**
• защита кабеля от внешних воздействий.

| Ширина B, мм | Ширина B1, мм | Толщина, мм | Код |
|---|---|---|---|
| 100 | 50 | 2 | GKC51005 |
| 150 | 100 | 2 | GKC51510 |
| 200 | 150 | 3 | GKC52015 |
| 300 | 200 | 3 | GKC53020 |
| 400 | 300 | 3 | GKC54030 |
| 500 | 400 | 3 | GKC85040 |
| 600 | 500 | 3 | GKC86050 |

## Переходник левосторонний

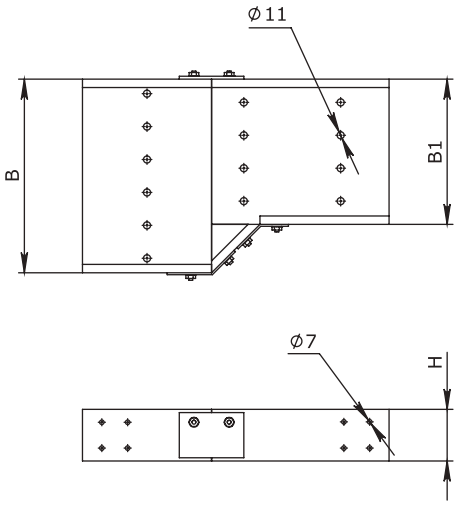


**Назначение:**
• организация левостороннего перехода на лоток другой ширины.

| Высота H, мм | Ширина B, мм | Ширина B1, мм | Толщина, мм | Код |
|---|---|---|---|---|
| 50 | 100 | 50 | 3 | GRL51005 |
| | 150 | 100 | 3 | GRL51510 |
| | 200 | 150 | 3 | GRL52015 |
| | 300 | 200 | 3 | GRL53020 |
| | 400 | 300 | 5 | GRL54030 |
| 80 | 150 | 100 | 3 | GRL81510 |
| | 200 | 150 | 3 | GRL82015 |
| | 300 | 200 | 3 | GRL83020 |
| | 400 | 300 | 5 | GRL84030 |
| | 500 | 400 | 5 | GRL85040 |
| | 600 | 500 | 5 | GRL86050 |

## Крышка на переходник левосторонний

**Назначение:**
• защита кабеля от внешних воздействий.

| Ширина B, мм | Ширина B1, мм | Толщина, мм | Код |
|---|---|---|---|
| 100 | 50 | 2 | GKL51005 |
| 150 | 100 | 2 | GKL51510 |
| 200 | 150 | 3 | GKL52015 |
| 300 | 200 | 3 | GKL53020 |
| 400 | 300 | 3 | GKL54030 |
| 500 | 400 | 3 | GKL85040 |
| 600 | 500 | 3 | GKL86050 |

## Переходник правосторонний

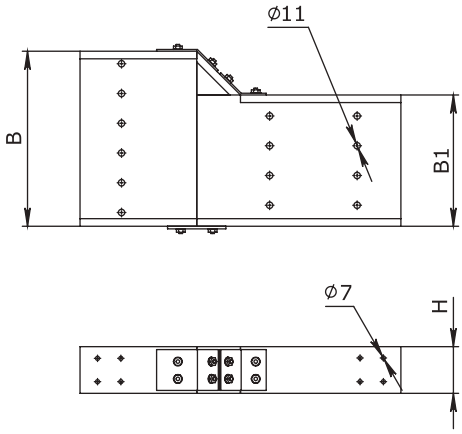


**Назначение:**
• организация правостороннего перехода на лоток другой ширины.

| Высота H, мм | Ширина B, мм | Ширина B1, мм | Толщина, мм | Код |
|---|---|---|---|---|
| 50 | 100 | 50 | 3 | GRR51005 |
| | 150 | 100 | 3 | GRR51510 |
| | 200 | 150 | 3 | GRR52015 |
| | 300 | 200 | 3 | GRR53020 |
| | 400 | 300 | 5 | GRR54030 |
| 80 | 150 | 100 | 3 | GRR81510 |
| | 200 | 150 | 3 | GRR82015 |
| | 300 | 200 | 3 | GRR83020 |
| | 400 | 300 | 5 | GRR84030 |
| | 500 | 400 | 5 | GRR85040 |
| | 600 | 500 | 5 | GRR86050 |

## Крышка на переходник правосторонний

**Назначение:**
• защита кабеля от внешних воздействий.

| Ширина B, мм | Ширина B1, мм | Толщина, мм | Код |
|---|---|---|---|
| 100 | 50 | 2 | GKR51005 |
| 150 | 100 | 2 | GKR51510 |
| 200 | 150 | 3 | GKR52015 |
| 300 | 200 | 3 | GKR53020 |
| 400 | 300 | 3 | GKR54030 |
| 500 | 400 | 3 | GKR85040 |
| 600 | 500 | 3 | GKR86050 |

## Соединительная пластина

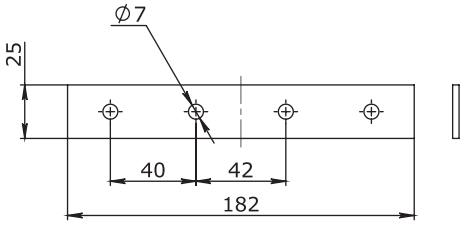


**Назначение:**
• соединение лотков и аксессуаров.

| Высота H, мм | Толщина, мм | Код |
|---|---|---|
| 50 | 3 | GPG00500 |
| 80 | 4,5 | GPG00800 |

## Соединитель лотков шарнирный вертикальный

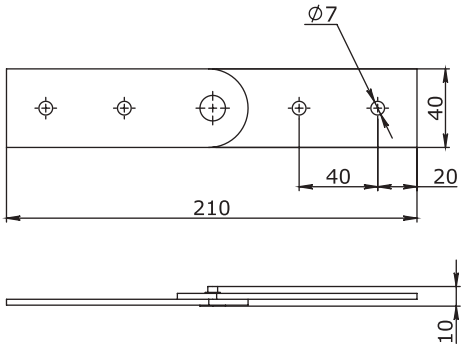


**Назначение:**
• изменение уровня прокладки кабельной трассы под произвольным углом.

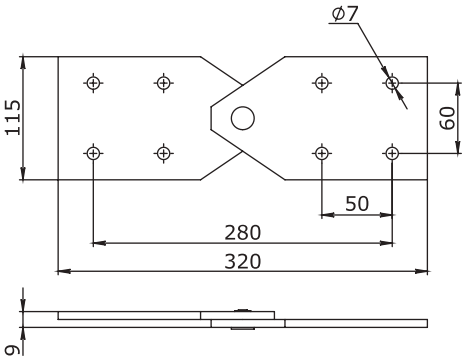


| Высота H, мм | Толщина, мм | Код |
|---|---|---|
| 50 | 3 | GPV00500 |
| 80 | 4,5 | GPV00800 |

## Перегородка

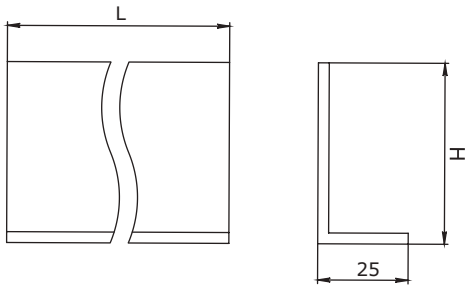


**Назначение:**
• разделение кабельных линий внутри лотка.

| Высота H, мм | Длина L | Толщина, мм | Код |
|---|---|---|---|
| 50 | 3000 | 2 | GEP30005 |
| 80 | 3000 | 3 | GEP30008 |

## Соединитель лотков шарнирный горизонтальный

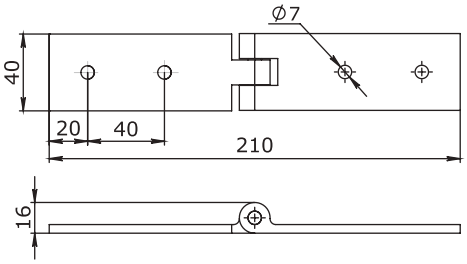

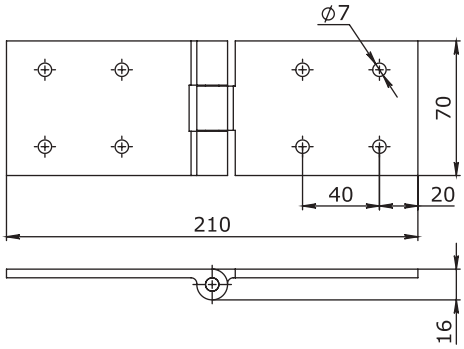


**Назначение:**
• изменение уровня прокладки кабельной трассы под произвольным углом.

| Высота H, мм | Толщина, мм | Код |
|---|---|---|
| 50 | 5 | GPH00500 |
| 80 | 5 | GPH00800 |

## Заглушка

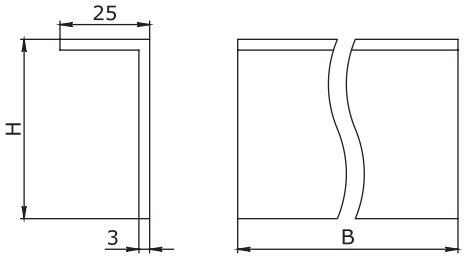


**Назначение:**
• для установки в торец лотка в местах окончания трассы.

| Высота H, мм | Ширина B, мм | Код |
|---|---|---|
| 50 | 50 | GTC00505 |
| | 100 | GTC00510 |
| | 150 | GTC00515 |
| | 200 | GTC00520 |
| | 300 | GTC00530 |
| | 400 | GTC00540 |
| 80 | 100 | GTC00810 |
| | 150 | GTC00815 |
| | 200 | GTC00820 |
| | 300 | GTC00830 |
| | 400 | GTC00840 |
| | 500 | GTC00850 |
| | 600 | GTC00860 |

## Держатель крышки

**Назначение:**
• крепление крышки лотков, в случае установки лестничных и листовых, перфорированных лотков на открытом воздухе в условиях больших ветровых нагрузок.

| Высота H, мм | Код |
|---|---|
| 50 | GCC50000 |
| 80 | GCC80000 |

## Лестничные лотки с высотой боковой стенки 100 мм

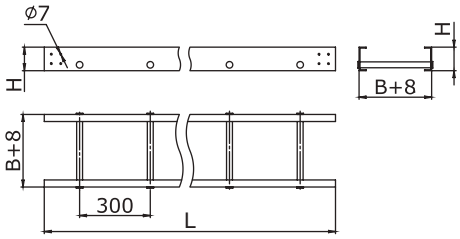


**Назначение:**
• построение кабельных трасс для прокладки проводов и кабелей.

| Высота H, мм | Длина L, мм | Ширина B, мм | Толщина, мм | Код |
|---|---|---|---|---|
| 100 | 3000 | 150 | 4 | GLL31015 |
| | | 200 | 4 | GLL31020 |
| | | 300 | 4 | GLL31030 |
| | | 400 | 4 | GLL31040 |
| | | 500 | 4 | GLL31050 |
| | | 600 | 4 | GLL31060 |
| | | 750 | 4 | GLL31075 |
| | | 900 | 4 | GLL31090 |

### График нагрузки

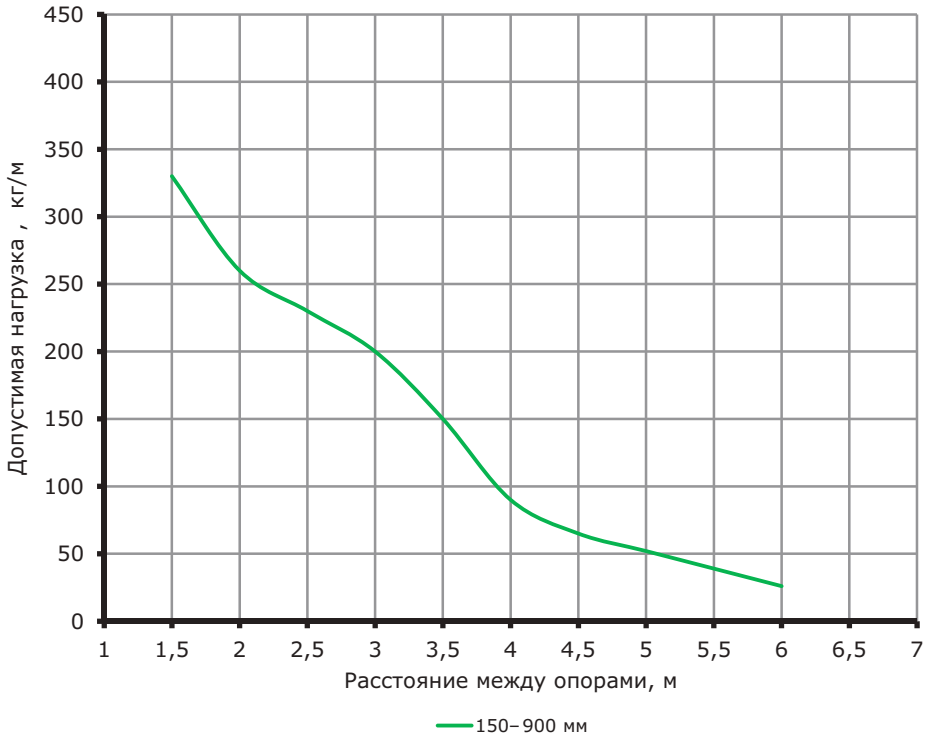


**Условия испытаний лотков на безопасную рабочую нагрузку:**
• испытания по ГОСТ Р 52868 п. 10.3.3;
• расстояние от места стыка прямых секций в концевом пролете до опоры составляет 1/4–1/5 от длины пролета;
• продольный прогиб не более 1/100 от длины пролета;
• поперечный прогиб не более 1/20 от ширины лотка;
• коэффициент запаса не менее 1,7 от заявленной нагрузки.

## Лестничные лотки с высотой боковой стенки 150 мм

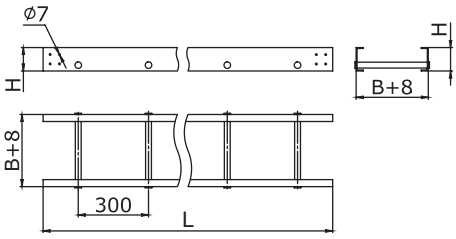


**Назначение:**
• построение кабельных трасс для прокладки проводов и кабелей.

| Высота H, мм | Длина L, мм | Ширина B, мм | Толщина, мм | Код |
|---|---|---|---|---|
| 150 | 3000 | 150 | 4 | GLL31515 |
| | | 200 | 4 | GLL31520 |
| | | 300 | 4 | GLL31530 |
| | | 400 | 4 | GLL31540 |
| | | 500 | 4 | GLL31550 |
| | | 600 | 4 | GLL31560 |
| | | 750 | 4 | GLL31575 |
| | | 900 | 4 | GLL31590 |

### График нагрузки

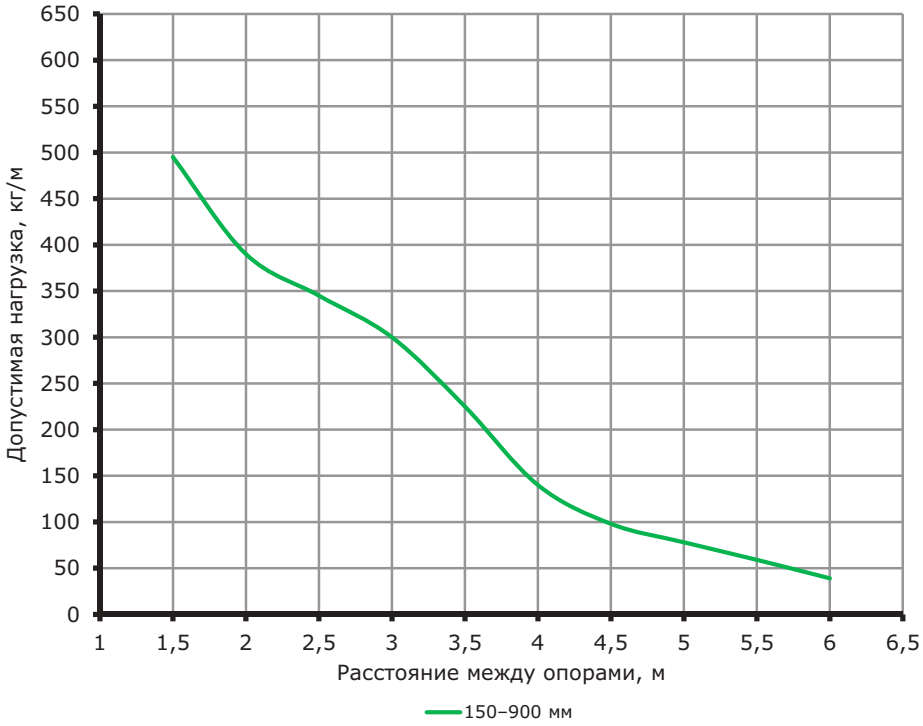


**Условия испытаний лотков на безопасную рабочую нагрузку:**
• испытания по ГОСТ Р 52868 п. 10.3.3;
• расстояние от места стыка прямых секций в концевом пролете до опоры составляет 1/4–1/5 от длины пролета;
• продольный прогиб не более 1/100 от длины пролета;
• поперечный прогиб не более 1/20 от ширины лотка;
• коэффициент запаса не менее 1,7 от заявленной нагрузки.

## Крышка на прямой элемент

**Назначение:**
• защита кабелей от внешних воздействий.

| Длина L, мм | Ширина B, мм | Толщина, мм | Код |
|---|---|---|---|
| 3000 | 150 | 2 | GKS30015 |
| | 200 | 3 | GKS30020 |
| | 300 | 3 | GKS30030 |
| | 400 | 3 | GKS30040 |
| | 500 | 3 | GKS30050 |
| | 600 | 3 | GKS30060 |
| | 750 | 3 | GKS30075 |
| | 900 | 3 | GKS30090 |

# Аксессуары для лестничных лотков

## Углы

### Угол горизонтальный 90°

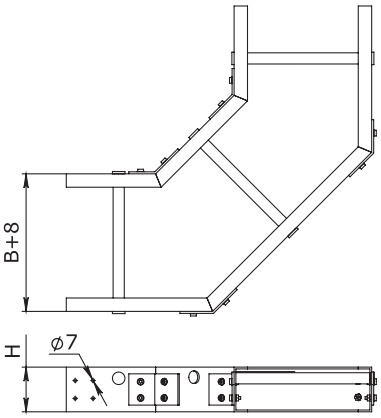


**Назначение:**
• организация поворота трассы в горизонтальной плоскости на 90°.

| Высота H, мм | Ширина B, мм | Толщина, мм | Код |
|---|---|---|---|
| 100 | 150 | 4 | GLG91015 |
| | 200 | 4 | GLG91020 |
| | 300 | 4 | GLG91030 |
| | 400 | 4 | GLG91040 |
| | 500 | 4 | GLG91050 |
| | 600 | 4 | GLG91060 |
| | 750 | 4 | GLG91075 |
| | 900 | 4 | GLG91090 |
| 150 | 150 | 4 | GLG91515 |
| | 200 | 4 | GLG91520 |
| | 300 | 4 | GLG91530 |
| | 400 | 4 | GLG91540 |
| | 500 | 4 | GLG91550 |
| | 600 | 4 | GLG91560 |
| | 750 | 4 | GLG91575 |
| | 900 | 4 | GLG91590 |

### Крышка на угол горизонтальный 90°

**Назначение:**
• защита кабелей от внешних воздействий.

| Ширина B, мм | Толщина, мм | Код |
|---|---|---|
| 150 | 4 | GLK90015 |
| 200 | 4 | GLK90020 |
| 300 | 4 | GLK90030 |
| 400 | 4 | GLK90040 |
| 500 | 4 | GLK90050 |
| 600 | 4 | GLK90060 |
| 750 | 4 | GLK90075 |
| 900 | 4 | GLK90090 |

## Угол горизонтальный 45°

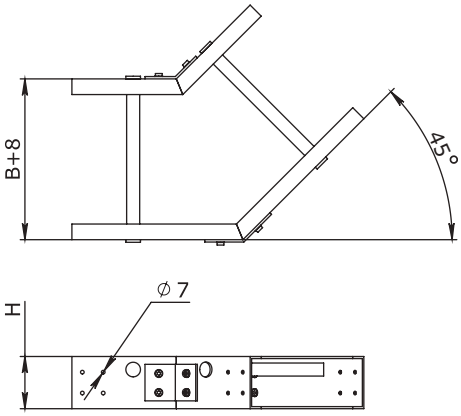


**Назначение:**
• организация поворота трассы в горизонтальной плоскости на 45°.

| Высота H, мм | Ширина B, мм | Толщина, мм | Код |
|---|---|---|---|
| 100 | 150 | 4 | GLG41015 |
| | 200 | 4 | GLG41020 |
| | 300 | 4 | GLG41030 |
| | 400 | 4 | GLG41040 |
| | 500 | 4 | GLG41050 |
| | 600 | 4 | GLG41060 |
| | 750 | 4 | GLG41075 |
| | 900 | 4 | GLG41090 |
| 150 | 150 | 4 | GLG41515 |
| | 200 | 4 | GLG41520 |
| | 300 | 4 | GLG41530 |
| | 400 | 4 | GLG41540 |
| | 500 | 4 | GLG41550 |
| | 600 | 4 | GLG41560 |
| | 750 | 4 | GLG41575 |
| | 900 | 4 | GLG41590 |

## Крышка на угол горизонтальный 45°

**Назначение:**
• защита кабелей от внешних воздействий.

| Ширина B, мм | Толщина, мм | Код |
|---|---|---|
| 150 | 4 | GLK40015 |
| 200 | 4 | GLK40020 |
| 300 | 4 | GLK40030 |
| 400 | 4 | GLK40040 |
| 500 | 4 | GLK40050 |
| 600 | 4 | GLK40060 |
| 750 | 4 | GLK40075 |
| 900 | 4 | GLK40090 |

## Ответвитель Т-образный

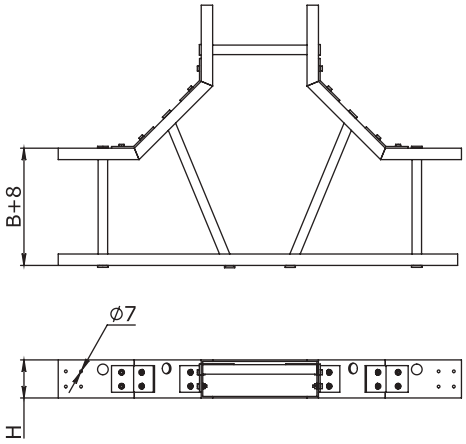


**Назначение:**
• организация Т-образного отвода трассы в горизонтальной плоскости.

| Высота H, мм | Ширина B, мм | Толщина, мм | Код |
|---|---|---|---|
| 100 | 150 | 4 | GLT91015 |
| | 200 | 4 | GLT91020 |
| | 300 | 4 | GLT91030 |
| | 400 | 4 | GLT91040 |
| | 500 | 4 | GLT91050 |
| | 600 | 4 | GLT91060 |
| | 750 | 4 | GLT91075 |
| | 900 | 4 | GLT91090 |
| 150 | 150 | 4 | GLT91515 |
| | 200 | 4 | GLT91520 |
| | 300 | 4 | GLT91530 |
| | 400 | 4 | GLT91540 |
| | 500 | 4 | GLT91550 |
| | 600 | 4 | GLT91560 |
| | 750 | 4 | GLT91575 |
| | 900 | 4 | GLT91590 |

## Крышка на ответвитель Т-образный

**Назначение:**
• защита кабелей от внешних воздействий.

| Ширина B, мм | Толщина, мм | Код |
|---|---|---|
| 150 | 4 | GLT90015 |
| 200 | 4 | GLT90020 |
| 300 | 4 | GLT90030 |
| 400 | 4 | GLT90040 |
| 500 | 4 | GLT90050 |
| 600 | 4 | GLT90060 |
| 750 | 4 | GLT90075 |
| 900 | 4 | GLT90090 |

## Ответвитель крестообразный

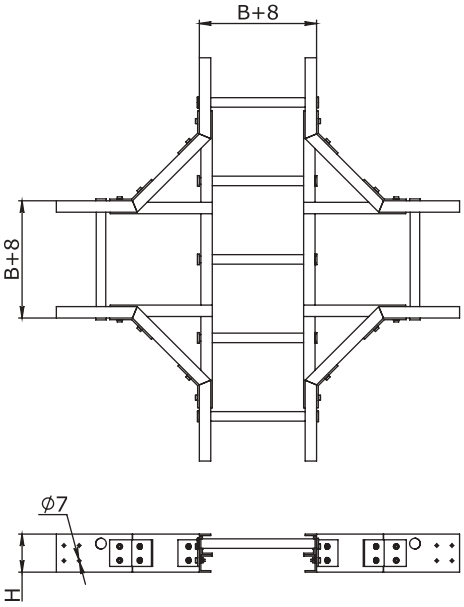


**Назначение:**
• организация Х-образного отвода трассы в горизонтальной плоскости.

| Высота H, мм | Ширина B, мм | Толщина, мм | Код |
|---|---|---|---|
| 100 | 150 | 4 | GLX91015 |
| | 200 | 4 | GLX91020 |
| | 300 | 4 | GLX91030 |
| | 400 | 4 | GLX91040 |
| | 500 | 4 | GLX91050 |
| | 600 | 4 | GLX91060 |
| | 750 | 4 | GLX91075 |
| | 900 | 4 | GLX91090 |
| 150 | 150 | 4 | GLX91515 |
| | 200 | 4 | GLX91520 |
| | 300 | 4 | GLX91530 |
| | 400 | 4 | GLX91540 |
| | 500 | 4 | GLX91550 |
| | 600 | 4 | GLX91560 |
| | 750 | 4 | GLX91575 |
| | 900 | 4 | GLX91590 |

## Крышка на ответвитель крестообразный

**Назначение:**
• защита кабелей от внешних воздействий.

| Ширина B, мм | Толщина, мм | Код |
|---|---|---|
| 150 | 4 | GLX90015 |
| 200 | 4 | GLX90020 |
| 300 | 4 | GLX90030 |
| 400 | 4 | GLX90040 |
| 500 | 4 | GLX90050 |
| 600 | 4 | GLX90060 |
| 750 | 4 | GLX90075 |
| 900 | 4 | GLX90090 |

## Угол вертикальный внешний 90°

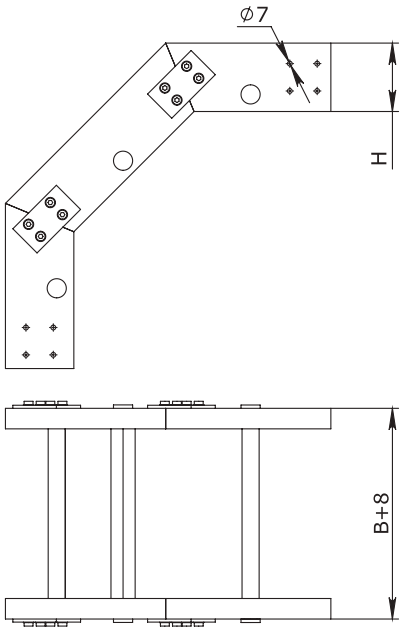


**Назначение:**
• организация поворота трассы вниз на 90°.

| Высота H, мм | Ширина B, мм | Толщина, мм | Код |
|---|---|---|---|
| 100 | 150 | 4 | GLD91015 |
| | 200 | 4 | GLD91020 |
| | 300 | 4 | GLD91030 |
| | 400 | 4 | GLD91040 |
| | 500 | 4 | GLD91050 |
| | 600 | 4 | GLD91060 |
| | 750 | 4 | GLD91075 |
| | 900 | 4 | GLD91090 |
| 150 | 150 | 4 | GLD91515 |
| | 200 | 4 | GLD91520 |
| | 300 | 4 | GLD91530 |
| | 400 | 4 | GLD91540 |
| | 500 | 4 | GLD91550 |
| | 600 | 4 | GLD91560 |
| | 750 | 4 | GLD91575 |
| | 900 | 4 | GLD91590 |

## Крышка на угол вертикальный внешний 90°

**Назначение:**
• защита кабелей от внешних воздействий.

| Ширина B, мм | Толщина, мм | Код |
|---|---|---|
| 150 | 4 | GLD90015 |
| 200 | 4 | GLD90020 |
| 300 | 4 | GLD90030 |
| 400 | 4 | GLD90040 |
| 500 | 4 | GLD90050 |
| 600 | 4 | GLD90060 |
| 750 | 4 | GLD90075 |
| 900 | 4 | GLD90090 |

## Угол вертикальный внутренний 90°

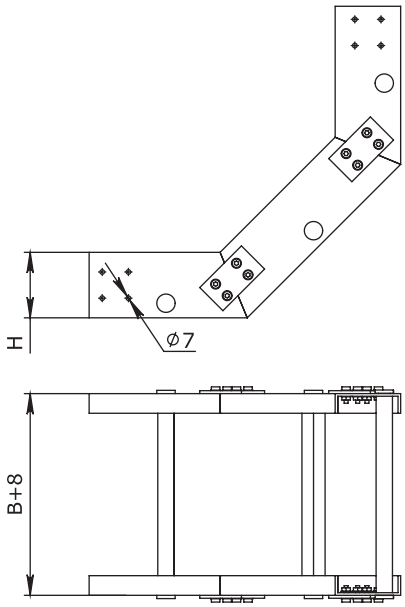


**Назначение:**
• организация поворота трассы вверх на 90°.

| Высота H, мм | Ширина B, мм | Толщина, мм | Код |
|---|---|---|---|
| 100 | 150 | 4 | GLU91015 |
| | 200 | 4 | GLU91020 |
| | 300 | 4 | GLU91030 |
| | 400 | 4 | GLU91040 |
| | 500 | 4 | GLU91050 |
| | 600 | 4 | GLU91060 |
| | 750 | 4 | GLU91075 |
| | 900 | 4 | GLU91090 |
| 150 | 150 | 4 | GLU91515 |
| | 200 | 4 | GLU91520 |
| | 300 | 4 | GLU91530 |
| | 400 | 4 | GLU91540 |
| | 500 | 4 | GLU91550 |
| | 600 | 4 | GLU91560 |
| | 750 | 4 | GLU91575 |
| | 900 | 4 | GLU91590 |

## Крышка на угол вертикальный внутренний 90°

**Назначение:**
• защита кабелей от внешних воздействий.

| Ширина B, мм | Толщина, мм | Код |
|---|---|---|
| 150 | 4 | GLU90015 |
| 200 | 4 | GLU90020 |
| 300 | 4 | GLU90030 |
| 400 | 4 | GLU90040 |
| 500 | 4 | GLU90050 |
| 600 | 4 | GLU90060 |
| 750 | 4 | GLU90075 |
| 900 | 4 | GLU90090 |

## Угол вертикальный внешний 45°

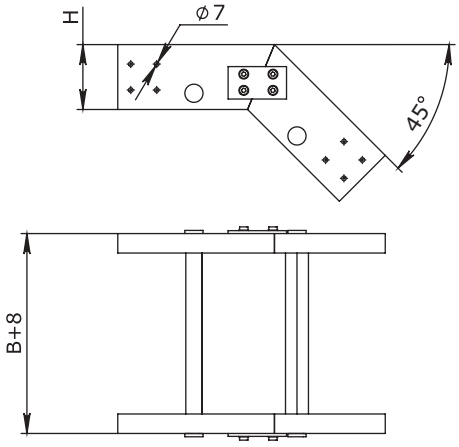


**Назначение:**
• организация поворота трассы вниз на 45°.

| Высота H, мм | Ширина B, мм | Толщина, мм | Код |
|---|---|---|---|
| 100 | 150 | 4 | GLD41015 |
| | 200 | 4 | GLD41020 |
| | 300 | 4 | GLD41030 |
| | 400 | 4 | GLD41040 |
| | 500 | 4 | GLD41050 |
| | 600 | 4 | GLD41060 |
| | 750 | 4 | GLD41075 |
| | 900 | 4 | GLD41090 |
| 150 | 150 | 4 | GLD41515 |
| | 200 | 4 | GLD41520 |
| | 300 | 4 | GLD41530 |
| | 400 | 4 | GLD41540 |
| | 500 | 4 | GLD41550 |
| | 600 | 4 | GLD41560 |
| | 750 | 4 | GLD41575 |
| | 900 | 4 | GLD41590 |

## Крышка на угол вертикальный внешний 45°

**Назначение:**
• защита кабелей от внешних воздействий.

| Ширина B, мм | Толщина, мм | Код |
|---|---|---|
| 150 | 4 | GLD40015 |
| 200 | 4 | GLD40020 |
| 300 | 4 | GLD40030 |
| 400 | 4 | GLD40040 |
| 500 | 4 | GLD40050 |
| 600 | 4 | GLD40060 |
| 750 | 4 | GLD40075 |
| 900 | 4 | GLD40090 |

## Угол вертикальный внутренний 45°

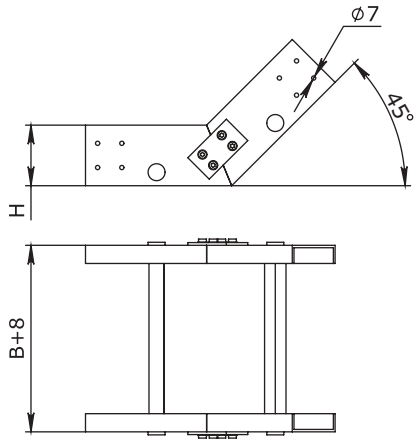


**Назначение:**
• организация поворота трассы вверх на 45°.

| Высота H, мм | Ширина B, мм | Толщина, мм | Код |
|---|---|---|---|
| 100 | 150 | 4 | GLU41015 |
| | 200 | 4 | GLU41020 |
| | 300 | 4 | GLU41030 |
| | 400 | 4 | GLU41040 |
| | 500 | 4 | GLU41050 |
| | 600 | 4 | GLU41060 |
| | 750 | 4 | GLU41075 |
| | 900 | 4 | GLU41090 |
| 150 | 150 | 4 | GLU41515 |
| | 200 | 4 | GLU41520 |
| | 300 | 4 | GLU41530 |
| | 400 | 4 | GLU41540 |
| | 500 | 4 | GLU41550 |
| | 600 | 4 | GLU41560 |
| | 750 | 4 | GLU41575 |
| | 900 | 4 | GLU41590 |

## Крышка на угол вертикальный внутренний 45°

**Назначение:**
• защита кабелей от внешних воздействий.

| Ширина B, мм | Толщина, мм | Код |
|---|---|---|
| 150 | 4 | GLU40015 |
| 200 | 4 | GLU40020 |
| 300 | 4 | GLU40030 |
| 400 | 4 | GLU40040 |
| 500 | 4 | GLU40050 |
| 600 | 4 | GLU40060 |
| 750 | 4 | GLU40075 |
| 900 | 4 | GLU40090 |

## Переходник левосторонний

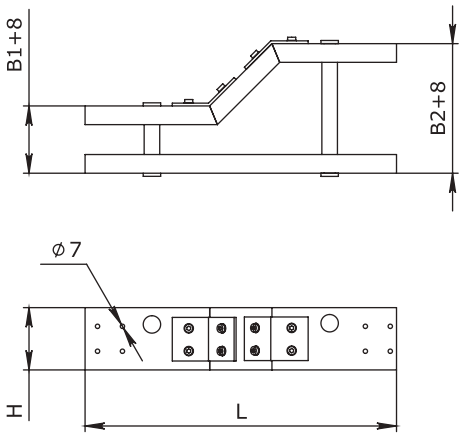


**Назначение:**
• организация левостороннего перехода на лоток другой ширины.

| Высота H, мм | Ширина B, мм | Ширина B1, мм | Толщина, мм | Код |
|---|---|---|---|---|
| 100 | 200 | 150 | 4 | GLL12015 |
| | 300 | 150 | 4 | GLL13015 |
| | 300 | 200 | 4 | GLL13020 |
| | 400 | 150 | 4 | GLL14015 |
| | 400 | 300 | 4 | GLL14030 |
| | 500 | 300 | 4 | GLL15030 |
| | 500 | 400 | 4 | GLL15040 |
| | 600 | 400 | 4 | GLL16040 |
| | 600 | 500 | 4 | GLL16050 |
| | 750 | 500 | 4 | GLL17550 |
| | 750 | 600 | 4 | GLL17560 |
| | 900 | 600 | 4 | GLL19060 |
| | 900 | 750 | 4 | GLL19075 |
| 150 | 200 | 150 | 4 | GLL15215 |
| | 300 | 150 | 4 | GLL15315 |
| | 300 | 200 | 4 | GLL15320 |
| | 400 | 150 | 4 | GLL15415 |
| | 400 | 300 | 4 | GLL15430 |
| | 500 | 300 | 4 | GLL15530 |
| | 500 | 400 | 4 | GLL15540 |
| | 600 | 400 | 4 | GLL15640 |
| | 600 | 500 | 4 | GLL15650 |
| | 750 | 500 | 4 | GLL15750 |
| | 750 | 600 | 4 | GLL15760 |
| | 900 | 600 | 4 | GLL15960 |
| | 900 | 750 | 4 | GLL15975 |

## Крышка на переходник левосторонний

**Назначение:**
• защита кабелей от внешних воздействий.

| Ширина B, мм | Ширина B1, мм | Толщина, мм | Код, |
|---|---|---|---|
| 200 | 150 | 4 | GLL02015 |
| 300 | 150 | 4 | GLL03015 |
| 300 | 200 | 4 | GLL03020 |
| 400 | 150 | 4 | GLL04015 |
| 400 | 300 | 4 | GLL04030 |
| 500 | 300 | 4 | GLL05030 |
| 500 | 400 | 4 | GLL05040 |
| 600 | 400 | 4 | GLL06040 |
| 600 | 500 | 4 | GLL06050 |
| 750 | 500 | 4 | GLL07550 |
| 750 | 600 | 4 | GLL07560 |
| 900 | 600 | 4 | GLL09060 |
| 900 | 750 | 4 | GLL09075 |

## Переходник центральный

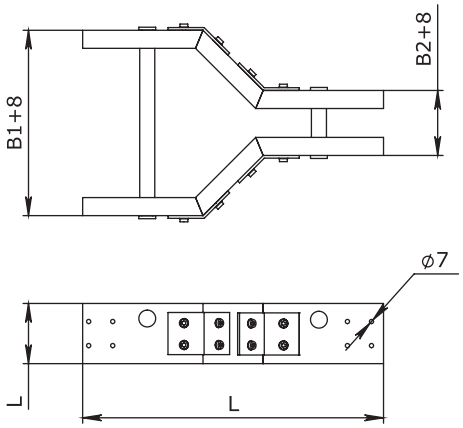


**Назначение:**
• организация симметричного перехода на лоток другой ширины.

| Высота H, мм | Ширина B, мм | Ширина B1, мм | Толщина, мм | Код |
|---|---|---|---|---|
| 100 | 200 | 150 | 4 | GLC12015 |
| | 300 | 150 | 4 | GLC13015 |
| | 300 | 200 | 4 | GLC13020 |
| | 400 | 150 | 4 | GLC14015 |
| | 400 | 300 | 4 | GLC14030 |
| | 500 | 300 | 4 | GLC15030 |
| | 500 | 400 | 4 | GLC15040 |
| | 600 | 400 | 4 | GLC16040 |
| | 600 | 500 | 4 | GLC16050 |
| | 750 | 500 | 4 | GLC17550 |
| | 750 | 600 | 4 | GLC17560 |
| | 900 | 600 | 4 | GLC19060 |
| | 900 | 750 | 4 | GLC19075 |
| 150 | 200 | 150 | 4 | GLC15215 |
| | 300 | 150 | 4 | GLC15315 |
| | 300 | 200 | 4 | GLC15320 |
| | 400 | 150 | 4 | GLC15415 |
| | 400 | 300 | 4 | GLC15430 |
| | 500 | 300 | 4 | GLC15530 |
| | 500 | 400 | 4 | GLC15540 |
| | 600 | 400 | 4 | GLC15640 |
| | 600 | 500 | 4 | GLC15650 |
| | 750 | 500 | 4 | GLC15750 |
| | 750 | 600 | 4 | GLC15760 |
| | 900 | 600 | 4 | GLC15960 |
| | 900 | 750 | 4 | GLC15975 |

## Крышка на переходник центральный

**Назначение:**
• защита кабелей от внешних воздействий.

| Ширина B, мм | Ширина B1, мм | Толщина, мм | Код, |
|---|---|---|---|
| 200 | 150 | 4 | GLC02015 |
| 300 | 150 | 4 | GLC03015 |
| 300 | 200 | 4 | GLC03020 |
| 400 | 150 | 4 | GLC04015 |
| 400 | 300 | 4 | GLC04030 |
| 500 | 300 | 4 | GLC05030 |
| 500 | 400 | 4 | GLC05040 |
| 600 | 400 | 4 | GLC06040 |
| 600 | 500 | 4 | GLC06050 |
| 750 | 500 | 4 | GLC07550 |
| 750 | 600 | 4 | GLC07560 |
| 900 | 600 | 4 | GLC09060 |
| 900 | 750 | 4 | GLC09075 |

## Переходник правосторонний

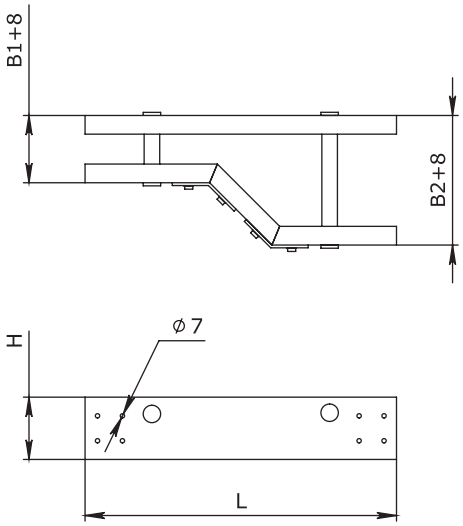


**Назначение:**
• организация правостороннего перехода на лоток другой ширины.

| Высота H, мм | Ширина B, мм | Ширина B1, мм | Толщина, мм | Код |
|---|---|---|---|---|
| 100 | 200 | 150 | 4 | GLR12015 |
| | 300 | 150 | 4 | GLR13015 |
| | 300 | 200 | 4 | GLR13020 |
| | 400 | 150 | 4 | GLR14015 |
| | 400 | 300 | 4 | GLR14030 |
| | 500 | 300 | 4 | GLR15030 |
| | 500 | 400 | 4 | GLR15040 |
| | 600 | 400 | 4 | GLR16040 |
| | 600 | 500 | 4 | GLR16050 |
| | 750 | 500 | 4 | GLR17550 |
| | 750 | 600 | 4 | GLR17560 |
| | 900 | 600 | 4 | GLR19060 |
| | 900 | 750 | 4 | GLR19075 |
| 150 | 200 | 150 | 4 | GLR15215 |
| | 300 | 150 | 4 | GLR15315 |
| | 300 | 200 | 4 | GLR15320 |
| | 400 | 150 | 4 | GLR15415 |
| | 400 | 300 | 4 | GLR15430 |
| | 500 | 300 | 4 | GLR15530 |
| | 500 | 400 | 4 | GLR15540 |
| | 600 | 400 | 4 | GLR15640 |
| | 600 | 500 | 4 | GLR15650 |
| | 750 | 500 | 4 | GLR15750 |
| | 750 | 600 | 4 | GLR15760 |
| | 900 | 600 | 4 | GLR15960 |
| | 900 | 750 | 4 | GLR15975 |

## Крышка на переходник правосторонний

**Назначение:**
• защита кабелей от внешних воздействий.

| Ширина B, мм | Ширина B1, мм | Толщина, мм | Код, |
|---|---|---|---|
| 200 | 150 | 4 | GLR02015 |
| 300 | 150 | 4 | GLR03015 |
| 300 | 200 | 4 | GLR03020 |
| 400 | 150 | 4 | GLR04015 |
| 400 | 300 | 4 | GLR04030 |
| 500 | 300 | 4 | GLR05030 |
| 500 | 400 | 4 | GLR05040 |
| 600 | 400 | 4 | GLR06040 |
| 600 | 500 | 4 | GLR06050 |
| 750 | 500 | 4 | GLR07550 |
| 750 | 600 | 4 | GLR07560 |
| 900 | 600 | 4 | GLR09060 |
| 900 | 750 | 4 | GLR09075 |

## Держатель лестничного лотка

**Назначение:**
• для крепления лестничного лотка к консоли.

| Высота H, мм | Толщина, мм | Код |
|---|---|---|
| 100 | 3 | GLP10000 |
| 150 | 4,5 | GLP15000 |

## Перегородка

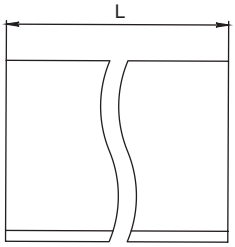


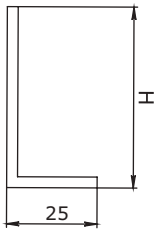


**Назначение:**
• разделение кабельных линий внутри лотка.

| Высота H, мм | Длина L | Толщина, мм | Код |
|---|---|---|---|
| 100 | 3000 | 2 | GEP30010 |
| 150 | 3000 | 3 | GEP30015 |

## Соединительная пластина

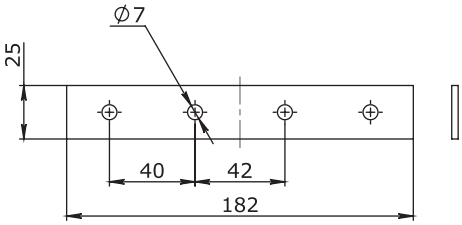


**Назначение:**
• соединение лотков и аксессуаров.
**Характеристики:**
• толщина – 4,5 мм.

| Высота H, мм | Толщина, мм | Код |
|---|---|---|
| 100 | 4,5 | GPG01000 |
| 150 | 4,5 | GPG01500 |

## Соединитель лотков шарнирный вертикальный

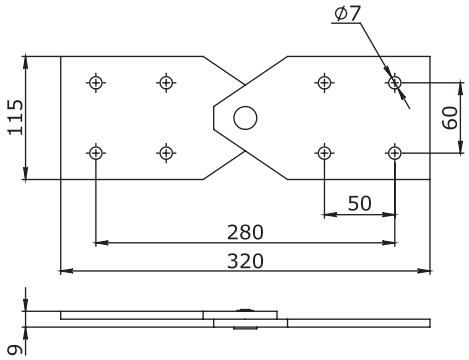


**Назначение:**
• изменение уровня прокладки кабельной трассы под произвольным углом.
**Характеристики:**
• толщина – 4,5 мм.

| Высота H, мм | Толщина, мм | Код |
|---|---|---|
| 100 | 4,5 | GPV01000 |
| 150 | 4,5 | GPV01500 |

## Соединитель лотков шарнирный горизонтальный

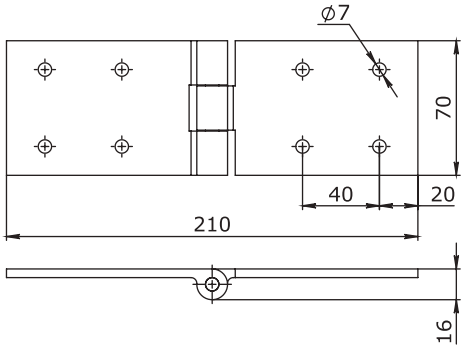


**Назначение:**
• изменение уровня прокладки кабельной трассы под произвольным углом.
**Характеристики:**
• толщина – 5 мм.

| Высота H, мм | Толщина, мм | Код |
|---|---|---|
| 100 | 5 | GPH01000 |
| 150 | 5 | GPH01500 |

## Держатель крышки

**Назначение:**
• крепление крышки лотков в случае установки лестничных и листовых, перфорированных лотков на открытом воздухе в условиях больших ветровых нагрузок.

| Высота H, мм | Код |
|---|---|
| 100 | GCC10000 |
| 150 | GCC15000 |

## Консоль с опорой

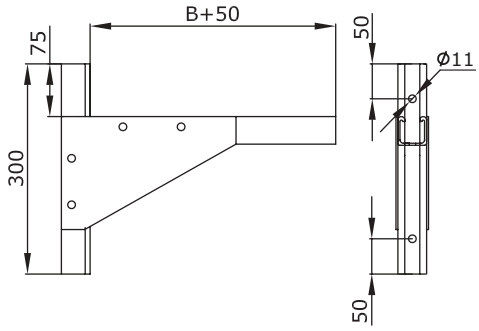


**Назначение:**
- монтаж трассы кабельных лотков;
- крепление к стене.

| Ширина B, мм | Нагрузка, кг | Толщина, мм | Код |
|---|---|---|---|
| 50 | 309 | 3 | GBM04105 |
| 100 | 309 | 3 | GBM04110 |
| 150 | 234 | 3 | GBM04115 |
| 200 | 234 | 3 | GBM04120 |
| 300 | 170 | 3 | GBM04130 |

## Кронштейн одиночный

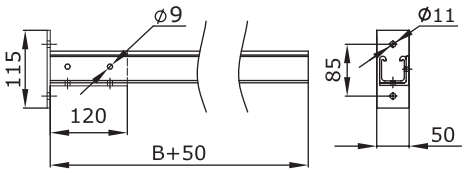


**Назначение:**
- монтаж трассы кабельных лотков;
- крепление к стене.

| Ширина B, мм | Нагрузка, кг | Толщина, мм | Код |
|---|---|---|---|
| 50 | 288 | 3 | GBP04105 |
| 100 | 288 | 3 | GBP04110 |
| 150 | 288 | 3 | GBP04115 |
| 200 | 288 | 3 | GBP04120 |
| 300 | 170 | 3 | GBP04130 |
| 400 | 170 | 3 | GBP04140 |
| 500 | 100 | 3 | GBP04150 |
| 600 | 100 | 3 | GBP04160 |

## Кронштейн двойной

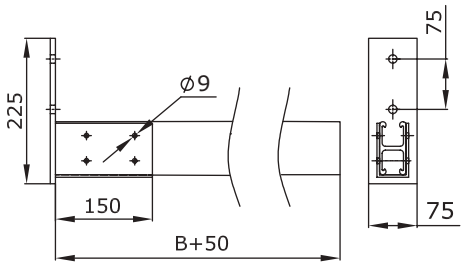


**Назначение:**
- монтаж трассы кабельных лотков;
- крепление к стене.

| Ширина B, мм | Нагрузка, кг | Толщина, мм | Код |
|---|---|---|---|
| 500 | 193 | 3 | GBD04150 |
| 600 | 193 | 3 | GBD04160 |
| 700 | 120 | 3 | GBD04170 |
| 750 | 120 | 3 | GBD04175 |

## Консоль с опорой для больших нагрузок

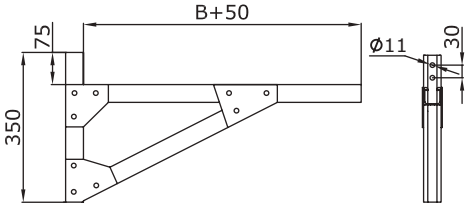


**Назначение:**
- монтаж трассы кабельных лотков;
- крепление к стене.

| Ширина B, мм | Нагрузка, кг | Толщина, мм | Код |
|---|---|---|---|
| 200 | 334 | 3 | GBH04120 |
| 300 | 334 | 3 | GBH04130 |
| 400 | 254 | 3 | GBH04140 |
| 500 | 300 | 3 | GBH04150 |
| 600 | 300 | 3 | GBH04160 |
| 700 | 300 | 3 | GBH04170 |
| 750 | 300 | 3 | GBH04175 |
| 800 | 300 | 3 | GBH04180 |
| 900 | 300 | 3 | GBH04190 |
| 1000 | 300 | 3 | GBH04100 |

## Профиль

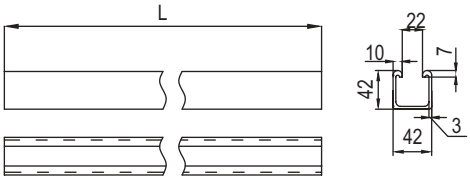


**Назначение:**
- организация опорных конструкций.

**Характеристики:**
- С-образный профиль.

| Ширина B, мм | Толщина, мм | Код |
|---|---|---|
| 3000 | 3 | GPM4230 |

# Техническая информация

Данные, представленные в этой таблице, показывают влияние химических веществ на стеклопластиковый материал. Данные получены при эксплуатации изделий на реальных объектах. При необходимости использования систем стеклопластиковых лотков, обратитесь в ДКС.

## Таблица химических воздействий

| Химическая среда | Концентрация | Полиэстер | | Винилэстер | |
|---|---|---|---|---|---|
| | | 21 °C | 71 °C | 21 °C | 71 °C |
| Уксусная кислота | 5 % | У | У | У | У |
| Уксусная кислота | 25 % | У | Н | У | У |
| Ацетон | ALL | Н | Н | Н | Н |
| Алюминий сульфат | 5 % | У | У | У | У |
| Алюминий сульфата калия | 5 % | У | У | У | У |
| Гидроксид аммония | 10 % | У | Н | У | 65° |
| Бензол | ALL | Н | Н | Н | Н |
| Бензолсульфокислоты | 5 % | У | У | У | У |
| Хлорид кальция | ALL | У | У | У | У |
| Хлор воды | ALL | Н | Н | У | У |
| Хромовая кислота | 5 % | Н | Н | У | У |
| Сульфат меди | ALL | У | У | У | У |
| Этилендихлорид | ALL | Н | Н | Н | Н |
| Этиловый эфир | ALL | Н | Н | Н | Н |
| Этиленгликоль | ALL | У | У | У | У |
| Сульфата железа | ALL | У | У | У | У |
| Жирные кислоты | 100 % | У | У | У | У |
| Кислота кремнефтористоводородная | 20 % | Н | Н | У | У |
| Бензин, Автоматическая | 100 % | У | Н | У | У |
| Хлористо-водородная кислота | 25 % | У | Н | У | У |
| Хлористо-водородная кислота | 37 % | У | Н | У | У |
| Керосин / Мазут | 100 % | У | Н | У | У |
| Хлорид магния | 100 % | У | У | У | У |
| Метилэтилкетон | 100 % | Н | Н | Н | Н |
| Минеральное масло | 100 % | У | У | У | У |
| Азотная кислота | 5 % | У | У | У | У |
| Бикарбонат натрия | 10 % | У | У | У | У |
| Натрий бисульфатные | ALL | У | У | У | У |
| Карбонат натрия | 0 % | У | Н | У | У |
| Хлористый натрий | ALL | У | У | У | У |
| Гидроксида натрия | 5 % | Н | Н | У | 50° |
| Нитрат натрия | ALL | У | У | У | У |
| Силикат натрия | ALL | У | Н | У | У |
| Сульфат натрия | ALL | У | У | У | У |
| Стирол | 100 % | Н | Н | Н | Н |
| Серы диоксид | Dry | Н | Н | У | У |
| Серы диоксид | Wet | Н | Н | У | У |
| Серная кислота | 1 % | У | У | У | У |
| Серная кислота | 10 % | У | У | У | У |
| Серная кислота | 25 % | У | У | У | У |
| Серная кислота | 30 % | У | У | У | У |
| Серная кислота | 50 % | Н | Н | У | У |
| Толуол | ALL | Н | Н | Н | Н |
| Трисодиум фосфат | 20 % | У | Н | У | У |
| Вода дистиллированная | 100 % | У | У | У | У |
| Вода (город / море) | 100 % | У | У | У | У |
| Сульфат цинка | ALL | У | У | У | У |

ALL – при любой концентрации; У – удовлетворительно; Н – неудовлетворительно; температура 65 °C означает, что рекомендуется использовать до температуры 65 °C.