Перейти к продукции

УДЛИНИТЕЛИ СИЛОВЫЕ

IP20 IP44

+40 °C –40 °C +40 °C 0 °C гарантия 3 года

Сертификат ТР ТС

Назначение

- Для подключения электроприборов, удаленных на расстояние до 50 м от стационарной розетки.

Применение

- На стройках.
- На садовых участках.
- В промышленности.
- В быту.

Материалы

- Катушка из ударопрочного пластика или металла толщиной 0,8–0,9 мм.
- Стальная стойка, покрытая порошковой краской.

Преимущества

Конструкция крепления барабана обеспечивает легкость намотки провода любого сечения.

- Удлинители с обрезиненным штепсельным гнездом позволяют подключать электроприборы, которые требуют мобильного перемещения (электрогазонокосилки и т. д.).
- Ударопрочный пластик обеспечивает высокую износостойкость и долговечность.

Мягкая изолирующая ручка облегчает перемещение удлинителя и защищает пользователя от поражения электрическим током в случае повреждения изоляции.

Конструкция

Удлинители оснащены автоматом защиты от превышения мощности подключаемой нагрузки.

Все удлинители армированы эргономичными литыми вилками.

На корпусе вставка с 4-местной розеткой с заземлением или без заземления.

- Для части позиций предусмотрена защита от попадания влаги к токоведущим частям (IP44), что повышает безопасность использования в условиях повышенной влажности.
- Комплектуются проводом ПВС повышенной гибкости сечением от 2x0,75 до 3x1,5 мм^2 или кабелем КГ 3x1,5 и 3x2,5 мм^2.

Ассортимент

Изображение	Наименование	Артикул	Описание	Длина провода, м
	Удлинитель-шнур силовой УШ6 TDM (штепс. гнездо, 10м ПВС 2х0,75)	SQ1301-0600	номинальный ток 6 А, 220 В,1300 Вт, штепсельное гнездо без заземления, степень защиты IP44, цвет провода – оранжевый	10
	Удлинитель-шнур силовой УШ6 TDM (штепс. гнездо, 20м ПВС 2х0,75)	SQ1301-0601		20
	Удлинитель-шнур силовой УШ6 TDM (штепс. гнездо, 30м ПВС 2х0,75)	SQ1301-0602		30
	Удлинитель-шнур силовой УШ6 TDM (штепс. гнездо, 40м ПВС 2х0,75)	SQ1301-0603		40
	Удлинитель-шнур силовой УШ6 TDM (штепс. гнездо, 50м ПВС 2х0,75)	SQ1301-0604		50
	Удлинитель-шнур силовой УШ10 TDM (штепс. гнездо, 10м ПВС 2х1,0)	SQ1301-0605	номинальный ток 10 А, 220 В, 2200 Вт, штепсельное гнездо без заземления, степень защиты IP44, цвет провода – оранжевый	10
	Удлинитель-шнур силовой УШ10 TDM (штепс. гнездо, 20м ПВС 2х1,0)	SQ1301-0606		20
	Удлинитель-шнур силовой УШ10 TDM (штепс. гнездо, 30м ПВС 2х1,0)	SQ1301-0607		30
	Удлинитель-шнур силовой УШ10 TDM (штепс. гнездо, 40м ПВС 2х1,0)	SQ1301-0608		40
	Удлинитель-шнур силовой УШ10 TDM (штепс. гнездо, 50м ПВС 2х1,0)	SQ1301-0609		50
	Удлинитель-шнур силовой УШз10 TDM (штепс. гнездо, 10м ПВС 3х0,75)	SQ1301-0610	номинальный ток 10 А, 220 В, 2200 Вт, штепсельное гнездо с заземлением, степень защиты IP44, цвет провода – оранжевый	10
	Удлинитель-шнур силовой УШз10 TDM (штепс. гнездо, 20м ПВС 3х0,75)	SQ1301-0611		20
	Удлинитель-шнур силовой УШз10 TDM (штепс. гнездо, 30м ПВС 3х0,75)	SQ1301-0612		30
	Удлинитель-шнур силовой УШз10 TDM (штепс. гнездо, 40м ПВС 3х0,75)	SQ1301-0613		40
	Удлинитель-шнур силовой УШз10 TDM (штепс. гнездо, 50м ПВС 3х0,75)	SQ1301-0614		50
	Удлинитель-шнур силовой УШз16 TDM (штепс. гнездо, 10м ПВС 3х1,0)	SQ1301-0615	номинальный ток 16 А, 220 В, 3500 Вт, штепсельное гнездо с заземлением, степень защиты IP44, цвет провода – оранжевый	10
	Удлинитель-шнур силовой УШз16 TDM (штепс. гнездо, 20м ПВС 3х1,0)	SQ1301-0616		20
	Удлинитель-шнур силовой УШз16 TDM (штепс. гнездо, 30м ПВС 3х1,0)	SQ1301-0617		30
	Удлинитель-шнур силовой УШз16 TDM (штепс. гнездо, 40м ПВС 3х1,0)	SQ1301-0618		40
	Удлинитель-шнур силовой УШз16 TDM (штепс. гнездо, 50м ПВС 3х1,0)	SQ1301-0619		50
	Удлинитель-шнур силовой на рамке УШ6 TDM (штепс. гнездо, 10м ПВС 2х0,75)	SQ1302-0304	номинальный ток 6 А, 220 В, 1300 Вт, на рамке, штепсельное гнездо без заземления, степень защиты IP44, цвет провода – оранжевый	10
	Удлинитель-шнур силовой на рамке УШ6 TDM (штепс. гнездо, 20м ПВС 2х0,75)	SQ1302-0305		20
	Удлинитель-шнур силовой на рамке УШ6 TDM (штепс. гнездо, 30м ПВС 2х0,75)	SQ1302-0306		30
	Удлинитель-шнур силовой на рамке УШ6 TDM (штепс. гнездо, 40м ПВС 2х0,75)	SQ1302-0307		40
	Удлинитель-шнур силовой на рамке УШ6 TDM (штепс. гнездо, 50м ПВС 2х0,75)	SQ1302-0308		50
	Удлинитель-шнур силовой на рамке УШ10 TDM (штепс. гнездо, 10м ПВС 2х1,0)	SQ1302-0311	номинальный ток 10 А, 220 В, 2200 Вт, на рамке, штепсельное гнездо без заземления, степень защиты IP44, цвет провода – оранжевый	10
	Удлинитель-шнур силовой на рамке УШ10 TDM (штепс. гнездо, 20м ПВС 2х1,0)	SQ1302-0312		20
	Удлинитель-шнур силовой на рамке УШ10 TDM (штепс. гнездо, 30м ПВС 2х1,0)	SQ1302-0313		30
	Удлинитель-шнур силовой на рамке УШ10 TDM (штепс. гнездо, 40м ПВС 2х1,0)	SQ1302-0314		40
	Удлинитель-шнур силовой на рамке УШ10 TDM (штепс. гнездо, 50м ПВС 2х1,0)	SQ1302-0315		50

Изображение	Наименование	Артикул	Описание	Длина провода, м
	Удлинитель-шнур силовой на рамке УШз10 TDM (штепс. гнездо, 10м ПВС 3х0,75)	SQ1302-0321	номинальный ток 10 А, 220 В, 2200 Вт, на рамке, штепсельное гнездо с заземлением, степень защиты IP44, цвет провода – оранжевый	10
	Удлинитель-шнур силовой на рамке УШз10 TDM (штепс. гнездо, 20м ПВС 3х0,75)	SQ1302-0322		20
	Удлинитель-шнур силовой на рамке УШз10 TDM (штепс. гнездо, 30м ПВС 3х0,75)	SQ1302-0323		30
	Удлинитель-шнур силовой на рамке УШз10 TDM (штепс. гнездо, 40м ПВС 3х0,75)	SQ1302-0324		40
	Удлинитель-шнур силовой на рамке УШз10 TDM (штепс. гнездо, 50м ПВС 3х0,75)	SQ1302-0325		50
	Удлинитель-шнур силовой на рамке УШз16 TDM (штепс. гнездо, 10м ПВС 3х1,0)	SQ1302-0331	номинальный ток 16 А, 220 В, 3500 Вт, на рамке, штепсельное гнездо с заземлением, степень защиты IP44, цвет провода – оранжевый	10
	Удлинитель-шнур силовой на рамке УШз16 TDM (штепс. гнездо, 20м ПВС 3х1,0)	SQ1302-0332		20
	Удлинитель-шнур силовой на рамке УШз16 TDM (штепс. гнездо, 30м ПВС 3х1,0)	SQ1302-0333		30
	Удлинитель-шнур силовой на рамке УШз16 TDM (штепс. гнездо, 40м ПВС 3х1,0)	SQ1302-0334		40
	Удлинитель-шнур силовой на рамке УШз16 TDM (штепс. гнездо, 50м ПВС 3х1,0)	SQ1302-0335		50
	Удлинитель силовой УХз16-101 TDM (на рамке, штепс. гнездо/10 м ПВС 3х1,5)	SQ1302-0001	номинальный ток 16 А, 220 В, 3500 Вт, штепсельное гнездо с заземлением, степень защиты IP20, цвет провода – оранжевый	10
	Удлинитель силовой УХз16-101 TDM (на рамке, штепс. гнездо/20 м ПВС 3х1,5)	SQ1302-0002		20
	Удлинитель силовой УХз16-101 TDM (на рамке, штепс. гнездо/30 м ПВС 3х1,5)	SQ1302-0003		30
	Удлинитель силовой УК6-001 TDM (штепс. гнездо/20м ПВС 2х0,75)	SQ1301-0400	номинальный ток 6 А, 220 В, 1300 Вт, пластиковая катушка, штепсельное гнездо без заземления, степень защиты IP44, цвет провода – оранжевый	20
	Удлинитель силовой УК6-001 TDM (штепс. гнездо/30м ПВС 2х0,75)	SQ1301-0401		30
	Удлинитель силовой УК6-001 TDM (штепс. гнездо/40м ПВС 2х0,75)	SQ1301-0402		40
	Удлинитель силовой УК6-001 TDM (штепс. гнездо/50м ПВС 2х0,75)	SQ1301-0403		50
	Удлинитель силовой УК10-001 TDM (штепс. гнездо/20м ПВС 2х1,0)	SQ1301-0404	номинальный ток 10 А, 220 В, 2200 Вт, пластиковая катушка, штепсельное гнездо без заземления, степень защиты IP44, цвет провода – оранжевый	20
	Удлинитель силовой УК10-001 TDM (штепс. гнездо/30м ПВС 2х1,0)	SQ1301-0405		30
	Удлинитель силовой УК10-001 TDM (штепс. гнездо/40м ПВС 2х1,0)	SQ1301-0406		40
	Удлинитель силовой УК10-001 TDM (штепс. гнездо/50м ПВС 2х1,0)	SQ1301-0407		50
	Удлинитель силовой УКз10-001 TDM (штепс. гнездо/20м ПВС 3х0,75)	SQ1301-0408	номинальный ток 10 А, 220 В, 2200 Вт, пластиковая катушка, штепсельное гнездо с заземлением, степень защиты IP44, цвет провода – оранжевый	20
	Удлинитель силовой УКз10-001 TDM (штепс. гнездо/30м ПВС 3х0,75)	SQ1301-0409		30
	Удлинитель силовой УКз10-001 TDM (штепс. гнездо/40м ПВС 3х0,75)	SQ1301-0410		40
	Удлинитель силовой УКз10-001 TDM (штепс. гнездо/50м ПВС 3х0,75)	SQ1301-0411		50
	Удлинитель силовой УКз16-001 TDM (штепс. гнездо/20м ПВС 3х1,0)	SQ1301-0519	номинальный ток 16 А, 220 В, 3500 Вт, пластиковая катушка, штепсельное гнездо с заземлением, степень защиты IP44, цвет провода – оранжевый	20
	Удлинитель силовой УКз16-001 TDM (штепс. гнездо/30м ПВС 3х1,0)	SQ1301-0510		30
	Удлинитель силовой УКз16-001 TDM (штепс. гнездо/40м ПВС 3х1,0)	SQ1301-0511		40
	Удлинитель силовой УКз16-001 TDM (штепс. гнездо/50м ПВС 3х1,0)	SQ1301-0512		50
	Удлинитель силовой УК6-004 TDM (4места/20м ПВС 2х0,75)	SQ1301-0560	номинальный ток 6 А, 220 В, 1300 Вт, пластиковая катушка, с 4-местной розеткой без заземления, степень защиты IP20, автомат защиты, цвет провода – оранжевый	20
	Удлинитель силовой УК6-004 TDM (4места/30м ПВС 2х0,75)	SQ1301-0561		30
	Удлинитель силовой УК6-004 TDM (4места/40м ПВС 2х0,75)	SQ1301-0562		40
	Удлинитель силовой УК6-004 TDM (4места/50м ПВС 2х0,75)	SQ1301-0563		50

Изображение	Наименование	Артикул	Описание	Длина провода, м
	Удлинитель силовой УК10-004 TDM (4места/20м ПВС 2х1,0)	SQ1301-0520	номинальный ток 10 А, 220 В, 2200 Вт, пластиковая катушка, с 4-местной розеткой без заземления, степень защиты IP20, автомат защиты, цвет провода – оранжевый	20
	Удлинитель силовой УК10-004 TDM (4 места/30м ПВС 2х1,0)	SQ1301-0521		30
	Удлинитель силовой УК10-004 TDM (4 места/40м ПВС 2х1,0)	SQ1301-0522		40
	Удлинитель силовой УК10-004 TDM (4 места/50м ПВС 2х1,0)	SQ1301-0523		50
	Удлинитель силовой УКз10-004 TDM (4 места/20м ПВС 3х0,75)	SQ1301-0421	номинальный ток 10 А, 220 В, 2200 Вт, пластиковая катушка, с 4-местной розеткой с заземлением, степень защиты IP20, автомат защиты, цвет провода – оранжевый	20
	Удлинитель силовой УКз10-004 TDM (4 места/30м ПВС 3х0,75)	SQ1301-0422		30
	Удлинитель силовой УКз10-004 TDM (4 места/40м ПВС 3х0,75)	SQ1301-0423		40
	Удлинитель силовой УКз10-004 TDM (4 места/50м ПВС 3х0,75)	SQ1301-0424		50
	Удлинитель силовой УКз16-004 TDM (4 места/30м ПВС 3х1,0)	SQ1301-0531	номинальный ток 16 А, 220 В, 3500 Вт, пластиковая катушка, с 4-местной розеткой с заземлением, степень защиты IP20, автомат защиты, цвет провода – оранжевый	30
	Удлинитель силовой УКз16-004 TDM (4 места/40м ПВС 3х1,0)	SQ1301-0532		40
	Удлинитель силовой УКз16-004 TDM (4 места/50м ПВС 3х1,0)	SQ1301-0533		50
	Удлинитель силовой УКз16-004 TDM (4 места/30м ПВС 3х1,5)	SQ1301-0534	номинальный ток 16 А, 220 В, 3500 Вт, пластиковая катушка, с 4-местной розеткой с заземлением, степень защиты IP20, автомат защиты, цвет провода – оранжевый	30
	Удлинитель силовой УКз16-004 TDM (4 места/40м ПВС 3х1,5)	SQ1301-0535		40
	Удлинитель силовой УКз16-004 TDM (4 места/50м ПВС 3х1,5)	SQ1301-0536		50
	Удлинитель силовой УКз16-004 TDM (IP44 4 места/30м ПВС 3х1,5)	SQ1301-0541	номинальный ток 16 А, 220 В, 3500 Вт, пластиковая катушка, с 4-местной розеткой с заземлением, степень защиты IP44, автомат защиты, цвет провода – оранжевый	30
	Удлинитель силовой УКз16-004 TDM (IP44 4 места/40м ПВС 3х1,5)	SQ1301-0542		40
	Удлинитель силовой УКз16-004 TDM (IP44 4 места/50м ПВС 3х1,5)	SQ1301-0543		50
	Удлинитель силовой УКз16-004 TDM (IP44 4 места/30 м КГ 3х1,5)	SQ1301-0544	номинальный ток 16 А, 220 В, 3500 Вт, пластиковая катушка, с 4-местной розеткой с заземлением, степень защиты IP44, автомат защиты, цвет провода – красный, температура эксплуатации от –40 до +40 °С	30
	Удлинитель силовой УКз16-004 TDM (IP44 4 места/40 м КГ 3х1,5)	SQ1301-0545		40
	Удлинитель силовой УКз16-004 TDM (IP44 4 места/50 м КГ 3х1,5)	SQ1301-0546		50
	Удлинитель силовой УХз16-003 TDM (метал. катушка,А3,3 места IP44/30 м КГ 3х1,5)	SQ1301-0140	номинальный ток 16 А, 220 В, 3500 Вт, металлическая катушка, с 3-местной розеткой с заземлением, степень защиты IP44, автомат защиты, цвет провода – черный, температура эксплуатации от –40 до +40 °С	30
	Удлинитель силовой УХз16-003 TDM (метал. катушка,А3,3 места IP44/40 м КГ 3х1,5)	SQ1301-0141		40
	Удлинитель силовой УХз16-003 TDM (метал. катушка,А3,3 места IP44/50 м КГ 3х1,5)	SQ1301-0142		50
	Удлинитель силовой УХз16-003 TDM (метал. катушка,А3,3 места IP44/30 м КГ 3х2,5)	SQ1301-0150		30
	Удлинитель силовой УХз16-003 TDM метал. катушка,А3,3 места IP44/40 м КГ 3х2,5)	SQ1301-0151		40
	Удлинитель силовой УХз16-003 TDM (метал. катушка,А3,3 места IP44/50 м КГ 3х2,5)	SQ1301-0152		50
	Удлинитель силовой в корпусе УК10-004 TDM (4 места/10м ПВС 2х1,0)	SQ1301-0551	номинальный ток 10 А, 220 В, 2200 Вт, с 4-местной розеткой без заземления, степень защиты IP20, автомат защиты, цвет провода – черный	10
	Удлинитель силовой в корпусе УКз16-004 TDM (4 места/10м ПВС 3х1,5)	SQ1301-0552	номинальный ток 16 А, 220 В, 3500 Вт, с 4-местной розеткой с заземлением, степень защиты IP20, автомат защиты, цвет провода – черный	
	Удлинитель силовой в корпусе УК10-004 TDM (4 места/20м ПВС 2х1,0)	SQ1301-0553	номинальный ток 10 А, 220 В, 2200 Вт, с 4-местной розеткой без заземления, степень защиты IP20, автомат защиты, цвет провода – черный	20
	Удлинитель силовой в корпусе УКз16-004 TDM (4 места/20м ПВС 3х1,0)	SQ1301-0554	номинальный ток 16А, 220 В, 3500 Вт, с 4-местной розеткой с заземлением, степень защиты IP20, автомат защиты, цвет провода – черный	
	Удлинитель силовой в корпусе УКз16-004 TDM (4 места/20м ПВС 3х1,5)	SQ1301-0555		

Упаковка

Артикул	Транспортная упаковка				
	Количество, шт.	Масса, кг	Габаритные размеры, мм		
			Длина	Ширина	Высота
SQ1301-0600	15	11,25	380	304	285
SQ1301-0601	10	13,44			
SQ1301-0602	8	15,47			
SQ1301-0603	6	15,20			
SQ1301-0604	4	12,62			
SQ1301-0605	15	12,87			
SQ1301-0606	10	15,40			
SQ1301-0607	6	13,45			
SQ1301-0608	4	12,42			
SQ1301-0609		14,46			
SQ1301-0610	15	13,14			
SQ1301-0611	10	15,76			
SQ1301-0612	8	18,18			
SQ1301-0613	6	15,93			
SQ1301-0614	4	14,82			
SQ1301-0615	15	14,58			
SQ1301-0616	8	14,2			
SQ1301-0617	6	15,36			
SQ1301-0618	4	13,6			
SQ1301-0619		13,99			
SQ1302-0304	8	11,25			
SQ1302-0305	6	9,05			
SQ1302-0306		12,51			
SQ1302-0307	4	10,83			
SQ1302-0308		13,13			
SQ1302-0311	8	8,14			
SQ1302-0312	6	10,23			
SQ1302-0313		14,21			
SQ1302-0314	4	12,31			
SQ1302-0315		14,97			
SQ1302-0321	8	8,28			
SQ1302-0322	6	10,44			
SQ1302-0323		14,53			
SQ1302-0324	4	12,60			
SQ1302-0325		15,33			
SQ1302-0331	8	9,05			
SQ1302-0332	6	11,59			
SQ1302-0333		15,91			
SQ1302-0334	8	11,25			
SQ1302-0335	6	9,05			
SQ1301-0400	2	4,94	480	280	350
SQ1301-0401		6,09			
SQ1301-0402		7,25			
SQ1301-0403		8,40			
SQ1301-0404		5,33			
SQ1301-0405		6,66			
SQ1301-0406		7,99			
SQ1301-0407		9,32			
SQ1301-0408		5,41			
SQ1301-0409		6,77			
SQ1301-0410		8,13			
SQ1301-0411		9,50			
SQ1301-0519		5,79			
SQ1301-0510		7,35			
SQ1301-0511		8,90			
SQ1301-0512		10,46			
SQ1301-0560		4,81			
SQ1301-0561		5,96			
SQ1301-0562		7,11			
SQ1301-0563		8,26			
SQ1301-0520		5,20			
SQ1301-0521		6,53			
SQ1301-0522		7,85			

Артикул	Транспортная упаковка				
	Количество, шт.	Масса, кг	Габаритные размеры, мм		
			Длина	Ширина	Высота
SQ1301-0523	2	9,18	480	280	350
SQ1301-0421		5,27			
SQ1301-0422		6,63			
SQ1301-0423		8,00			
SQ1301-0424		9,36			
SQ1301-0531	1	3,8	200	200	370
SQ1301-0532		5	300	220	
SQ1301-0533		5,7			380
SQ1301-0534		5			370
SQ1301-0535		6			
SQ1301-0536		7,1			380
SQ1301-0541		5			370
SQ1301-0542		6			
SQ1301-0543		7,1			380
SQ1301-0544		5,7	290	240	370
SQ1301-0545		7,0	230	310	380
SQ1301-0546		8,2	250	300	360
SQ1301-0140		5,6	360	610	330
SQ1301-0141		6,8	380		
SQ1301-0142		7,8	370		320
SQ1301-0150		6	380	320	610
SQ1301-0151		7,8	370		
SQ1301-0152		9,6		610	320
SQ1301-0551	4	5	500	220	260
SQ1301-0552		7			
SQ1301-0553		8,3		350	310
SQ1301-0554		8,5			
SQ1301-0555		11		350	
SQ1302-0001	1	1,0	380	100	200
SQ1302-0002		1,8	150		400
SQ1302-0003		2,0	380		200
SQ1302-0101	4	6	210	350	110
SQ1302-0102		8,5	300	200	200
SQ1302-0103		10	260	350	270

Габаритные размеры (мм)

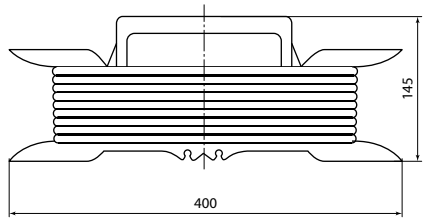

Удлинитель-шнур силовой на рамке

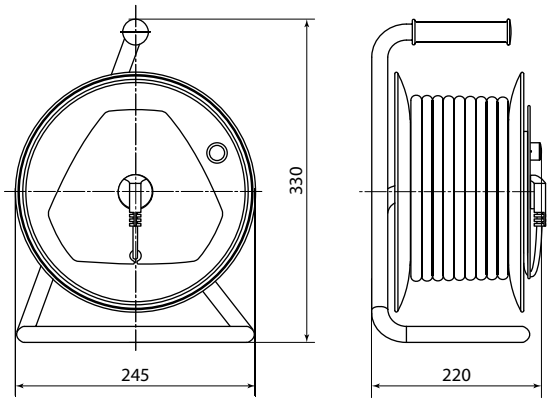

Удлинитель силовой со штепсельным гнездом

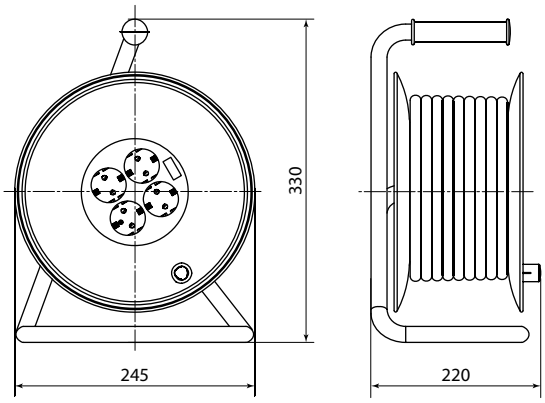

Удлинитель силовой УК6-004 4места
с проводом ПВС 2х0,75 мм² и ПВС 3х0,75 мм²

Габаритные размеры (мм)

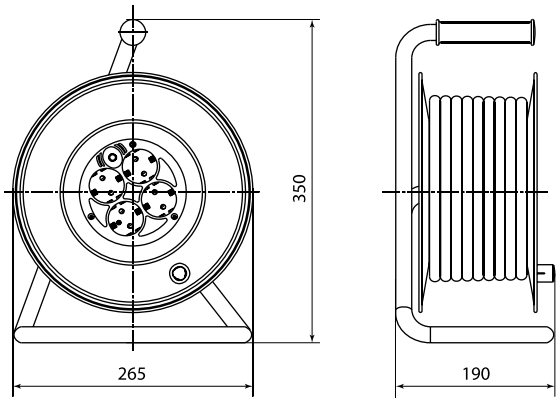

Удлинители силовые, 40, 50 м, 4 места
с проводом ПВС 3х1,0 мм² и ПВС 3х1,5 мм²

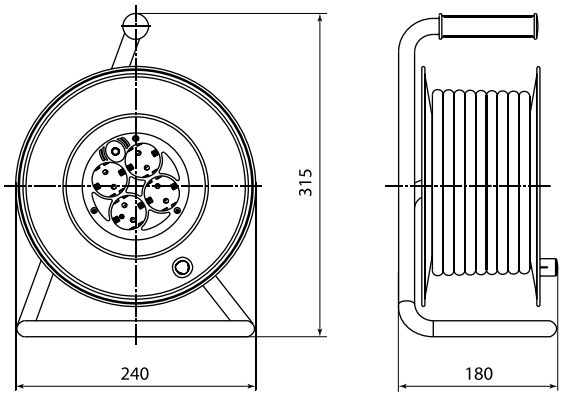

Удлинители силовые, 30 м, 4 места
с проводом ПВС 3х1,0 мм² и ПВС 3х1,5 мм²

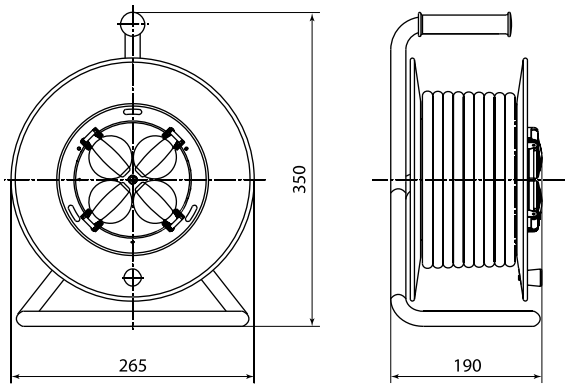

Удлинители силовые с крышками, 4 места

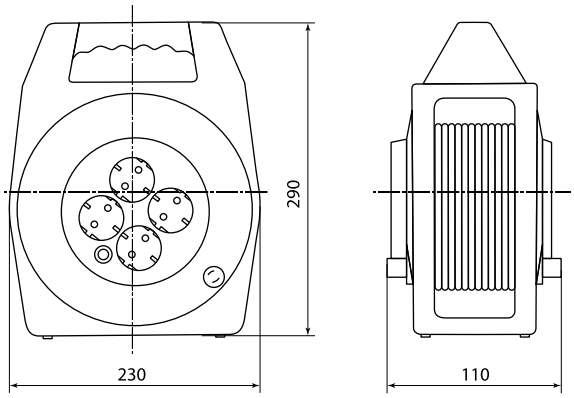

Удлинители силовые в корпусе, 4 места

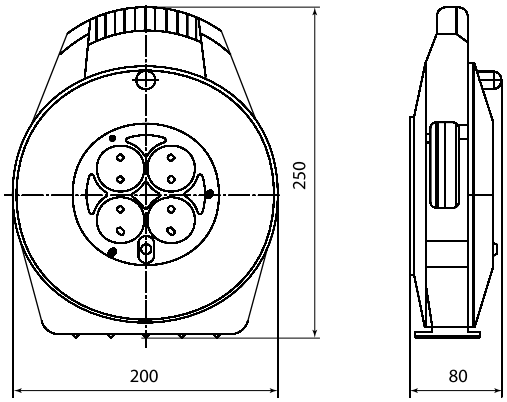

Удлинители силовые в корпусе, 4 места

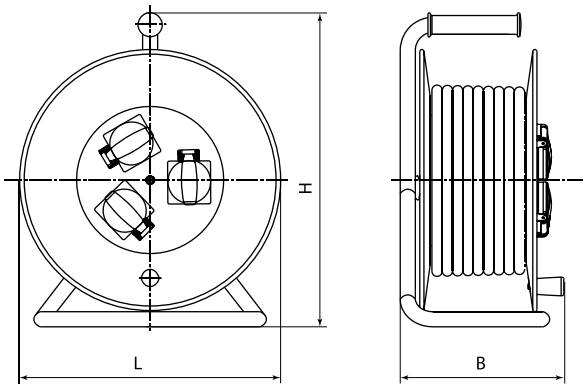

Удлинители силовые, 3 места

Артикул	Размеры, мм		
	H	L	B
SQ1301-0140	380	290	220
SQ1301-0141			
SQ1301-0142			260
SQ1301-0150			220
SQ1301-0151			260
SQ1301-0152			280