Руководство по эксплуатации

Рамки серии «W59»

1. Назначение и область применения

Рамка предназначена для монтажа электроустановочных изделий серии “W59" в любом сочетании.

2. Технические характеристики

2.1 Основные технические параметры рамок приведены в таблице 1.

Параметры										
Референс	KD-1-.8	KD-2-.8	KD-3-.8	KD-4-.8	KD-1D-.8	KD-2D-.8	KD-3D-.8	KD-4D-.8	KD-1B-.8	KD-2B-.8
Описание	одно	двух	трех	четырех	одно	двух	трех	четырех	одно	двух
Цвет (точка в референсе)	1-белый, 2-слоновая кость, 4-шампань, 5-матовый хром, 6-черный бархат, 7-сосна				1-белый, 2-слоновая кость, 12-платина, 13-графит				1-белый, 2-слоновая кость	
Степень защиты от пыли и влаги	IP20								IP44	
Климатическое исполнение	УХЛ4									

таблица 1

2.2 Габаритные размеры рамок представлены на рисунке 1.

KD-1-.8

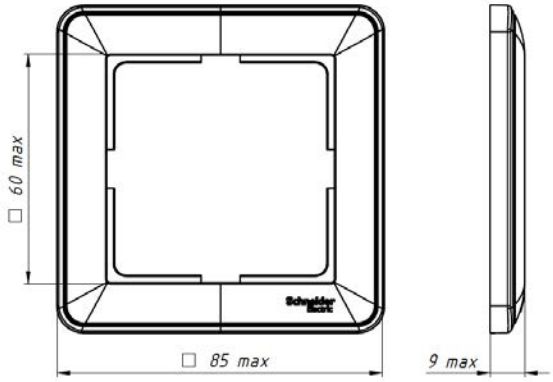

KD-2-.8

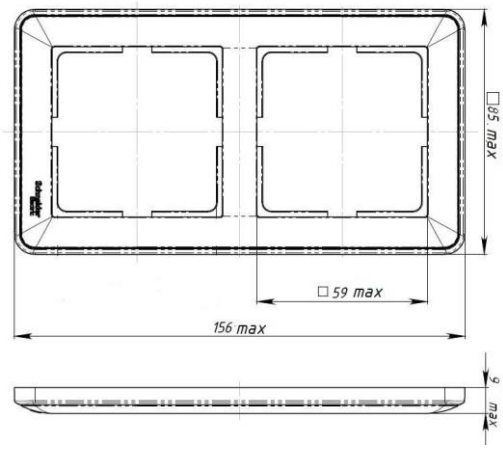

KD-3-.8,

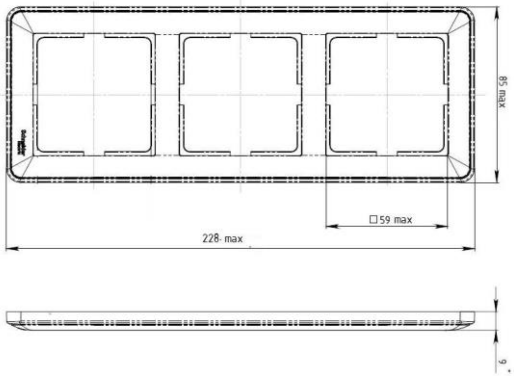

KD-4-.8

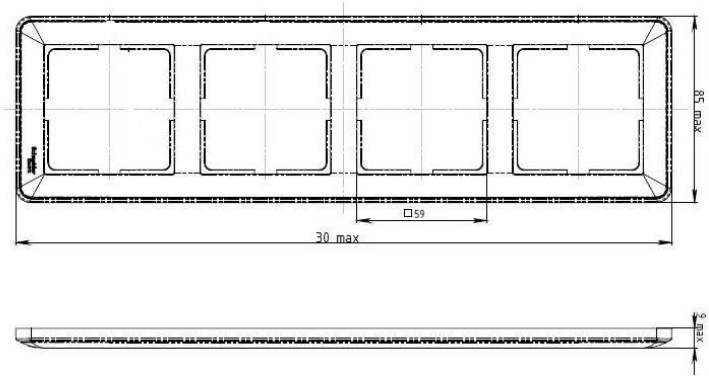

рисунок 1 (продолжение)

KD-1B-.8

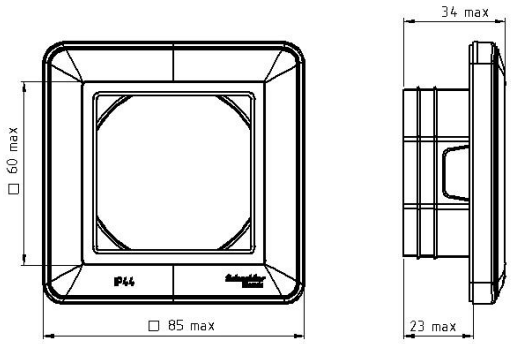

KD-2B-.8

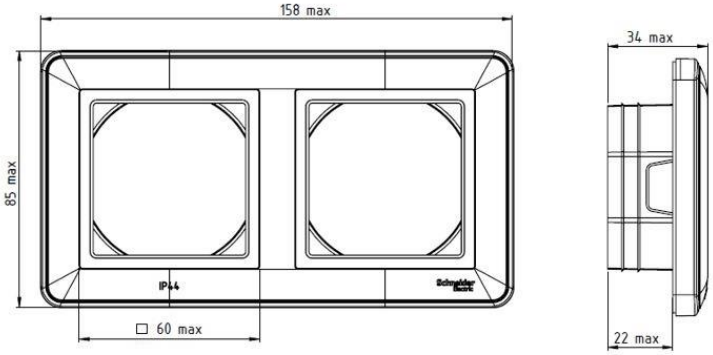

KD-1D-.8

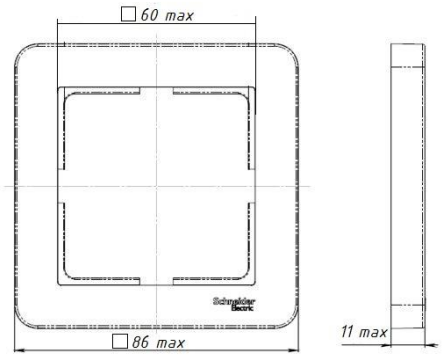

KD-2D-.8

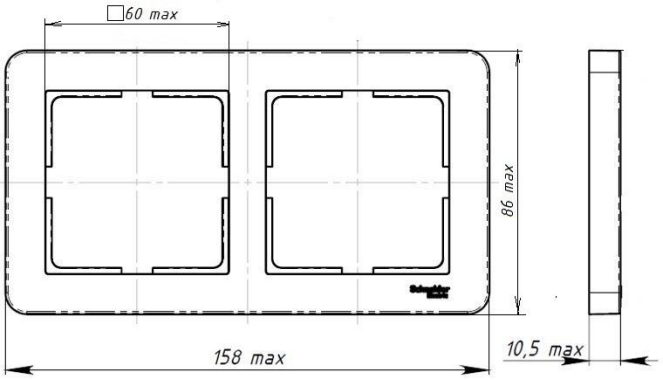

KD-3D-.8

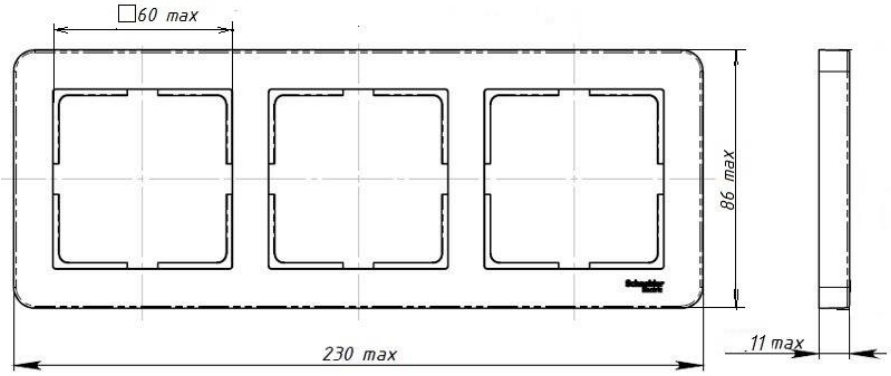

KD-4D-.8

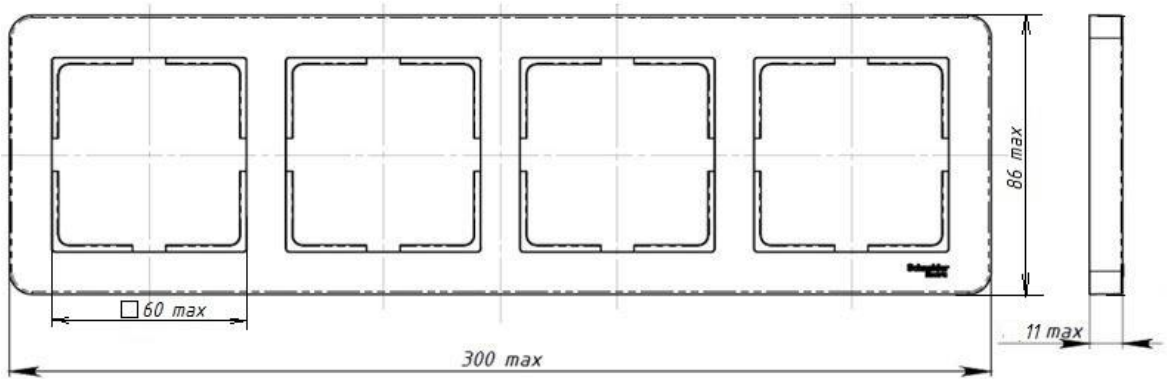

рисунок 1 (продолжение)

Internal

3. Правила и условия безопасной эксплуатации.

Монтаж и замену производить квалифицированным специалистом согласно ПУЭ. Запрещается монтаж и эксплуатация коробки при обнаружении трещин или сколов.

4. Правила и условия монтажа.

Установить электроустановочные изделия в монтажные коробки согласно инструкции по монтажу на них. Установить рамку. Произвести дальнейшую сборку согласно инструкции по монтажу на изделия.

5. Правила и условия хранения

Условия хранения рамок - 5 лет в упаковке предприятия-изготовителя при температуре от +5 ^{0}C до +40 ^{0}C и относительной влажности до 60%.

6. Правила и условия перевозки

Перевозка любым транспортом в упаковке изготовителя.

7. Правила и условия реализации

Особых условий не требуется, реализация через розничные сети.

8. Правила и условия утилизации

Утилизировать как твердые коммунальные отходы согласно региональным программам в области обращения с отходами.

9. Гарантийные обязательства

Гарантийный срок эксплуатации рамок – 5 лет со дня розничной продажи.

Срок службы рамок – 10 лет со дня розничной продажи.

10. Свидетельство о приемке

Месяц и год изготовления указаны на упаковке.

Штамп технического контроля изготовителя_____

Дата продажи _____ Штамп магазина_____

11. Комплект поставки

- рамка – 1 шт.
- упаковочный пакет – 1 шт. на изделие
- руководство по эксплуатации – 1 шт. на изделие

Internal