Перейти к продукции

Подвесной светодиодный светильник FL-LED HB-UFO

foton lighting

FL-LED HB-UFO - серия подвесных светодиодных светильников торговой компании FOTON Lighting, представленная в мощностях 50/100/150/ 200/ 250/ 300Вт. Светодиодные светильники серии FL-LED HB-UFO имеют степень защиты от влаги и пыли IP55 и являются энергоэффективной заменой классических промышленных подвесных светильников. Спектр применения очень широк: складские помещения, спортивные залы, эстакады, торговые павильоны, производственные площади. Корпус светильника выполнен из металла и имеет специальную конструкцию для эффективного отвода тепла.

LED

30 лет*

СЕРИЯ	FL-LED HB-UFO
МОЩНОСТЬ	50 / 100 / 150 / 200 / 250 / 300Вт
СВЕТОВОЙ ПОТОК	5000 / 10000 / 15000 / 20000 25000 / 30000Лм
ЦВЕТОВАЯ ТЕМПЕРАТУРА	4200К / 6400К
ПОДКЛЮЧЕНИЕ	220В-240В
EEC	A+
УГОЛ ИЗЛУЧЕНИЯ	120°
ИНДЕКС ЦВЕТОПЕРЕДАЧИ	Ra≥80
МАТЕРИАЛ РАССЕИВАТЕЛЯ	ПЛАСТИКОВЫЕ ЛИНЗЫ
МАТЕРИАЛ КОРПУСА	АЛЮМИНИЙ
ЦВЕТ КОРПУСА	ЧЕРНЫЙ
СТАНДАРТ ЗАЩИТЫ	IP55
СРЕДНИЙ СРОК СЛУЖБЫ	30 лет (ПРИ РАБОТЕ ОКОЛО 3-Х ч/день)
ТЕМПЕРАТУРНЫЙ ДИАПАЗОН ЭКСПЛУАТАЦИИ	С -25°С ДО +40°С (ВНУТРИ ПОМЕЩЕНИЯ)

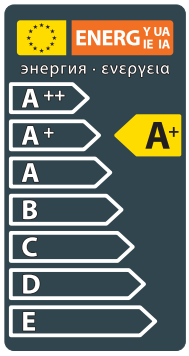

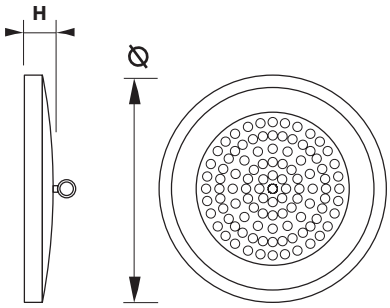

МОДЕЛЬ	МОЩНОСТЬ (Вт)	СВЕТОВОЙ ПОТОК (Лм)	Ø ДИАМЕТР (мм)	H ВЫСОТА (мм)	НАПРЯЖЕНИЕ (В)	ЦВЕТОВАЯ ТЕМПЕРАТУРА (К)	ШТРИХКОД	ВЕС (г)	КОЛ-ВО В УПАКОВКЕ
FL-LED HB-UFO 50W 4200K	50	5000	260	32	220	4200	4657352613004	850	10
FL-LED HB-UFO 50W 6400K	50	5000	260	32	220	6400	4657352613011	850	10
FL-LED HB-UFO 100W 4200K	100	10000	260	32	220	4200	4657352613028	850	10
FL-LED HB-UFO 100W 6400K	100	10000	260	32	220	6400	4657352613035	850	10
FL-LED HB-UFO 150W 4200K	150	15000	260	32	220	4200	4657352613042	850	10
FL-LED HB-UFO 150W 6400K	150	15000	260	32	220	6400	4657352613059	850	10
FL-LED HB-UFO 200W 4200K	200	20000	300	32	220	4200	4657352613066	1230	10
FL-LED HB-UFO 200W 6400K	200	20000	300	32	220	6400	4657352613073	1230	10
FL-LED HB-UFO 250W 4200K	250	25000	360	32	220	4200	4657352613080	1660	10
FL-LED HB-UFO 250W 6400K	250	25000	360	32	220	6400	4657352613097	1660	10
FL-LED HB-UFO 300W 4200K	300	30000	360	32	220	4200	4657352613103	1660	10
FL-LED HB-UFO 300W 6400K	300	30000	360	32	220	6400	4657352613110	1660	10