Автоматические выключатели TeSys

Автоматические выключатели комбинированным и электромагнитным расцепителями для защиты электродвигателя GV2, присоединение с помощью винтовых зажимов

Дополнительные блоки и принадлежности

Блоки контактов

Описание	Монтаж	Макс. кол-во	Тип контактов		Комплект поставки, шт.	№ по каталогу
Вспомогательные контакты мгновенного действия	Спереди [1]	1	НО или НЗ [2]		10	**GVAE1**
			НО + НЗ		10	**GVAE11**
			НО + НО		10	**GVAE20**
	Сбоку (слева)	2	НО + НЗ		1	**GVAN11**
			НО + НО		1	**GVAN20**
Контакт сигнализации аварийного отключения + вспомогательный контакт мгновенного действия	Сбоку [3] (слева)	1	НО (авар.)	+ НО	1	**GVAD1010**
				+ НЗ	1	**GVAD1001**
			НЗ (авар.)	+ НО	1	**GVAD0110**
				+ НЗ	1	**GVAD0101**
Контакт сигнализации короткого замыкания	Сбоку (слева)	1	Переключающий		1	**GVAM11**

Электрические расцепители

Монтаж	Напряжение		№ по каталогу
Расцепитель минимального напряжения или независимый расцепитель [4]			
Сбоку (1 блок на правой стороне выключателя)	24 В	50 Гц	**GVA●025**
		60 Гц	**GVA●026**
	48 В	50 Гц	**GVA●055**
		60 Гц	**GVA●056**
	100 В	50 Гц	**GVA●107**
	100…110 В	60 Гц	**GVA●107**
	110…115 В	50 Гц	**GVA●115**
		60 Гц	**GVA●116**
	120…127 В	50 Гц	**GVA●125**
	127 В	60 Гц	**GVA●115**
	200 В	50 Гц	**GVA●207**
	200…220 В	60 Гц	**GVA●207**
	220…240 В	50 Гц	**GVA●225**
		60 Гц	**GVA●226**
	380…400 В	50 Гц	**GVA●385**
		60 Гц	**GVA●386**
	415…440 В	50 Гц	**GVA●415**
	415 В	60 Гц	**GVA●416**
	440 В	60 Гц	**GVA●385**
	480 В	60 Гц	**GVA●415**
	500 В	50 Гц	**GVA●505**
	600 В	60 Гц	**GVA●505**
Расцепитель минимального напряжения INRS (монтируется только на GV2 ME) Оборудование, обеспечивающее безопасность работы с механизмами повышенной опасности согласно INRS и VDE 0113			
Сбоку (1 блок на правой стороне выключателя GV2 ME)	110…115 В	50 Гц	**GVAX115**
		60 Гц	**GVAX116**
	127 В	60 Гц	**GVAX115**
	220…240 В	50 Гц	**GVAX225**
		60 Гц	**GVAX226**
	380…400 В	50 Гц	**GVAX385**
		60 Гц	**GVAX386**
	415…440 В	50 Гц	**GVAX415**
	440 В	60 Гц	**GVAX385**

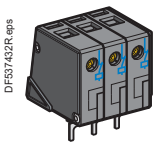

GV1L3

Дополнительные блоки контактов

Описание	Монтаж	Макс. кол-во	№ по каталогу
Блок видимого разрыва [5]	Спереди [1]	1	**GV2AK00 [6]**
Ограничители тока	Сверху (GV2ME и GV2P)	1	**GV1L3**
	Независимый	1	**LA9LB920**

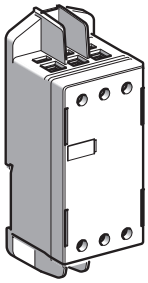

LA9LB920

*(1) Крепление блока контактов **GVAE** или блока видимого разрыва **GV2AK00** на **GV2P** и **GV2L**.*
(2) Тип НЗ или НО контакта зависит от того, как повернут блок контактов при установке.
*(3) **GV AD** всегда монтируются сбоку от выключателя.*
*(4) Чтобы заказать расцепитель минимального напряжения, замените точку (●) в каталожном номере буквой **U**.*
*Пример: **GVAU025**.*
*Чтобы заказать расцепитель минимального напряжения, замените точку (●) в каталожном номере буквой **S**.*
*Пример: **GVAS025**.*
*(5) Блок видимого разрыва для 3 полюсов монтируется сверху выключателя **GV2P** и **GV2L**.*
*Блок видимого разрыва **GV2 AK00** не используется с выключателями GV2 P32 и GV2 L32 (Ith макс. = 25 A).*
(6) Ie макс. = 32 A.

DB126629.eps

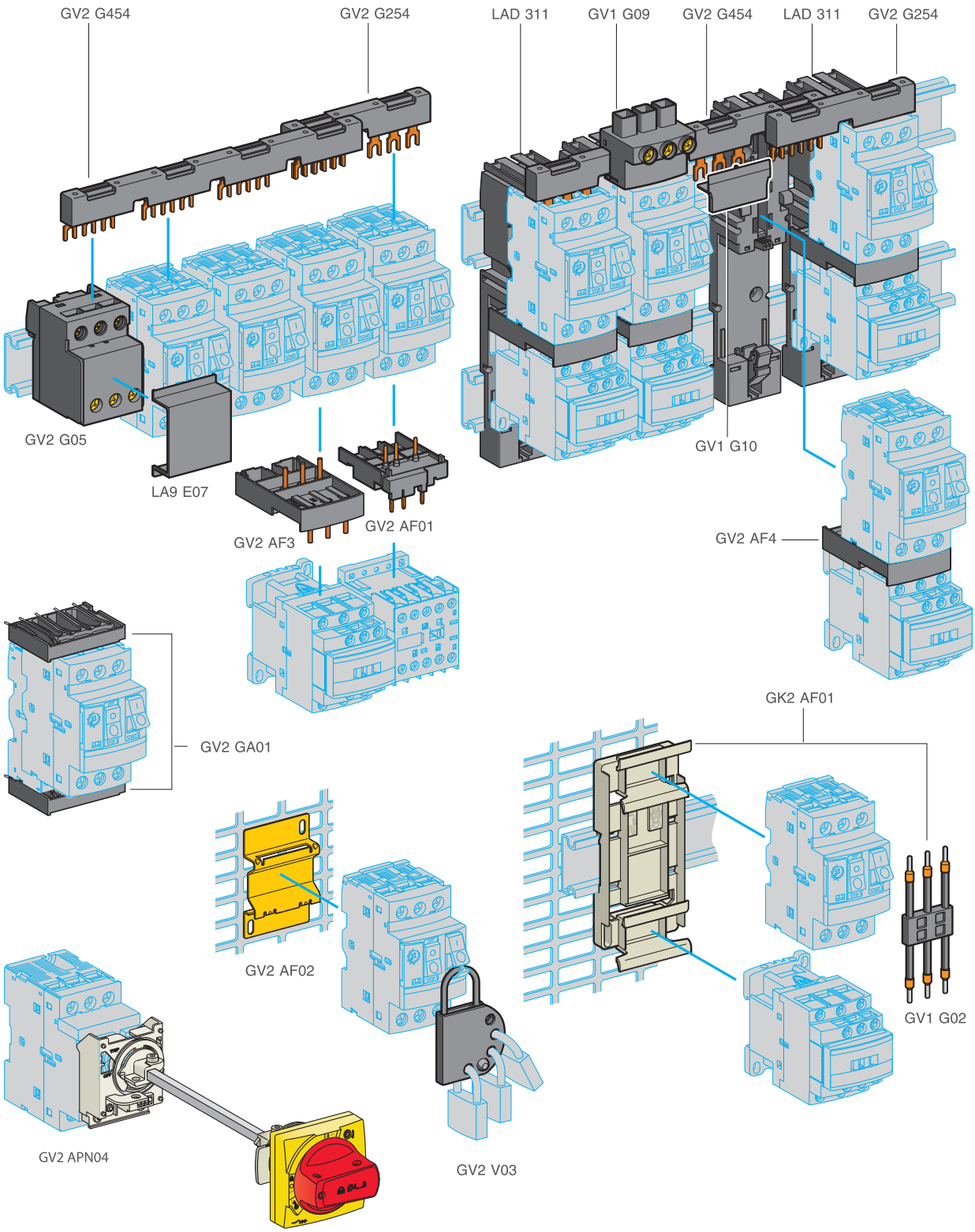

Автоматические выключатели TeSys

Автоматические выключатели комбинированным и электромагнитным расцепителями для защиты электродвигателя GV2, присоединение с помощью винтовых зажимов

Принадлежности

Принадлежности

Описание	Применение	Комплект поставки, шт.	№ по каталогу
Переходные пластины	Для монтажа GV2ME или GV2LE с помощью винтов	10	**GV2AF02**
	Для монтажа GV2ME и контактора LC1D09…D38 с лицевыми панелями на одной линии	1	**LAD311**
Плата компенсации высоты	7,5 мм	10	**GV1F03**
Соединительные блоки	Между GV2 и контактором LC1K или LP1K	10	**GV2AF01**
	Между GV2 и контактором LC1D09…D38	10	**GV2AF3**
	Между GV2 при монтаже на LAD311 и контактор LC1D09…D38	10	**GV2AF4**
Переходная плата для пускателя	Включает в себя 3-полюсную гибкую шину для монтажа GV2 и контактора LC1D09…D25	1	**GK2AF01**

Описание	Применение	Межполюсное расстояние	№ по каталогу
		мм	
Комплект трехполюсных шин Ie = 63 A	Для 2 модулей	45	**GV2G245**
		54	**GV2G254**
		72	**GV2G272**
	Для 3 модулей	45	**GV2G345**
		54	**GV2G354**
	Для 4 модулей	45	**GV2G445**
		54	**GV2G454**
		72	**GV2G472**
	Для 5 модулей	54	**GV2G554**

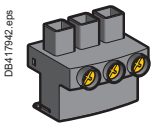

GV1 G09

Описание	Ie	Применение	Комплект поставки, шт.	№ по каталогу
	A			
Защитная крышка	-	Для неиспользуемых выводов отходящих линий	5	**GV1G10**
Клеммный блок для питания одного или нескольких комплектов шин GV2 G	63	Присоединение сверху	1	**GV1G09**
	63	Может использоваться с ограничителем тока GV1 L3 (GV2ME и GV2P)	1	**GV2G05**
Крышка для клеммного блока	-	Для монтажа на модульные панели	10	**LA9E07**
Трехполюсная гибкая шина для соединения GV2 и контактора LC1-D09…D25	25	Расстояние между осями монтажных реек: 100…120 мм	10	**GV1G02**
Комплект верхних/нижних соединителей	16	Для монтажа GV2 ME на печатную плату	10	**GV2GA01**
Переходник Large Spacing UL 60947-4-1, тип E	-	Для GV2 P●●H7 (кроме 32 A)	1	**GV2GH7**
Держатель маркировки (поставляется с каждым выключателем)	-	Для GV2P, GV2L, GV2LE и GV2RT (8 x 22 мм)	100	**LA9D92**

Автоматические выключатели TeSys

Автоматические выключатели комбинированным и электромагнитным расцепителями для защиты электродвигателя GV2, присоединение с помощью винтовых зажимов

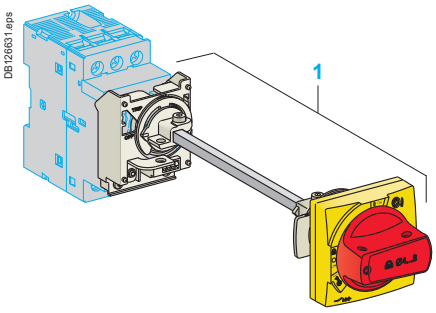

Выносная поворотная рукоятка

Предназначена для управления автоматическим выключателем или пускателем с двери шкафа в случае, когда аппарат монтируется на заднюю панель шкафа. Рукоятки выпускаются черного или красного/желтого цвета и обеспечивают степень защиты IP54 или IP65. На рукоятку может быть установлено до трех навесных замков с диаметром дужки от 4 до 8 мм для блокировки выключателя (в зависимости от типа рукоятки) в положении **O** (откл.) или **I** (вкл.). Стержень-удлинитель поворотной рукоятки управления следует отрезать в соответствии с глубиной шкафа. Поворотная рукоятка со степенью защиты IP54 крепится гайкой Ø 22 мм, что упрощает сборку. Новое специальное приспособление Laser Square (лазерная разметка) обеспечивает точную стыковку стрежня-удлинителя с гнездом поворотной рукоятки.

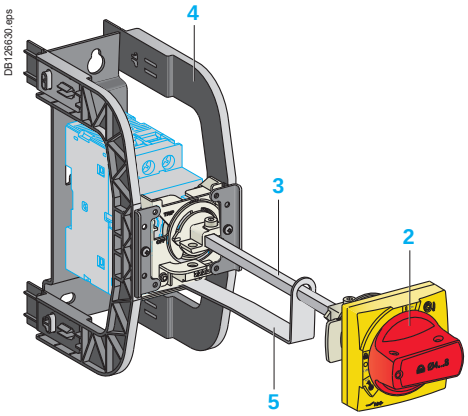

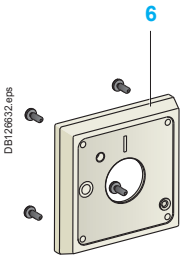

Выносная рукоятка для GV2P и GV2L с блокировкой навесными замками

Описание

1 Рукоятка в комплекте + принадлежности для монтажа
2 Универсальная рукоятка
3 Стержень
4 Кронштейн
5 Опора стержня для глубокого шкафа
6 Накладка
7 Приспособление для стыковки Laser Square

Описание		№ на рис.	№ по каталогу
Рукоятка в комплекте + принадлежности для монтажа			
Для GV2P/L	Черная рукоятка, основание, положение «сработал», IP54	1	**GV2APN01**
	Красная рукоятка, основание, положение «сработал», IP54	1	**GV2APN02**
	Черная рукоятка, основание, без положения «сработал», IP65	1	**GV2APN03**
	Красная рукоятка, основание, без положения «сработал», IP65	1	**GV2APN04**
Для GV2LE	Блокировка навесным замком в положении «вкл.» и «откл.» Черная рукоятка, синее основание, IP 54	-	**GV2AP03**
Универсальная рукоятка			
Для GV2P/L	Черная рукоятка, без положения «сработал», IP54	2	**GVAPB54**
	Красная рукоятка, положение «сработал», IP54	2	**GVAPR54**
	Красная рукоятка, без положения «сработал», IP65	2	**GVAPR65**
	Черная рукоятка, без положения «сработал», IP65	1	**GVAPB65**
Стержень			
Для GV2P/L	Д = 315 мм	3	**GVAPA1**
Кронштейн			
Для GV2P/L		4	**GVAPH02**
Опора стержня для глубокого шкафа			
Для GV2P/L	Глубина ⩾ 250 мм	5	**GVAPK11**
Накладка			
Для GV2P/L		6	**GVAPP1**
Приспособление Laser Square			
Для GV2P/L		7	**GVAPL01**

Наклейка		Комплект поставки, шт.		
Предупреждающая табличка	На французском	10	-	**GVAPSFR**
	На английском	10	-	**GVAPSEN**
	На немецком	10	-	**GVAPSDE**
	На испанском	10	-	**GVAPSES**
	На китайском	10	-	**GVAPSCN**
	На португальском	10	-	**GVAPSPT**
	На русском	10	-	**GVAPSRU**
	На итальянском	10	-	**GVAPSIT**

Устройство для установки навесных замков

Описание		№ по каталогу
Для всех выключателей GV2	Для установки до 4 навесных замков, Ø дужки до 6 мм (замки не поставляются)	**GV2V03**