Перейти к продукции

Дифференциальные автоматические выключатели
iDif K

Стандарты: ГОСТ Р 51327.1-99, МЭК 61009

■ Однофазный дифференциальный автоматический выключатель iDif K обеспечивает:
□ защиту людей от поражения электрическим током при прямых и косвенных прикосновениях (30 мА);
□ комплексную защиту оконечных цепей от токов коротких замыканий, перегрузок и повреждения изоляции;
□ безопасность за счёт секционирования фазы и нейтрали.
■ Дифференциальные автоматические выключатели iDif K класса A чувствительны к пульсирующей постоянной составляющей.
■ Индикация отключений на токи замыкания на землю, короткого замыкания и перегрузки реализуется посредством положения OFF (Откл.) рукоятки.
■ Расположенная под рукояткой управления на передней панели кнопка тестирования **T** служит для проверки работоспособности выключателя.

Аксессуары

Навесная блокировка
■ Позволяет заблокировать рукоятку в положении «включено» или «отключено» с помощью навесного замка с дужкой диаметром до 8 мм (не входит в комплект поставки).

Гребёнчатые шинки 1P+N
■ Гребёнчатые шинки облегчают ввод в эксплуатацию изделий Schneider Electric.

Каталожные номера

iDif K

Тип				A	AC	Кол-во модулей Ш = 9 мм
Кривая C	Рабочее напряжение (В)		Чувствительность (IΔn)	30 мА		
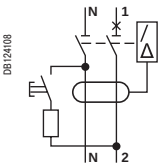	230	Ном. ток (In)	6 A	A9D49606	A9D63606	2
			10 A	A9D49610	A9D63610	
			16 A	A9D49616	A9D63616	
			20 A	A9D49620	A9D63620	
			25 A	A9D49625	A9D63625	
			32 A	A9D49632	A9D63632	
Рабочая частота				50 Гц		

Аксессуары

Тип	
Навесная блокировка (комплект из 2 шт.)	26970
Гребёнчатая шинка 1P+N, 26 модулей Ш = 9 мм	21501
Гребёнчатая шинка 1P+N, 48 модулей Ш = 9 мм	21503
Боковые заглушки для гребёнчатой шинки (комплект из 40 шт.)	A9XPE110, A9XPE210
Защитные колпачки для гребёнчатой шинки (комплект из 40 шт.)	A9XPT920

■ Рукоятка свободного расцепления с механизмом сверхбыстрой коммутации, обеспечивающим отключение, даже если рукоятка удерживается или заблокирована в положении «Вкл.»

■ Кнопка тестирования

Дифференциальные автоматические выключатели
iDif K

Присоединение

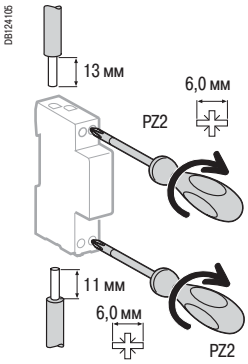

Тип	Ном. ток	Момент затяжки	Медные кабели	
			Жёсткие	Гибкие
			DB122945	DB122946
Верхнее присоединение	10 - 25 A	2 Н·м	1 - 16 мм²	1 - 16 мм²
Нижнее присоединение		2 Н·м	1 - 10 мм²	1 - 10 мм²

E

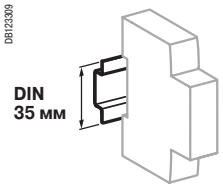

Крепление защёлкиванием на DIN-рейке шириной 35 мм

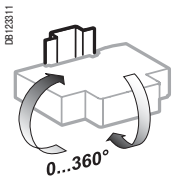

Любое установочное положение

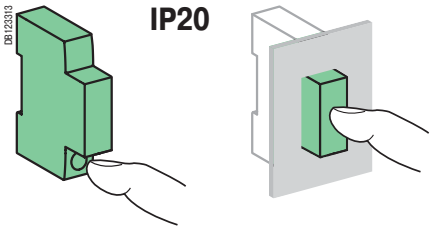

Технические характеристики

Основные характеристики		
Рабочее напряжение (Ue)		230 В + 10 %, -15 %
Напряжение изоляции (Ui)		400 В
Номинальное импульсное напряжение (Uimp)		4 кВ
Номинальный дифференциальный ток срабатывания (I∆n)		30 мА
Срабатывание тепловой защиты	Эталонная температура	30 °C
Срабатывание электромагнитной защиты	Кривая C	Между 5 и 10 In
Класс токоограничения		3
Ударный ток (8/20 мкс), выдерживаемый без отключения		3000 A
Ток отключения (Icn)		6000 A
Номинальная наибольшая включающая и отключающая способность дифференциального тока, фаза/земля (I∆m)		500 A
Дополнительные характеристики		
Степень защиты	Установка без пластрона	IP20
	Установка с пластроном	IP40
Износостойкость (кол-во циклов B-O)	Электрическая	10000
	Механическая	20000
Рабочая температура		От -25 до +55 °C
Температура хранения		От -25 до +70 °C
Тропическое исполнение		Степень 2 (относительная влажность 95 % при 55 °C)

Размеры (мм)

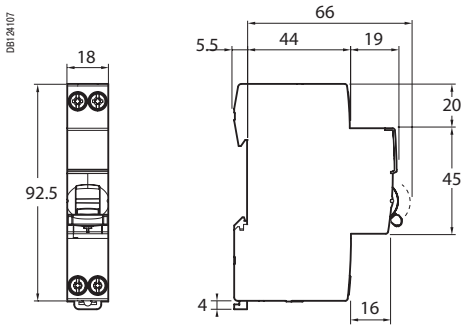

Масса (г)

Дифференциальный выключатель	
Кол-во полюсов	**iDif K**
1P+N	136