Перейти к продукции

foton lighting

Светодиодные лампы для растений
FL-LED F120 PLANTS RED и FL-LED A80-PLANTS RED

FL-LED F120 PLANTS RED и FL-LED A80-PLANTS RED - серия светодиодных ламп для растений. Имеют компактные размеры, современный дизайн и предназначены для использования в садоводстве, при озеленении помещений, при выращивании посевного материала. Использование светодиодов снижает испарение, приводя к увеличению периодов между поливами. Лампы FL-LED F120 PLANTS RED и FL-LED A80-PLANTS RED излучают сбалансированный свет, который способствует укреплению стебля и росту плотных листьев.

E27 | 30 лет* | LED

СЕРИЯ	FL-LED F120 PLANTS RED
МОЩНОСТЬ	12Вт / 15Вт
СВЕТОВОЙ ПОТОК	1000Лм / 1200Лм
ЦВЕТОВАЯ ТЕМПЕРАТУРА	ДЛЯ РАСТЕНИЙ
ПОДКЛЮЧЕНИЕ	220В-240В
ЦОКОЛЬ	E27
EEC	A+
УГОЛ ИЗЛУЧЕНИЯ	140°
ИНДЕКС ЦВЕТОПЕРЕДАЧИ	RA≥80
СРЕДНИЙ СРОК СЛУЖБЫ	30 ЛЕТ (ПРИ РАБОТЕ ОКОЛО 3-Х Ч/ДЕНЬ)
ТЕМПЕРАТУРНЫЙ ДИАПАЗОН ЭКСПЛУАТАЦИИ	ОТ +1°С ДО +30°С (ВНУТРИ ПОМЕЩЕНИЙ)

FL-LED F120 PLANTS RED

FL-LED A80-PLANTS RED

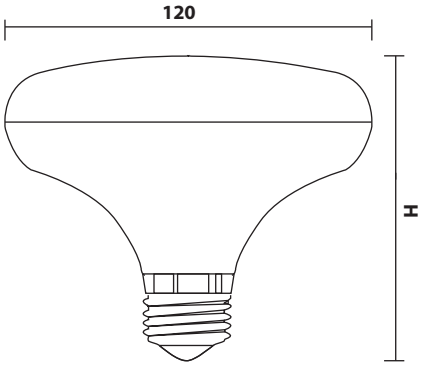

FL-LED F120 PLANTS RED

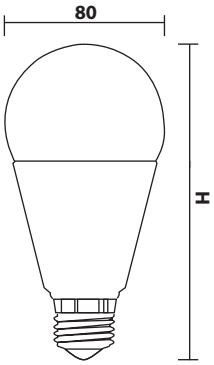

FL-LED A80-PLANTS RED

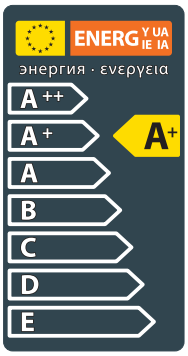

МОДЕЛЬ	МОЩНОСТЬ (Вт)	СВЕТОВОЙ ПОТОК (Лм)	Н ВЫСОТА (мм)	УГОЛ ИЗЛУЧЕНИЯ	ЦВЕТОВАЯ ТЕМПЕРАТУРА (К)	ЦОКОЛЬ	НАПРЯЖЕНИЕ (В)	ШТРИХКОД	ВЕС (г)	КОЛ-ВО В УПАКОВКЕ
FL-LED A80-PLANTS 12W RED	12	1000	150	140°	ДЛЯ РАСТЕНИЙ	E27	220-240	4657352611178	100	120
FL-LED F120 15W PLANTS RED	15	1200	110	140°	ДЛЯ РАСТЕНИЙ	E27	220-240	4657352611161	50	200