АКСЕССУАРЫ YON MDE

Дополнительные сборочные устройства

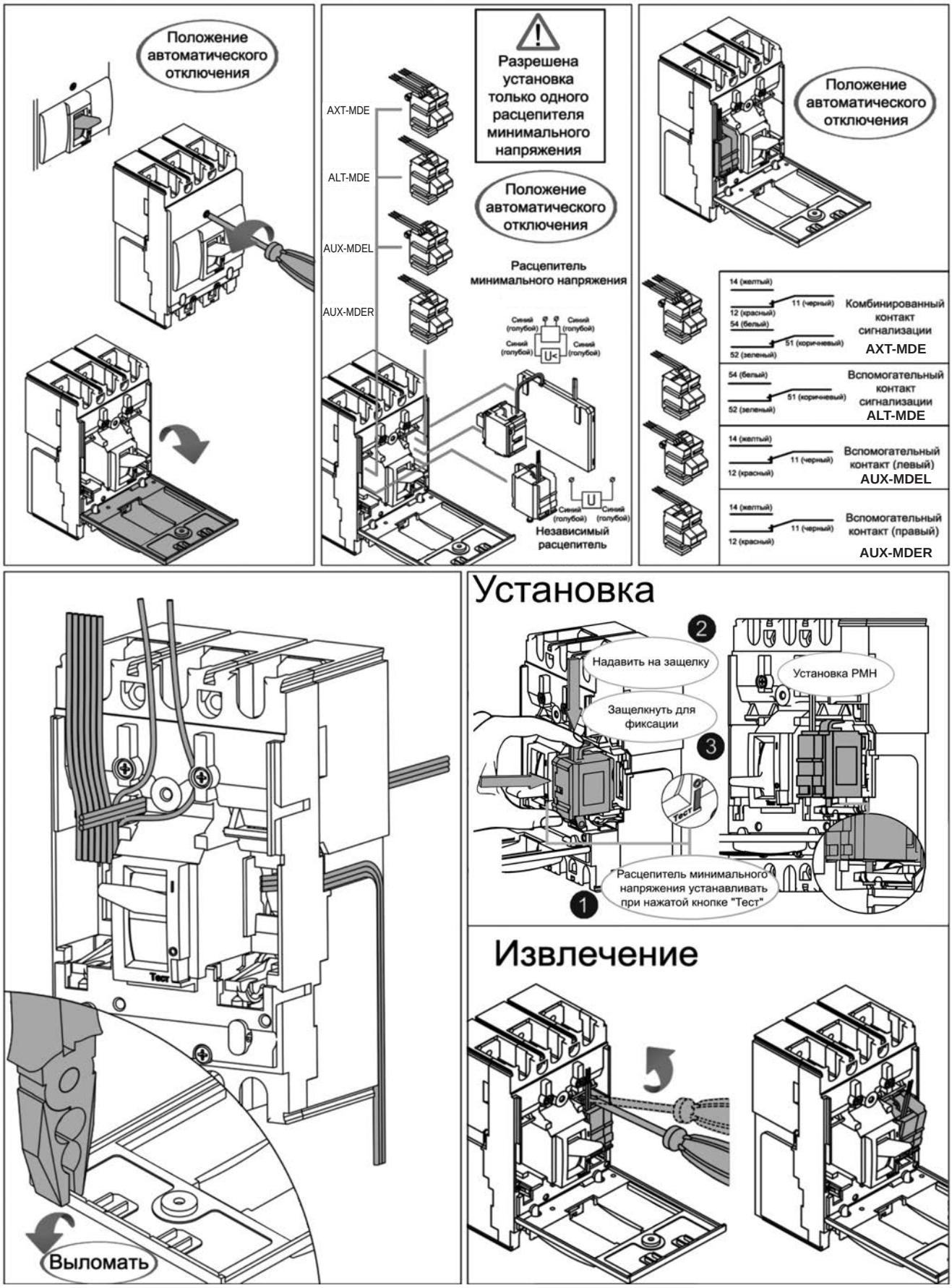

г. Тверь, 2021

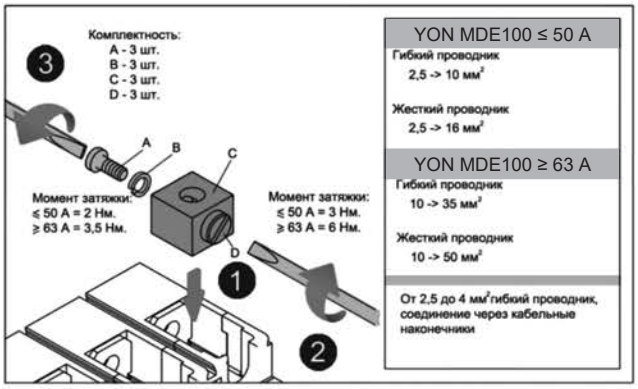
Комплектность:
A - 3 шт.
B - 3 шт.
C - 3 шт.
D - 3 шт.
Момент затяжки:
≤ 50 A = 2 Нм.
≥ 63 A = 3,5 Нм.
Момент затяжки:
≤ 50 A = 3 Нм.
≥ 63 A = 6 Нм.
YON MDE100 ≤ 50 A
Гибкий проводник
2,5 -> 10 мм²
Жесткий проводник
2,5 -> 16 мм²
YON MDE100 ≥ 63 A
Гибкий проводник
10 -> 35 мм²
Жесткий проводник
10 -> 50 мм²
От 2,5 до 4 мм² гибкий проводник, соединение через кабельные наконечники

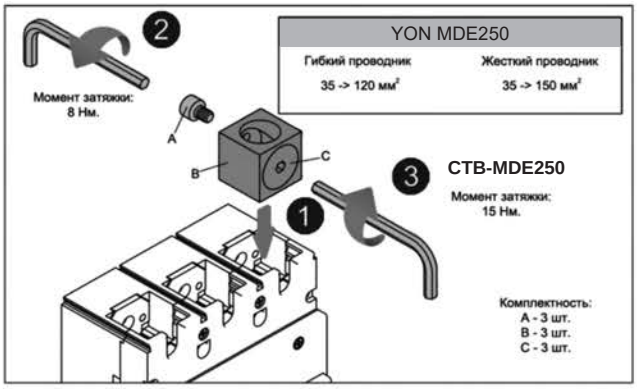
YON MDE250
Гибкий проводник
35 -> 120 мм²
Жесткий проводник
35 -> 150 мм²
Момент затяжки:
8 Нм.
CTB-MDE250
Момент затяжки:
15 Нм.
Комплектность:
A - 3 шт.
B - 3 шт.
C - 3 шт.

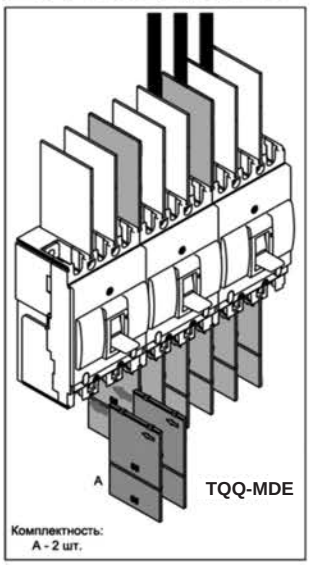
TQQ-MDE
Комплектность:
A - 2 шт.

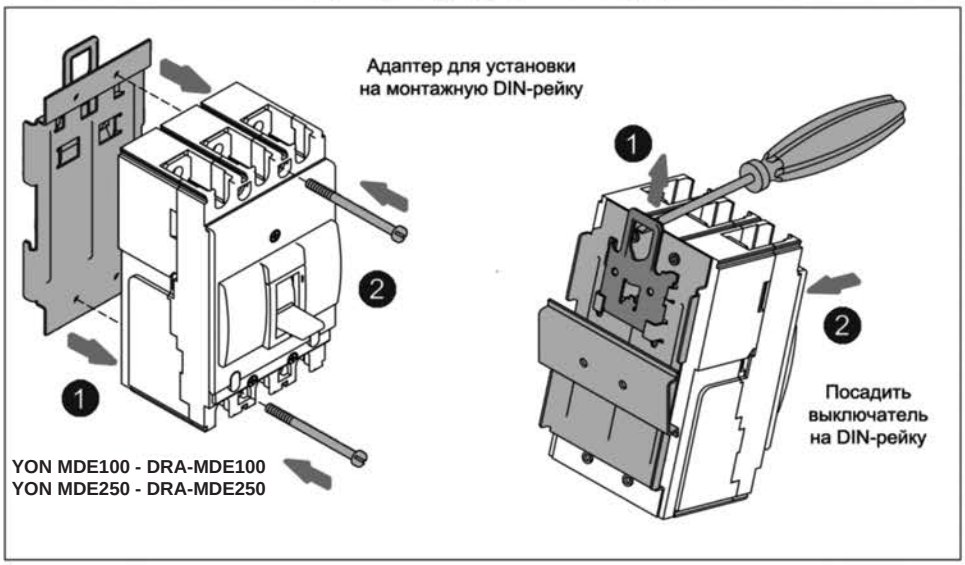
Адаптер для установки
на монтажную DIN-рейку
YON MDE100 - DRA-MDE100
YON MDE250 - DRA-MDE250
Посадить
выключатель
на DIN-рейку

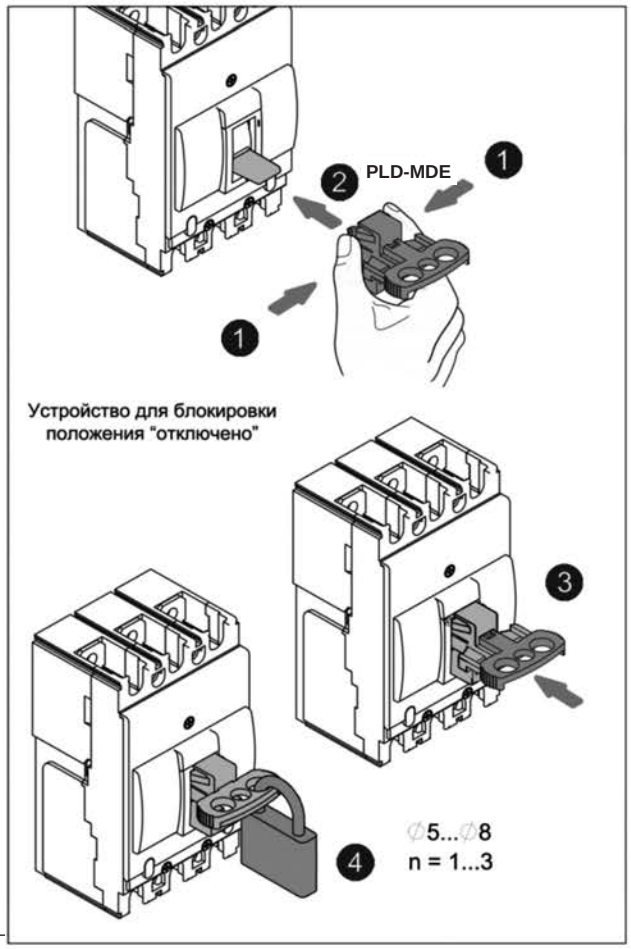
PLD-MDE
Устройство для блокировки
положения "отключено"
⌀5...⌀8
n = 1...3

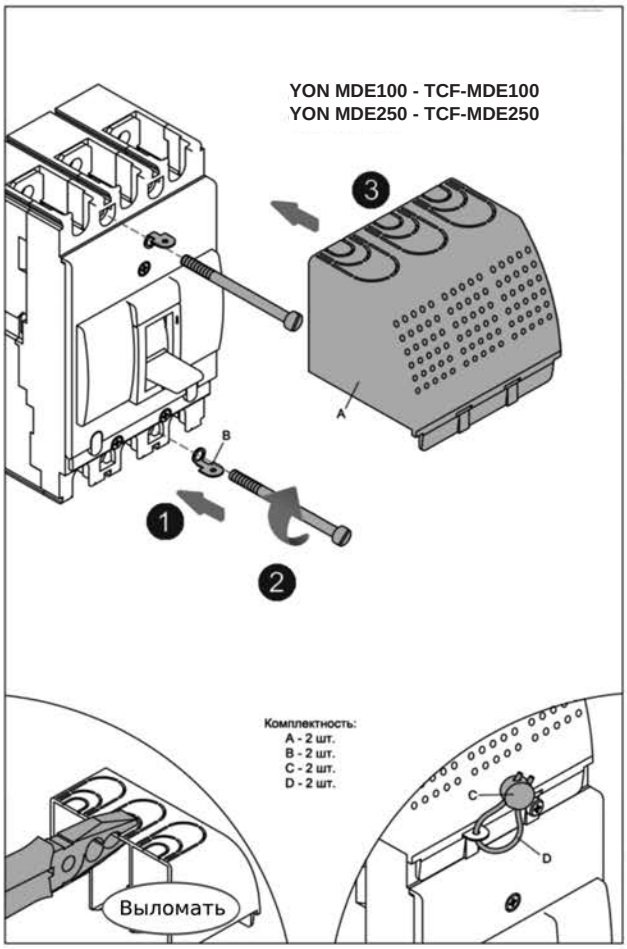
YON MDE100 - TCF-MDE100
YON MDE250 - TCF-MDE250
Комплектность:
A - 2 шт.
B - 2 шт.
C - 2 шт.
D - 2 шт.
Выломать