Светодиодный линейный светильник

Материал: пластик

180-265V | 36W | IP65

Перейти к продукции

Feron

ИНФРАКРАСНЫЙ ДАТЧИК

ГАРАНТИЯ 24 МЕСЯЦА

AL5091

встроенный датчик движения включает светильник на 100% мощности, срабатывающий при пороговой освещенности <20Лк, что соответствует освещенности затемненного помещения.

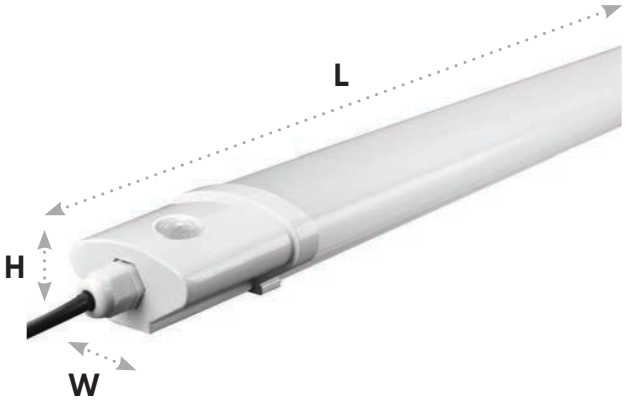

LxWxH, мм1170x63x35
арт. 48153 (4000K)
арт. 48154 (6500K)

AL5092

При отсутствии движения в зоне обнаружения датчика светильник будет работать в дежурном режиме с 30% от максимальной яркости. При появлении движения включится на максимальную яркость, а спустя 30сек. перейдет обратно в дежурный режим.

LxWxH, мм1170x63x35
арт. 48155 (4000K)
арт. 48156 (6500K)

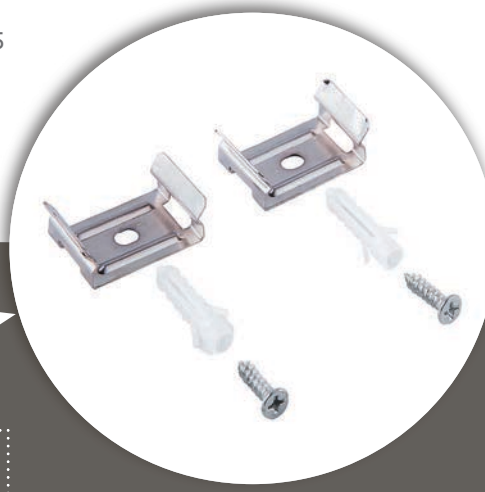

Комплектующие к светильникам AL5091 и AL5092

Предназначены для внутреннего освещения помещений с повышенным содержанием пыли и влаги: помещений сферы ЖКХ, подсобных, складских, производственных помещений.