Перейти к продукции

LL-882 LL-883 LL-884 LL-885

СВЕТОДИОДНЫЕ ПРОЖЕКТОРЫ ДЛЯ АРХИТЕКТУРНОЙ ПОДСВЕТКИ

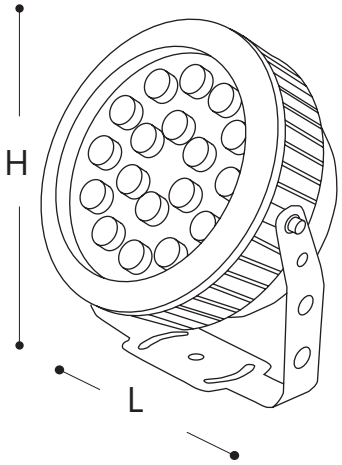

50000 ЧАСОВ СРОК СЛУЖБЫ

2 ГОДА ГАРАНТИИ

IP65 СТЕПЕНЬ ЗАЩИТЫ

Светодиодные прожекторы для архитектурной и фасадной подсветки активно используются в художественной подсветке фасадов зданий, колонн, ниш. За счет направленного света в оптике линз с узким углом свечения можно подсвечивать определенные архитектурные элементы. Специальная скоба, на которой закреплен светодиодный прожектор, позволяет проворачивать светильник в двух плоскостях. RGB-подсветке не требуется контроллер, плавная смена цвета происходит автоматически.

ПРЕИМУЩЕСТВА:

- Эффектная подсветка зданий позволяет подчеркнуть индивидуальность архитектурных решений
- Возможность комбинировать светильники с различным цветом и типом свечения
- Высокая энергоэффективность и экономичность за счет применения светодиодов
- Не требуют дополнительного обслуживания в процессе эксплуатации
- Рабочая температура -40...+40°C

Модель	Артикул	Цвет свечения	Мощность	Напряжение	Габаритный размер, H x L	Световой поток	Материал корпуса	Цвет корпуса
LL-882	32138	2700K	5W	AC 85-265V / 50Hz	95 x 130мм	350Lm	алюминий	металлик
	32139	6400K						
	32234	зеленый				-		
LL-883	32140	2700K	12W	AC 85-265V / 50Hz	150 x 200мм	840Lm	алюминий	металлик
	32141	6400K						
	32142	RGB				-		
	32235	зеленый						
LL-884	32143	2700K	18W	AC 85-265V / 50Hz	180 x 230мм	1400Lm	алюминий	металлик
	32144	6400K						
	32145	RGB				-		
	32236	зеленый						
LL-885	32146	2700K	36W	AC 85-265V / 50Hz	230 x 260мм	2520Lm	алюминий	металлик
	32147	6400K						
	32148	RGB				-		
	32237	зеленый						