Дополнительные устройства к автоматическим выключателям

Контакт состояния КС47
Контакт состояния (аварийный) КСВ47

КС47 и КСВ47 служат для получения информации о состоянии автоматических выключателей ВА47-29 и ВА47-100 в системах автоматизации технологических процессов или защиты конкретных объектов.
КС47 выполняет функцию контакта состояния автоматического выключателя: включен – выключен. Переключение контактов КС47 происходит, даже если рукоятка управления выключателя удерживается во взведенном положении.
КСВ47 выполняет функцию сигнализации положения механизма взвода ВА47.
После установки модуля в зацепление с механизмом ВА47 при первом взведении рукоятки управления происходит переключение контактов, остающихся в таком положении и при ручном отключении ВА47. Переключение контактов произойдет только при срабатывании выключателя от сверхтоков (перегрузки или короткого замыкания).
В верхней части модуля предусмотрена площадка, при нажатии на которую происходит принудительный сброс механизма и переключение контактов.

Ассортимент

	Наименование	Ширина модуля, мм	Номинальное рабочее напряжение, В	Максимальное сечение присоединяемых проводов, мм^2	Количество изделий в упаковке: групповой	транспортной	Артикул
	КС47	9	230	2,5	14	280	MVA00D-KS-1
	КСВ47	9	230	2,5	14	280	MVA00D-AK-1

Технические характеристики

Характеристики		КС47	КСВ47
Соответствуют стандартам		ГОСТ Р 50030.2-99	
Номинальное напряжение, В		~ 230	~ 230
Номинальный ток, А		4	4
Номинальный рабочий ток в зависимости от категории использования, А	AC-13	3	3
	DC-12	1	1
Визуальная индикация срабатывания, вкл/электр.откл.		нет	белый/красный
Износостойкость, циклов В-О, не менее		10 000	10 000
Диапазон сечений присоединяемых проводов, мм^2		0,5÷2,5	0,5÷2,5
Присоединение к автоматическому выключателю		слева	слева
Ширина модуля, мм		9	9

Габаритные размеры

КС47

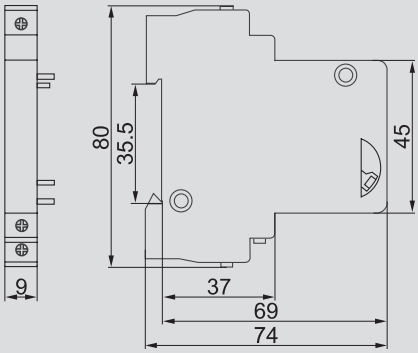
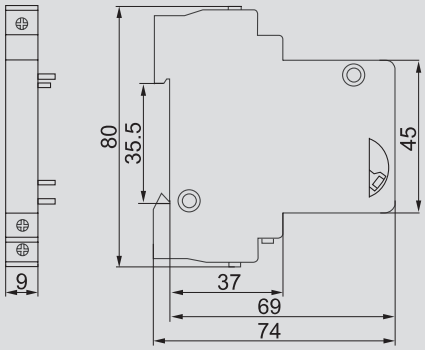
КСВ47