Перейти к продукции

ПРИСТАВКИ КОНТАКТНЫЕ СЕРИЙ **ПКН, ПКБН**
ПРИСТАВКИ ВЫДЕРЖКИ ВРЕМЕНИ СЕРИИ **ПВН**

IP20 гарантия 5 лет

Сертификат ТР ТС **Отказное письмо**

Назначение

- Приставки контактные серии ПКН и приставки контактные боковые серии ПКБН предназначены для расширения возможности использования контакторов в системах автоматизации технологических процессов.
- Приставки выдержки времени серии ПВН являются механическими устройствами без собственного потребления электроэнергии коммутирующие своими контактами электрические цепи с заданной выдержкой времени. Позволяют получить задержку замыкания или размыкания вспомогательной цепи от 0,1 до 180 сек.

Применение

- Приставки контактные ПКН и пневматические приставки выдержки времени ПВН могут использоваться для установки на контакторы серии КМН и КТН.
- Приставки ПКБН используются только на контакторах серии КМН.

Технические характеристики

Наименование параметра		Значение		
Типоисполнение		ПКН	ПКБН	ПВН
Номинальное рабочее напряжение переменного тока, В		до 660		
Номинальное рабочее напряжение постоянного тока, В		до 400		
Номинальный ток, А		10		
Минимальная включающая способность	Umin, В	24		
	Imin, мА	10		
Допустимый кратковременный ток, А		10		
Диапазон рабочих температур, °С		от -40 до +50		
Диапазон выдержки времени, сек		–	–	(0,1–180)±2%
Масса, кг		0,03; 0,05	0,05	0,06
Механическая износостойкость, не менее, циклов В/О		$1{,}6 \times 10^6$		
Степень защиты		IP20		

Ассортимент

Изображение	Наименование	Артикул	Количество и вид контактов
	Приставка ПВН-11 (задержка при вкл. 0,1-30 сек) 1з+1р TDM	SQ0708-0032	1з+1р
	Приставка ПВН-12 (задержка при вкл. 10-180 сек) 1з+1р TDM	SQ0708-0033	
	Приставка ПВН-13 (задержка при вкл. 0,1-3 сек) 1з+1р TDM	SQ0708-0034	
	Приставка ПВН-21 (задержка при откл. 0,1-30 сек) 1з+1р TDM	SQ0708-0035	
	Приставка ПВН-22 (задержка при откл. 10-180 сек) 1з+1р TDM	SQ0708-0036	
	Приставка ПВН-23 (задержка при откл. 0,1-3 сек) 1з+1р TDM	SQ0708-0037	
	Приставка ПКН-0,4 доп. контакты 4р TDM	SQ0708-0038	4р
	Приставка ПКН-11 доп. контакты 1з+1р TDM	SQ0708-0039	1з+1р
	Приставка ПКН-20 доп. контакты 2з TDM	SQ0708-0040	2з
	Приставка ПКН-22 доп. контакты 2з+2р TDM	SQ0708-0041	2з+2р
	Приставка ПКН-40 доп. контакты 4з TDM	SQ0708-0042	4з
	Приставка ПКБН-11 контакты 1з+1р TDM	SQ0708-0092	1з+1р
	Приставка ПКБН-20 контакты 2з TDM	SQ0708-0093	2з
	Панель для крепления ПКБН (для КМН 80-95А)	SQ0708-0094	–

Упаковка

Артикул	Транспортная упаковка				
	Количество, шт.	Масса, кг	Габаритные размеры, мм		
			Длина	Ширина	Высота
SQ0708-0032	130	12	520	275	210
SQ0708-0033					
SQ0708-0034					
SQ0708-0035					
SQ0708-0036					
SQ0708-0037					
SQ0708-0038	150	11	440	290	175
SQ0708-0039	300	12,5			
SQ0708-0040					
SQ0708-0041	150	11			
SQ0708-0042					
SQ0708-0092	250	13	435	280	280
SQ0708-0093					
SQ0708-0094	1000	6	275	200	250

Габаритные размеры (мм)

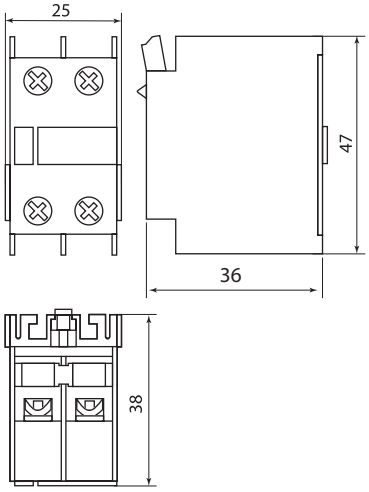

ПКН-11, ПКН-20

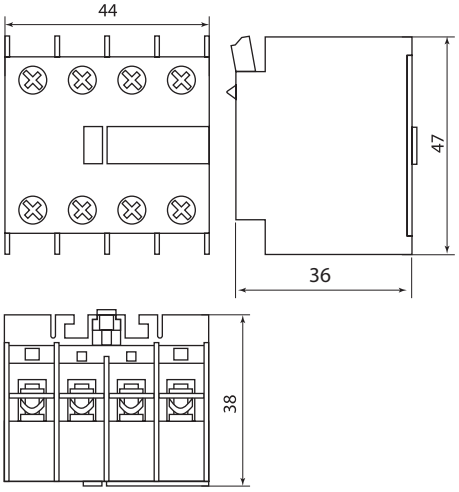

ПКН-04, ПКН-22, ПКН-40

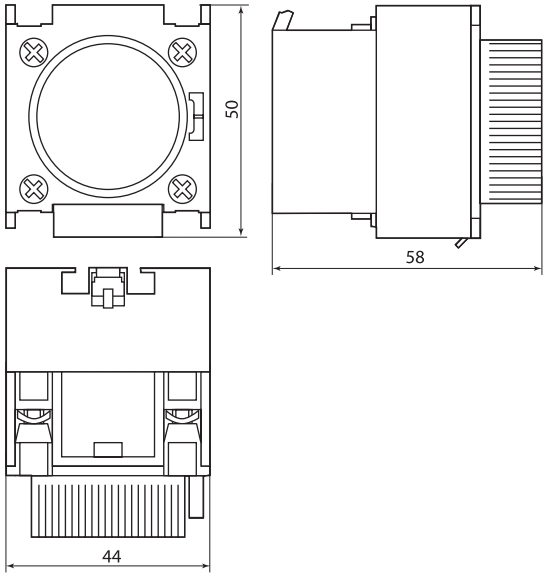

ПВН