АВТОМАТИЧЕСКИЕ ВЫКЛЮЧАТЕЛИ СЕРИИ **BA47-60 DC** НА ПОСТОЯННЫЙ ТОК

ТУ2008. **АЯКИ.641235.003ТУ**

230/400 В~ 50 Гц | 6 кА | IP20 | +50 °C –40 °C | гарантия 5 лет

EAC

Сертификат ТР ТС

Назначение

- Проведение тока в нормальном режиме.
- Защита сетей от перегрузок и короткого замыкания в цепях постоянного тока напряжением до 440 В.

Применение

- Вводно-распределительные устройства жилых и общественных зданий.
- Групповые цепи и отдельные потребители электроэнергии.

Время-токовые характеристики отключения

Выбор время-токовой характеристики отключения в зависимости от нагрузки:

- **Характеристика С** (срабатывание в зоне свыше 5-10 In) – групповые цепи и бытовые нагрузки с умеренными пусковыми токами: электроприборы, освещение, промышленное оборудование.

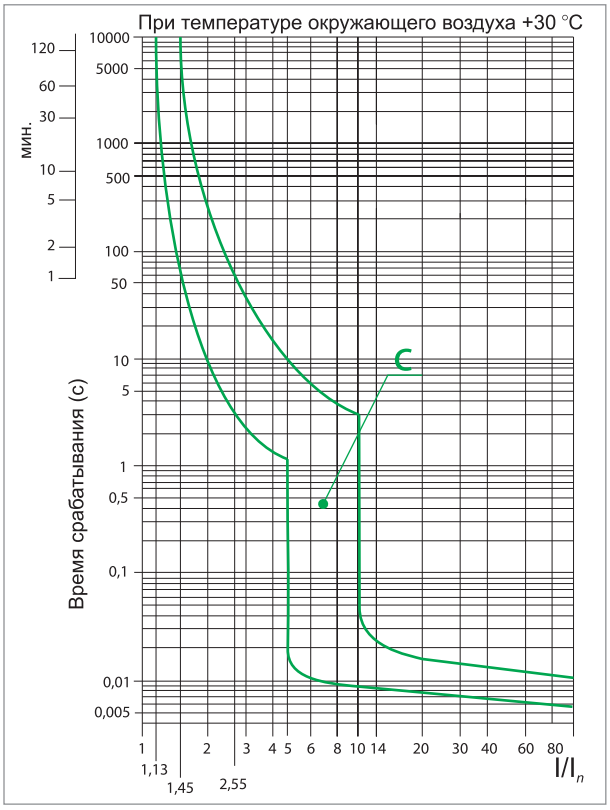

Материалы

- Корпус и детали выполнены из пластика, не поддерживающего горение.
- Маркировка выполнена в соответствии с требованиями ГОСТ и не подвержена истиранию в течение всего срока эксплуатации.

Маркировка

Номинальный ток – значение тока в амперах (А), который автомат способен пропускать бесконечно долго без отключения цепи.

Номинальное напряжение – напряжение постоянного тока (знак ⎓), при котором автомат работает в нормальных условиях.

Характеристики электромагнитного расцепителя – зона срабатывания автоматического выключателя согласно время-токовой характеристики отключения.

Значение **Icu** обозначает номинальную предельную наибольшую отключающую способность.
Значение **Ics** обозначает номинальную рабочую наибольшую отключающую способность.

Преимущества

Возможность пломбирования для защиты от несанкционированного доступа (заглушка поставляется отдельно).

Клеммные зажимы автомата промаркированы, что позволяет избежать ошибок при монтаже.

Штрихкод и артикул на каждом виде упаковки делают продукт максимально приспособленным к требованиям автоматизированного складского хранения и розничной торговли.

Защелка на DIN-рейку фиксируется с двух сторон, упрощает монтаж и демонтаж аппарата.

Подробное руководство по эксплуатации позволяет легко установить автомат даже начинающему монтажнику.

Конструкция

Конструкция выключателя предусматривает два типа защиты от перегрузки и короткого замыкания, что существенно повышает защищенность распределительных и групповых цепей.

Геометрия боковых поверхностей изделия разработана для улучшения теплового режима работы.

Антипригарная пластина защищает корпус аппарата от прогорания при коротких замыканиях.

Конструкция клеммных зажимов позволяет исключить случайное прикосновение к токоведущим частям.

Под антипригарной пластиной находится **постоянный магнит.** Он ориентирует магнитное поле внутри автоматического выключателя таким образом, чтобы дуга при разъединении силовых контактов затягивалась в дугогасительную камеру.

На лицевой панели расположен **механический индикатор положения контактов** (включено/отключено).

Контактные группы **снабжены серебряными вставками** для увеличения износоустойчивости и снижения переходного сопротивления и тепловых потерь.

Выключатели ВА47-29 **могут устанавливаться в любом положении** без изменения их номинальных характеристик. Подвод питающей линии может производиться как через верхние, так и через нижние клеммы без нарушения работоспособности автомата.

Наличие семи заклепок позволяет усилить конструкцию аппарата и предотвратить деформацию корпуса при затягивании клеммных винтов.

Возможность подсоединения дополнительных устройств (контакты КС47, КСВ47, расцепитель независимы РН47, расцепитель минимального и максимального напряжения РММ47).

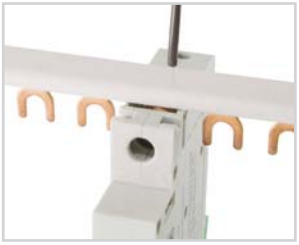

Наличие **двойного одновременного подключения шины и проводника с обеих сторон** значительно расширяет диапазон возможных схемных решений.

Универсальная головка усиленного винта клеммного зажима позволяет использовать как крестовую, так и шлицевую отвертки. Это обеспечивает необходимое усилие при затяжке.

Технические характеристики

Наименование параметра		Значение
Количество полюсов		1; 2
Наличие защиты от сверхтоков в полюсах		во всех полюсах
Номинальное рабочее напряжение постоянного тока на один полюс, не более, В		220
Номинальный ток In, А		1; 2; 3; 4; 5; 6; 10; 16; 20; 25; 32; 40; 50; 63
Номинальное импульсное выдерживаемого напряжение Uimp, кВ 4		4
Номинальная предельная наибольшая отключающая способность Inc	для 1р	Uc = 220 В; Icu = 6 кА
	для 2р	Uc = 440 В; Icu = 6 кА
Характеристика срабатывания от сверхтоков, тип		С
Время-токовые рабочие характеристики	тепловой расцепитель	1,13In: tcp≥1 часа – без расцепления 1,45In: tcp<1 часа – расцепление 2,55In: 1 с<tcp<60 с – (при Icp≤32 А) – расцепление 1 с<tcp <120 с – (при In >32 А) – расцепитель
	электромагнитный расцепитель	С: (5–10 In)
Механическая износостойкость, циклов В/О, не менее		20 000
Электрическая износостойкость, циклов В/О, не менее		6000
Степень защиты по ГОСТ 14254-96		IP20
Максимальное сечение провода, присоединяемого к контактным зажимам, мм²		25
Наличие драгметаллов: серебро, г/полюс 0,15 (до 25 А); 0,22 (25–63 А)		0,15 (до 25 А); 0,22 (25–63 А)
Климатическое исполнение и категория размещения по ГОСТ 15150-69		УХЛ4
Режим работы		продолжительный
Масса одного полюса, не более, кг		0,094

Ассортимент

Изображение	Наименование	Артикул	Номинальный ток, А	Род тока	Время-токовая характеристика
1-полюсные					
	Автоматический выключатель ВА47-60DC 1Р 1А 6кА х-ка С 220В пост. тока TDM	SQ0223-1002	1	DC	D
	Автоматический выключатель ВА47-60DC 1Р 2А 6кА х-ка С 220В пост. тока TDM	SQ0223-1004	2		
	Автоматический выключатель ВА47-60DC 1Р 3А 6кА х-ка С 220В пост. тока TDM	SQ0223-1005	3		
	Автоматический выключатель ВА47-60DC 1Р 4А 6кА х-ка С 220В пост. тока TDM	SQ0223-1006	4		
	Автоматический выключатель ВА47-60DC 1Р 5А 6кА х-ка С 220В пост. тока TDM	SQ0223-1007	5		
	Автоматический выключатель ВА47-60DC 1Р 6А 6кА х-ка С 220В пост. тока TDM	SQ0223-1008	6		
	Автоматический выключатель ВА47-60DC 1Р 10А 6кА х-ка С 220В пост. тока TDM	SQ0223-1009	10		
	Автоматический выключатель ВА47-60DC 1Р 16А 6кА х-ка С 220В пост. тока TDM	SQ0223-1011	16		
	Автоматический выключатель ВА47-60DC 1Р 20А 6кА х-ка С 220В пост. тока TDM	SQ0223-1012	20		
	Автоматический выключатель ВА47-60DC 1Р 25А 6кА х-ка С 220В пост. тока TDM	SQ0223-1013	25		
	Автоматический выключатель ВА47-60DC 1Р 32А 6кА х-ка С 220В пост. тока TDM	SQ0223-1014	32		
	Автоматический выключатель ВА47-60DC 1Р 40А 6кА х-ка С 220В пост. тока TDM	SQ0223-1015	40		
	Автоматический выключатель ВА47-60DC 1Р 50А 6кА х-ка С 220В пост. тока TDM	SQ0223-1016	50		
	Автоматический выключатель ВА47-60DC 1Р 63А 6кА х-ка С 220В пост. тока TDM	SQ0223-1017	63		

Изображение	Наименование	Артикул	Номинальный ток, А	Род тока	Время-токовая характеристика
2-полюсные					
	Автоматический выключатель ВА47-60DC 2Р 1А 6кА х-ка С 440В пост. тока TDM	SQ0223-1019	1	DC	D
	Автоматический выключатель ВА47-60DC 2Р 2А 6кА х-ка С 440В пост. тока TDM	SQ0223-1021	2		
	Автоматический выключатель ВА47-60DC 2Р 3А 6кА х-ка С 440В пост. тока TDM	SQ0223-1022	3		
	Автоматический выключатель ВА47-60DC 2Р 4А 6кА х-ка С 440В пост. тока TDM	SQ0223-1023	4		
	Автоматический выключатель ВА47-60DC 2Р 5А 6кА х-ка С 440В пост. тока TDM	SQ0223-1024	5		
	Автоматический выключатель ВА47-60DC 2Р 6А 6кА х-ка С 440В пост. тока TDM	SQ0223-1025	6		
	Автоматический выключатель ВА47-60DC 2Р 10А 6кА х-ка С 440В пост. тока TDM	SQ0223-1026	10		
	Автоматический выключатель ВА47-60DC 2Р 16А 6кА х-ка С 440В пост. тока TDM	SQ0223-1028	16		
	Автоматический выключатель ВА47-60DC 2Р 20А 6кА х-ка С 440В пост. тока TDM	SQ0223-1029	20		
	Автоматический выключатель ВА47-60DC 2Р 25А 6кА х-ка С 440В пост. тока TDM	SQ0223-1030	25		
	Автоматический выключатель ВА47-60DC 2Р 32А 6кА х-ка С 440В пост. тока TDM	SQ0223-1031	32		
	Автоматический выключатель ВА47-60DC 2Р 40А 6кА х-ка С 440В пост. тока TDM	SQ0223-1032	40		
	Автоматический выключатель ВА47-60DC 2Р 50А 6кА х-ка С 440В пост. тока TDM	SQ0223-1033	50		
	Автоматический выключатель ВА47-60DC 2Р 63А 6кА х-ка С 440В пост. тока TDM	SQ0223-1034	63		

Упаковка

Артикулы	Транспортная упаковка				
	Количество, шт.	Масса, кг	Габаритные размеры, мм		
			Длина	Ширина	Высота
1Р	60	9	43	25	18
2Р	30	9,3			

Аксессуары

Изображение	Наименование	Артикул	Страница
	Контакт дополнительный КС47 (для ВА47-60) на DIN-рейку TDM	SQ0206-0216	63
	Контакт состояния КСВ47 (для ВА47-60) на DIN-рейку TDM	SQ0206-0217	63

Изображение	Наименование	Артикул	Страница
	Расцепитель независимый РН47 (для ВА47-60) 230/400В на DIN-рейку TDM	SQ0206-0218	63
	Расцепитель независимый РН47 (для ВА47-60) 12/24В на DIN-рейку TDM	SQ0206-0222	
	Расцепитель минимального и максимального напряжения РММ47 (для ВА47-60) 230В на DIN-рейку TDM	SQ0206-0219	63

Сравнительная таблица аналогов по сериям

TDM ELECTRIC	Schneider Electric	EATON	Schrack Technik
ВА47-60 DC	Acti 9 C60H-DC	PL7	BMS0-DC

Типовые схемы подключения

Количество полюсов			
1P	2P	3P	4P

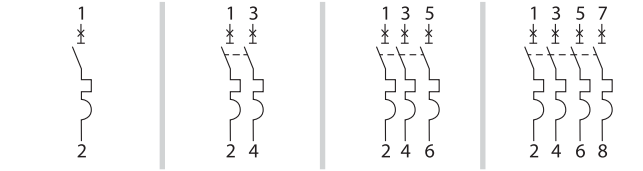

Особенности монтажа

Проводник			Шина соединительная
Жесткий	Гибкий	С наконечником	«PIN» и «FORK»

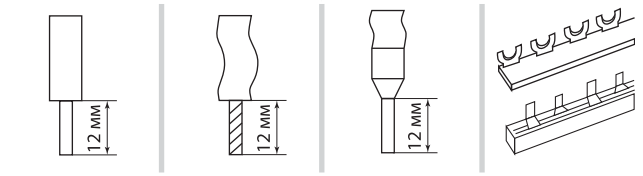

Габаритные размеры (мм)

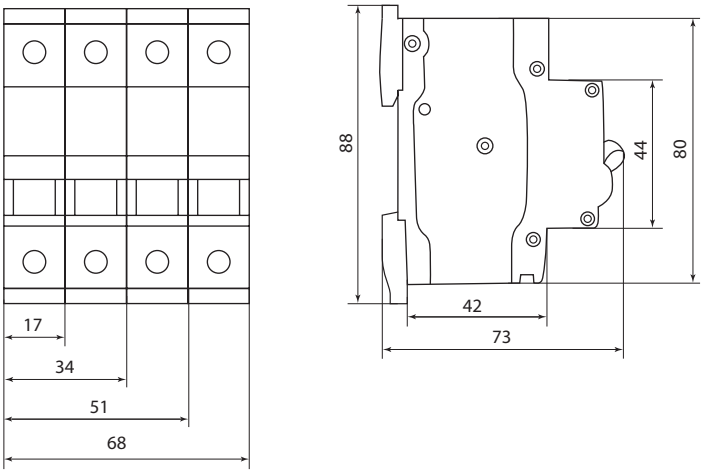

Схема подключения цепи постоянного тока
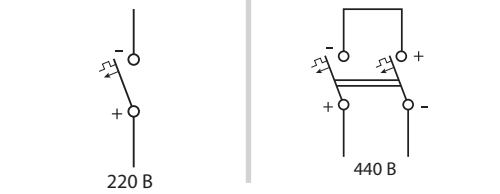
Количество полюсов	
1P	2P