РОЗЕТКА ИНФОРМАЦИОННАЯ (ТЕЛЕФОННАЯ, КОМПЬЮТЕРНАЯ, КОМПЬЮТЕРНАЯ/ТЕЛЕФОННАЯ, ТЕЛЕВИЗИОННАЯ)

Краткое руководство по эксплуатации

Основные сведения об изделии

Розетка информационная (телефонная, компьютерная, компьютерная/телефонная, телевизионная) серии KVARTA товарного знака IEK (далее – розетка) предназначена:

– телефонная – для подключения устройств абонентской телефонной техники, устанавливаемых в жилых, общественных и промышленных помещениях, к линиям телефонной сети;

– компьютерная – для подключения сетевого кабеля компьютерной техники;

– телевизионная – для подключения телевизионных приёмников к коаксиальной кабельной сети.

Область применения розетки: для скрытой установки внутри помещений. Розетка устанавливается в стандартные монтажные коробки диаметром от 55 до 60 мм, глубиной 40 мм.

Нормальным условием эксплуатации розетки является температура окружающей среды от минус 25 °С до плюс 40 °С. Остальные климатические характеристики розетки соответствуют типу климатического исполнения У3 по ГОСТ 15150.

По требованиям ограничения применения опасных веществ соответствует техническому регламенту Евразийского экономического союза ТР ЕАЭС 037/2016.

Технические характеристики

Основные технические характеристики информационной розетки приведены в таблицах 1–4.

Электрические схемы соединений информационной розетки представлены на рисунках 1–4.

Габаритные и присоединительные размеры информационной розетки представлены на рисунках 5–9.

Комплектность

В комплект поставки изделия входят:

– розетка – 1 шт.;

– паспорт – 1 экз. (на групповую упаковку).

Правила и условия эффективного и безопасного использования

Правила монтажа

Снять с защелок декоративную рамку, отделив её при помощи отвертки от механизма в сборе.

Для монтажа в монтажную коробку обеспечить минимальное расхождение распорных лапок путём выкручивания двух винтов, крепящих распорные лапки, старайтесь не выводить винты из зацепления с гайкой.

В телефонной и компьютерной розетке вставить подготовленные к монтажу провода в пазы колодки. Опуская крышку колодки на 90°, надёжно закрепить провода в колодке.

В телевизионной розетке подготовленный к монтажу коаксиальный кабель присоединить к винтовым зажимам.

Установить механизм в монтажную коробку, закрепить с помощью саморезов или завернуть два винта до надёжной фиксации распорными лапками.

Установить на закреплённое шасси декоративную рамку до фиксации на защёлках.

Текущий ремонт

Розетка является законченным изделием и ремонту не подлежит.

Транспортирование, хранение и утилизация

Транспортирование розетки производится при температуре от минус 45 °С до плюс 50 °С любым видом крытого транспорта, обеспечивающим предохранение упакованного изделия от повреждений.

Хранение розетки осуществляется в упаковке изготовителя в помещениях с естественной вентиляцией. Температура окружающего воздуха от минус 45 °С до плюс 50 °С. Верхнее значение относительной влажности воздуха 98 % при плюс 25 °С.

При обнаружении неисправности по истечении гарантийного срока изделие подлежит утилизации

Утилизируется как изделие бытовой электронной техники.

Срок службы и гарантии изготовителя

Срок службы – не менее 10 лет

Гарантийный срок эксплуатации розетки – 2 года со дня продажи при условии соблюдения потребителем условий транспортирования, хранения и эксплуатации и монтажа.

Таблица 1 – Технические характеристики телефонной розетки

Наименование показателя	Исполнение			
	РТ10-КБ	РТ12-КБ	РТ10-ККм	РТ12-ККм
Число контактов, шт.	4			
Тип розетки	8Р4С, RJ45			
Калибр кабеля по AWG	26–24			
Номинальный ток, А	1			
Количество розеток, шт.	1	2	1	2
Цвет	белый		кремовый	

Таблица 2 – Технические характеристики компьютерной розетки

Наименование показателя	Исполнение			
	РК10-КБ	РК10-ККм	РК12-КБ	РК12-ККм
Число контактов, шт.	8			
Тип розетки	8Р8С, RJ45			
Калибр кабеля по AWG	22–24			
Количество розеток, шт.	1		2	
Категория по ISO/IEC 11801	5е			
Рабочая частота, МГц	125			
Цвет	белый	кремовый	белый	кремовый

Таблица 3 – Технические характеристики компьютерной/телефонной розетки

Наименование показателя	Исполнение			
	РК/Т12-КБ		РК/Т12-ККм	
	компьютерная	телефонная	компьютерная	телефонная
Число контактов, шт.	8	4	8	4
Тип розетки	8Р8С, RJ45	8Р4С, RJ45	8Р8С, RJ45	8Р4С, RJ45
Калибр кабеля по AWG	22–24	26–24	22–24	26–24
Номинальный ток, А	–	1	–	1

Продолжение таблицы 3

Наименование показателя	Исполнение			
	РК/Т12-КБ		РК/Т12-ККм	
	компьютерная	телефонная	компьютерная	телефонная
Категория по ISO/IEC 11801	5е	–	5е	–
Рабочая частота, МГц	125	–	125	–
Цвет	белый		кремовый	

Таблица 4 – Технические характеристики телевизионной розетки

Наименование показателя	Исполнение			
	РТВ10-КБ	РТВ10-ККм	РТВ11-КБ	РТВ11-ККм
Полоса частот, МГц	5–862			
Тип розетки	оконечная		проходная	
Ослабление сигнала, дБ	4			
Волновое сопротивление, Ом	75			
Цвет	белый	кремовый	белый	кремовый

Электрические схемы соединений информационных розеток представлены на рисунках 1–4.

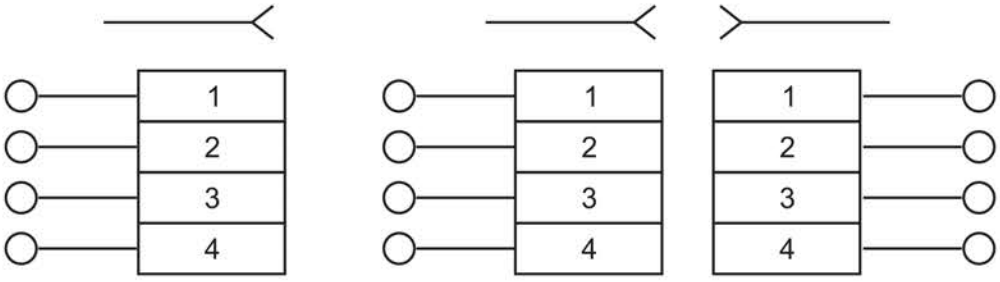

РТ10-КБ; РТ10-ККм РТ12-КБ; РТ12-ККм

Рисунок 1 – Электрические схемы телефонных розеток серии KVARTA

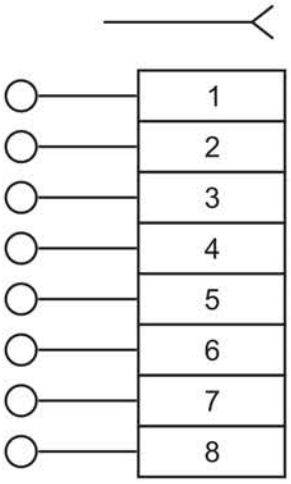

РК10-КБ, РК10-ККм

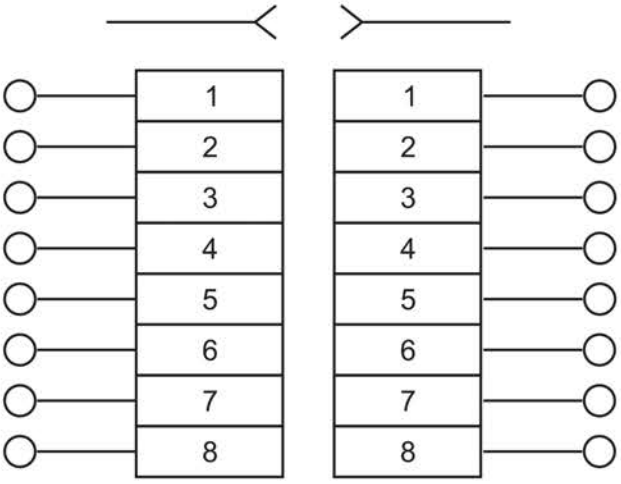

РК12-КБ, РК12-ККм

Рисунок 2 – Электрические схемы компьютерной розетки серии KVARTA

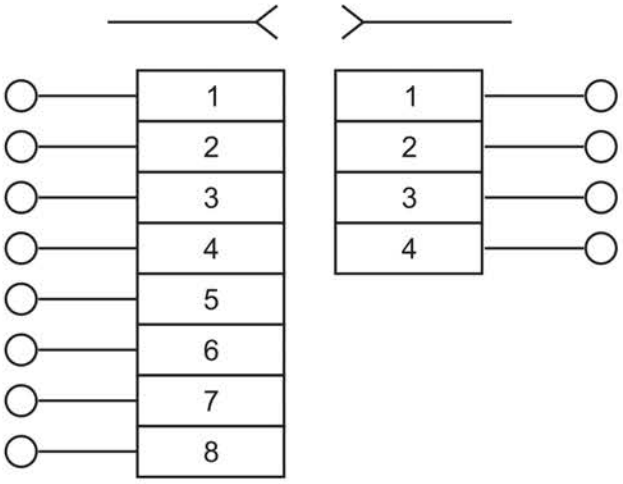

РК/Т12-КБ; РК/Т12-ККм

Рисунок 3 – Электрическая схема розетки компьютерной/телефонной серии KVARTA

РТВ10-КБ, РТВ10-ККм, РТВ11-КБ, РТВ11-ККм

Рисунок 4 – Электрическая схема телевизионных телевизионной розеток розетки серии KVARTA

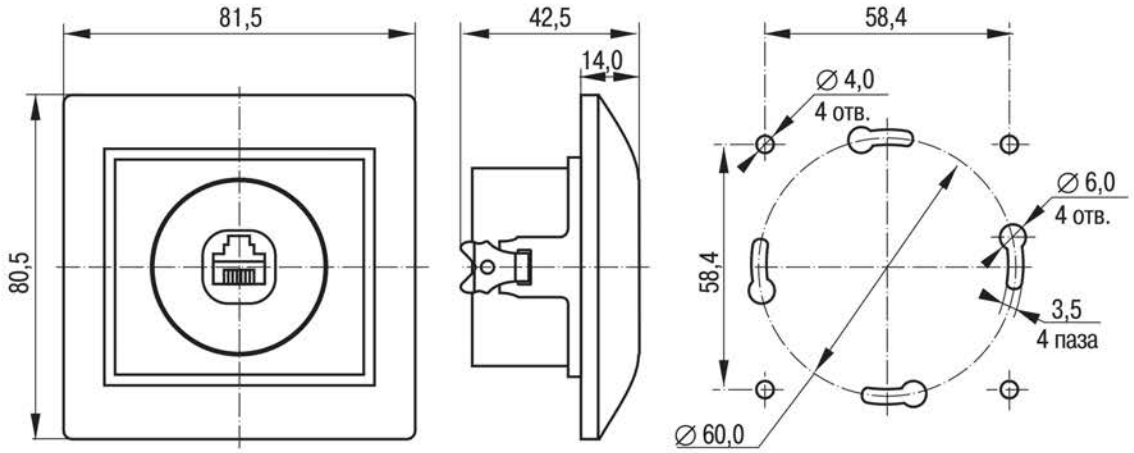

Рисунок 5 – Габаритные и присоединительные размеры РТ10-КБ, РТ10-ККм, РК10-КБ, РК10-ККм

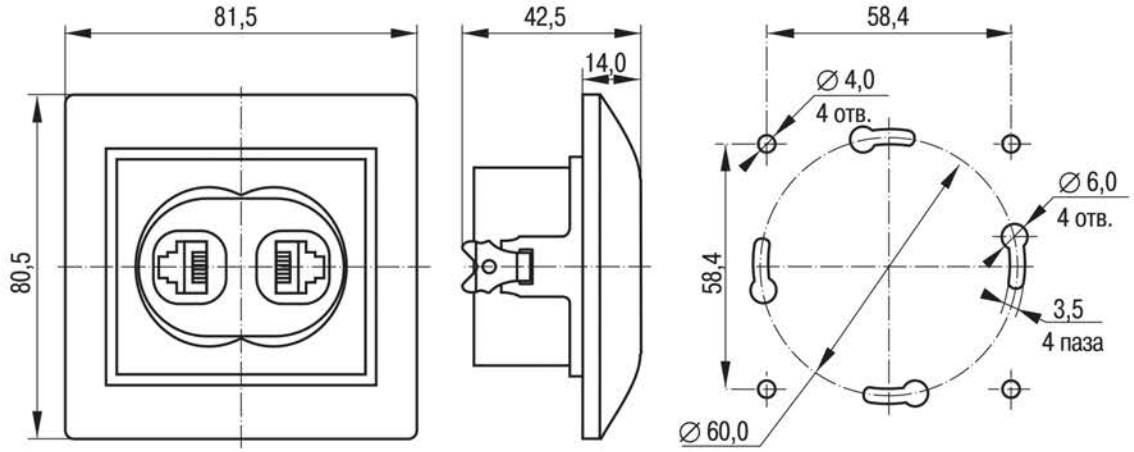

Рисунок 6 – Габаритные и присоединительные размеры РТ12-КБ, РТ12-ККм, РК/Т12-КБ, РК/Т12-ККм

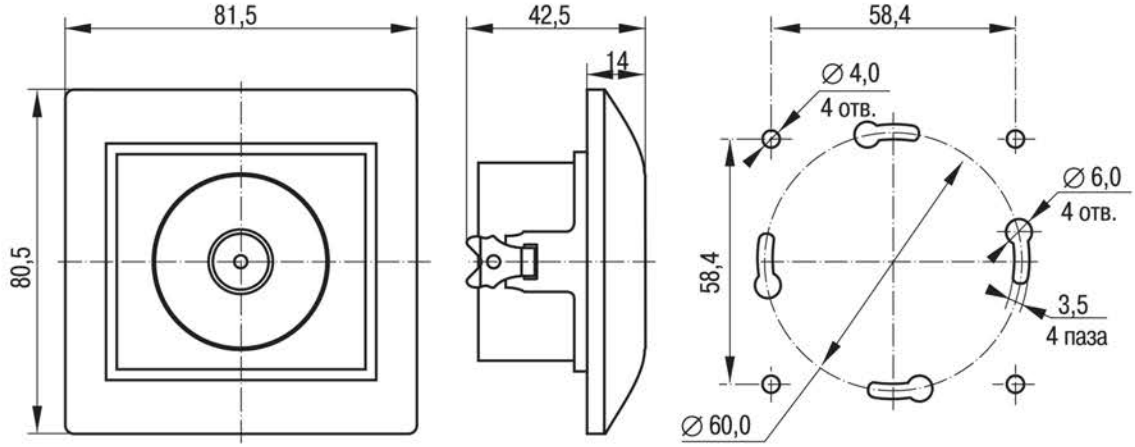

Рисунок 7 – Габаритные и присоединительные размеры РТВ10-КБ, РТВ10-ККм

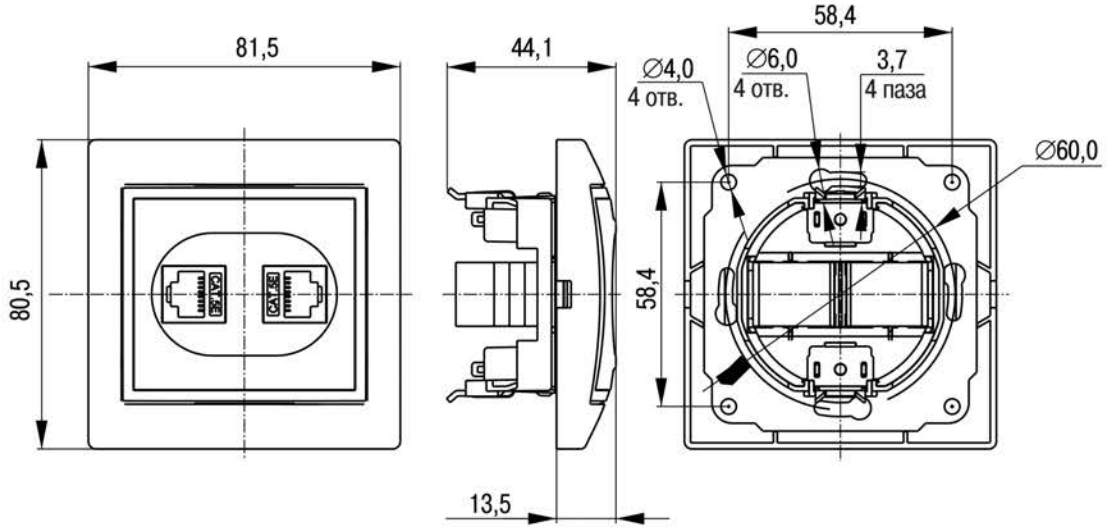

Рисунок 8 – Габаритные и присоединительные размеры РК12-КБ, РК12-ККм

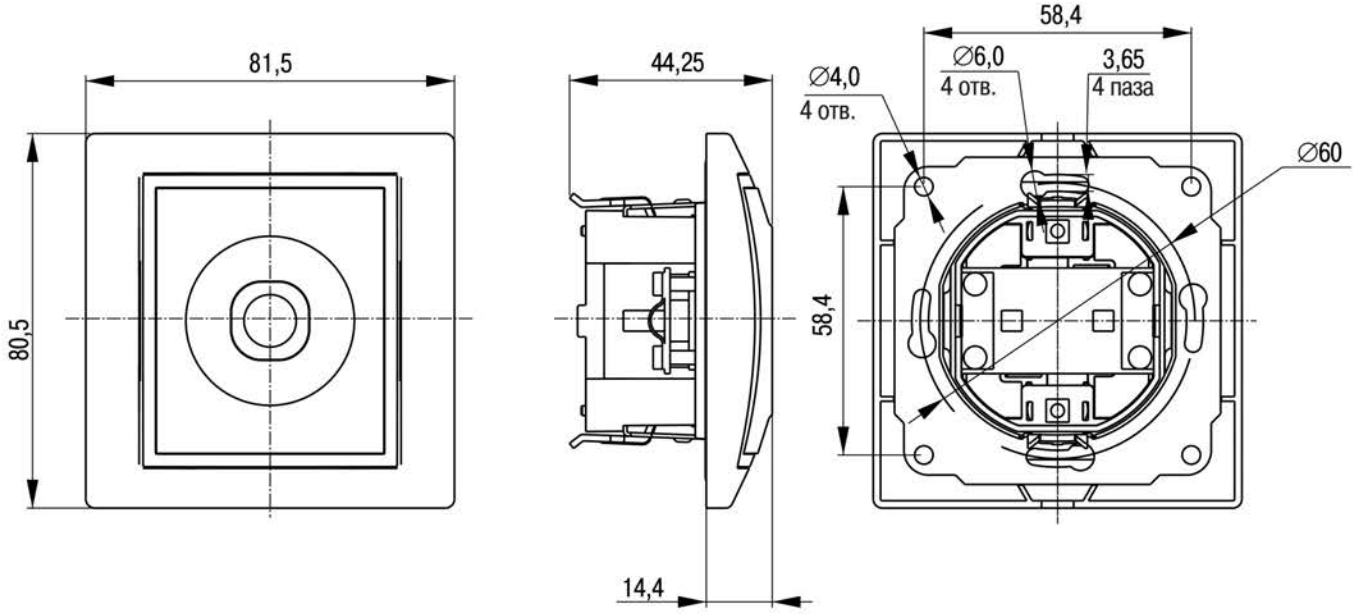

Рисунок 9 – Габаритные и присоединительные размеры РТВ11-КБ, РТВ11-ККм