Пускорегулирующие аппараты для газоразрядных ламп

ПРА для HS и HI ламп 250 до 1000 Вт

Модель: 91x104 мм

Для натриевых ламп высокого давления (HS), металлогалогенных ламп (HI) и металлогалогенных ламп с керамической горелкой (C-HI)
Вакуумная пропитка полиэфирной смолой
Винтовые контактные зажимы: 0,75-2,5 мм²
Класс защиты I
tw 130

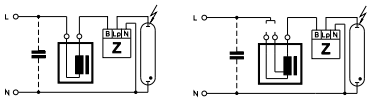

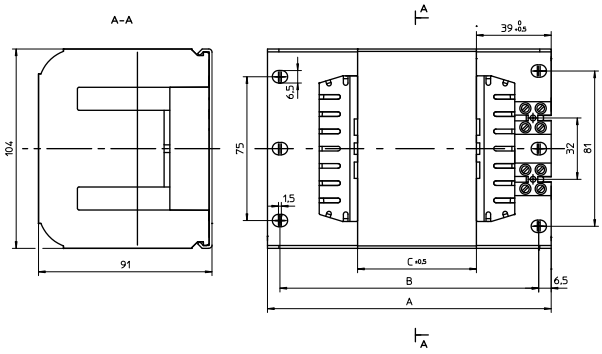

Лампа			ПРА										Конденсатор	
Мощн. Вт	Тип	Ток A	Тип	**№ заказа**	Напряжен. AC В, Гц	a мм	b мм	c мм	Вес кг	Δt K	Коэф. мощности λ	Энерго-эффективн	C_P μФ	I_N A
250	HS, HI	3,00	NaHJ 250.727*	**571042**	230, 50	133	120	42	3,30	75	0,39	EEI=A3	32	1,26
			NaHJ 250.727	**571049**	240, 50	133	120	42	3,40	75	0,39	EEI=A3	32	1,21
400	HS, HI	4,45	NaHJ 400.006	**571044**	220, 50	148	135	62	4,57	75	0,44	**A2**	45	2,00
			NaHJ 400.006	**571047**	230, 50	148	135	62	4,57	80	0,44	**A2**	45	1,95
			NaHJ 400.737	**571054**	230/240, 50	148	135	62	4,7	75	0,45	**A2**	45	2,00/1,95
			NaHJ 400.737	**571050**	240, 50	148	135	62	4,61	80	0,43	**A2**	45	1,90
			NaHJ 400.012	**571057**	220, 60	148	135	68	4,45	75	0,44	**A2**	40	2,00
600	HS	6,20	NaH 600.010	**571045**	220, 50	173	160	96	6,78	75	0,44	**A2**	65	2,90
			NaH 600.005	**571055**	230/240, 50	173	160	96	6,89	75	0,44	**A2**	65	2,90/2,85
			NaH 600.140	**571058**	220, 60	173	160	96	6,79	75	0,46	**A2**	55	3,00
1000	HS	10,30	NaHJ 1000.089	**571043**	220, 50	248	235	160	11,31	75	0,47	**A2**	100	5,1
	HI	9,50								75	0,51	**A2**	85	5,0
	HS	10,30	NaHJ 1000.089	**571046**	230, 50	248	235	160	11,4	75	0,45	**A2**	100	5,1
	HI	9,50								75	0,49	**A2**	85	5,0
	HS	10,30	NaHJ 1000.089	**571051**	230/240, 50	248	235	160	11,57	75	0,45	**A2**	100	5,1
	HI	9,50								75	0,46	**A2**	85	5,0
	HS	10,30	NaHJ 1000.089	**571048**	240, 50	248	235	160	11,45	75	0,42	**A2**	100	4,8
	HI	9,50								75	0,46	**A2**	85	4,9
	HS	10,30	NaHJ 1000.089	**571056**	220, 60	248	235	160	11,13	75	0,46	**A2**	100	5,1
	HI	9,50								75	0,50	**A2**	85	5,0

* ПРА без маркировки CE предназначены для замены или для продажи вне рынка Евросоюза

С термовыключателем

Термовыключатель с автоматическим восстановлением

Лампа			ПРА										Конденсатор	
Мощн. Вт	Тип	Ток A	Тип	**№ заказа**	Напряжен. AC В, Гц	a мм	b мм	c мм	Вес кг	Δt K	Коэф. мощности λ	Энерго-эффективн	C_P μФ	I_N A
250	HS, HI	3,00	NaHJ 250.727*	**571052**	230/240, 50	133	120	42	3,40	75	0,39	EEI=A3	32	1,26/1,21
400	HS, HI	4,45	NaHJ 400.737	**571053**	230/240, 50	148	135	62	4,7	75	0,43	**A2**	45	1,95/1,90

* ПРА без маркировки CE предназначены для замены или для продажи вне рынка Евросоюза