# G13 сквозные патроны

**Для люминесцентных ламп T8 (T26), T12 (T38)**

Патроны со встроенным держателем для стартера имеют двойные безвинтовые контактные зажимы для цепи лампы и безвинтовые контактные зажимы для цепи стартера. Держатель штырька лампы для надежного контакта
Макс. допустимая температура $T_m$
на тыльной стороне патрона: 110 °C

G13 сквозной патрон для ламп T8 и T12
Высота оси: 23 мм
Корпус: PC, белый, передняя панель: PBT GF, белая
T140, номинальный режим: 2/500
Безвинтовые контактные зажимы: 0,5–1 мм²
Боковые защелки для толщины стенки 0,4–2 мм
Вес: 6 г, упаковка: 1000 шт
Тип: 27700/27701
**№ заказа: 109330** со стопором
**№ заказа: 109331** без стопора

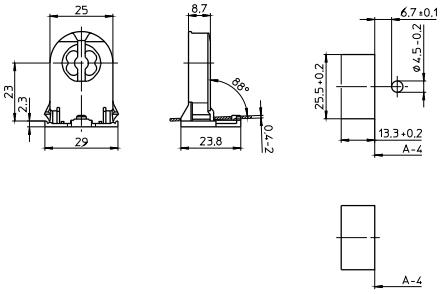

G13 Rotoclic сквозные патроны
для ламп T8 и T12
Высота оси: 23 мм
Корпус: PC, белый, передняя панель: PBT GF, белая
T140, номинальный режим: 2/500
Безвинтовые контактные зажимы: 0,5–1 мм²
Боковые защелки для толщины стенки 0,4–2 мм
Вес: 6,8 г, упаковка: 1000 шт
Тип: 27700/27701
**№ заказа: 546641** с выступом
**№ заказа: 546642** без стопора

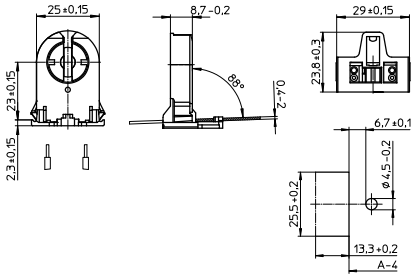

G13 сквозные патроны для ламп T8 и T12
Высота оси: 31 мм
Корпус: PC, белый, ротор: PBT, белый
T130, Номинальный режим: 2/500
Безвинтовые контактные зажимы: 0,5–1 мм²
Боковые защелки для толщины стенки 0,6–2 мм
Вес: 9,9 г, упаковка: 1000 шт.
Тип: 28500/28501
**№ заказа: 100591** со стопором
**№ заказа: 100593** без стопора

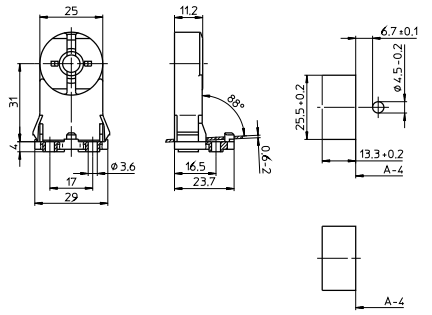
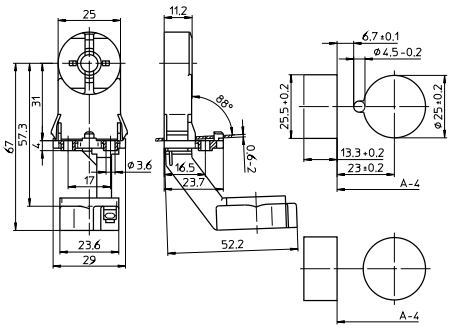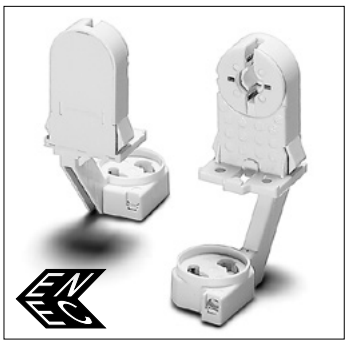
G13 сквозные патроны для ламп T8 и T12
С патроном для стартера
Высота оси: 31 мм
Корпус: PC, белый, ротор: PBT, белый
T130, Номинальный режим: 2/250
Безвинтовые контактные зажимы: 0,5–1 мм²
Боковые защелки для толщины стенки 0,6–2 мм
Вес: 16 г, упаковка: 500 шт.
Тип: 28600/28601
**№ заказа: 100596** со стопором
**№ заказа: 100598** без стопора