G13 торцевые патроны

Для люминесцентных ламп T8 (T26), T12 (T38)

Патроны со встроенным патроном для стартера оснащены большим ротором, имеют двойные безвинтовые контактные зажимы для цепи лампы и безвинтовые контактные зажимы для цепи стартера. Держатель штырька лампы для надежного контакта (исключая тип 485)

G13 торцевые патроны для ламп T8 и T12
Толщина патрона: 13 мм
Корпус: PC, белый, передняя панель/ротор: PBT GF, белый
T130, номинальный режим: 2/500
Двойные безвинтовые контатктные зажимы: 0,5–1 мм²
Ножки с тыльной стороны для стенки до 1,2 мм
Вес: 5/5,5 г, упаковка: 1000 шт.
Тип: 47105/47106
№ заказа: 101685
№ заказа: 101690 С компенсирующей пружиной

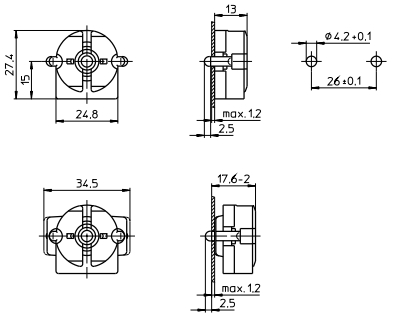

G13 торцевые патроны для ламп T8 и T12
Толщина патрона: 9,5 мм
Корпус: PC, белый, передняя панель/ротор: PBT GF, белый
T130, номинальный режим: 2/500
Двойные безвинтовые контатктные зажимы: 0,5–1 мм²
Ножки с тыльной стороны для стенки до 1,2 мм
Вес: 5/5,5 г, упаковка: 1000 шт.
Тип: 47505/47506
№ заказа: 101749
№ заказа: 101753 с компенсирующей пружиной

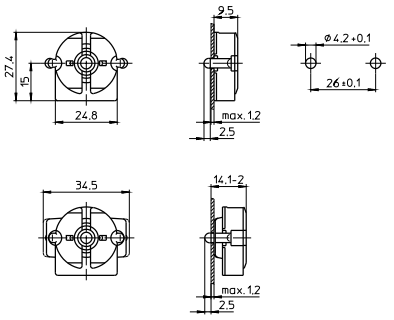

G13 торцевые патроны для ламп T8 и T12
Толщина патрона: 13 мм
Корпус: PC, белый, передняя панель/ротор: PBT GF, белый
T130, номинальный режим: 2/500
Двойные безвинтовые контатктные зажимы: 0,5–1 мм²
Установочные отверстия для винтов M3
Вес: 5/5,5 г, упаковка: 1000 шт.
Тип: 47100/47102
№ заказа: 101674
№ заказа: 101681 с компенсирующей пружиной

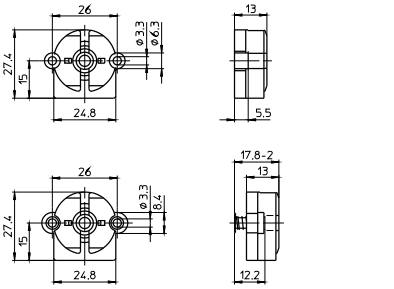
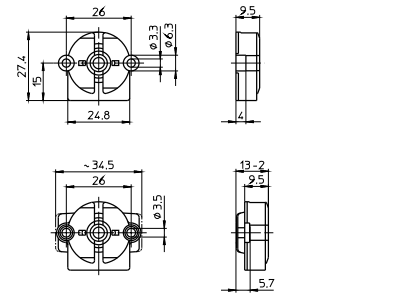
G13 торцевые патроны для ламп T8 и T12
Толщина патрона: 9,5 мм
Корпус: PC, белый, передняя панель/ротор: PBT GF, белый
T130, номинальный режим: 2/500
Двойные безвинтовые контатктные зажимы: 0,5–1 мм²
Установочные отверстия для винтов M3
Вес: 5/5,5 г, упаковка: 1000 шт.
Тип: 47500/47502
№ заказа: 101738
№ заказа: 101740 с компенсирующей пружиной