Светодиодная лампа акцентного освещения **Essential MR16**

ESS LEDspot 5W 400lm GU5.3 865 220V

Лампы Essential LEDspots MR16 совместимы с большинством существующих светильников с патроном GU5.3 и предназначены для замены галогенных ламп. Они значительно экономят электроэнергию и доступны по стоимости.

Данные о продукции

Общая информация	
Цоколь	GU5.3 [GU5.3]
Соответствие стандарту EU RoHS	Да
Номинальный срок службы (ном.)	10000 h
Цикл переключения	50000X

Технические характеристики освещения	
Код цвета	765 [CCT 6500 K]
Угол пучка света (ном.)	120 °
Светоотдача (ном.)	400 lm
Обозначение цвета	Cool Daylight
Коррелированная цветовая температура (ном.)	6500 K
Эффективность освещения (номинальная) (ном.)	80,00 lm/W
Постоянство цвета	<6
Коэффициент цветопередачи (ном.)	70
Стабильность светового потока лампы в конце номинального срока службы (ном.)	70 %

Эксплуатационные и электрические характеристики	
Входная частота	50–60 Hz
Power (Rated) (Nom)	5 W
Ток лампы (ном.)	42 mA
Эквивалент мощности	35 W
Время включения (ном.)	0,5 s
Время прогрева до 60 % света (ном.)	0.5 s
Коэффициент мощности (ном.)	0.5
Напряжение (ном.)	220 V

Температура	
Температура корпуса максимальная (ном.)	70 °C

Системы управления и регулировка яркости света	
Возможность изменения яркости света	No

Механические компоненты и корпус	
Финишная обработка колбы	Прозрачное

Светодиодная лампа акцентного освещения Essential MR16

Форма колбы	MR16 [2inch/50mm]
Соответствие требованиям и область применения	
Подходит для акцентного освещения	No
Энергопотребление кВт-час/1000 ч	5 kWh
Данные об изделии	
Полный код продукта	871951430243300
Название продукта для заказа	ESS LEDspot 5W 400lm GU5.3 865 220V

EAN/UPC — продукт	8719514302433
Код заказа	929001844787
Нумератор — количество на упаковку	1
Нумератор— упаковок на внешний короб	10
Материал (SAP)	929001844787
Вес нетто (шт.) SAP	0,038 kg

Чертеж размеров

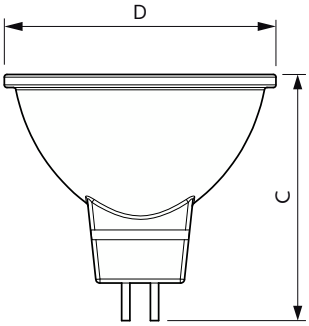

ESS LEDspot 5W 400lm GU5.3 865 220V

Product	D	C
ESS LEDspot 5W 400lm GU5.3 865 220V	50,5 mm	46,5 mm

Фотометрические данные

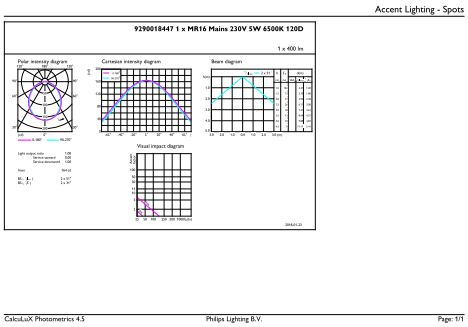

LEDspot ESS 50W GU5.3 MR16 865 12D ND RCA

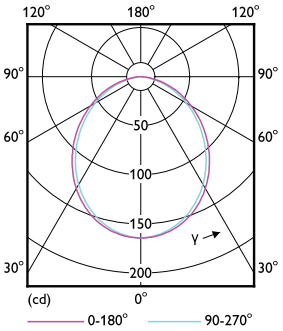

LEDspot ESS 50W GU5.3 MR16 827 12D ND RCA

Светодиодная лампа акцентного освещения Essential MR16

Фотометрические данные

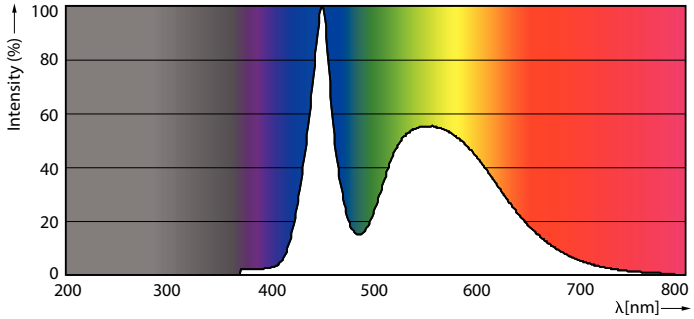

LEDspot ESS 50W GU5.3 MR16 865 12D ND RCA

Срок службы

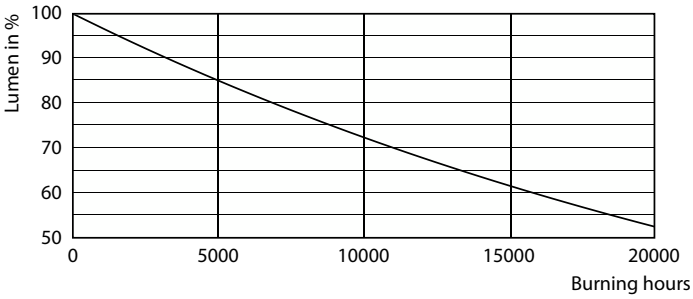

LEDspot ESS 50W GU5.3 MR16 827 12D ND RCA

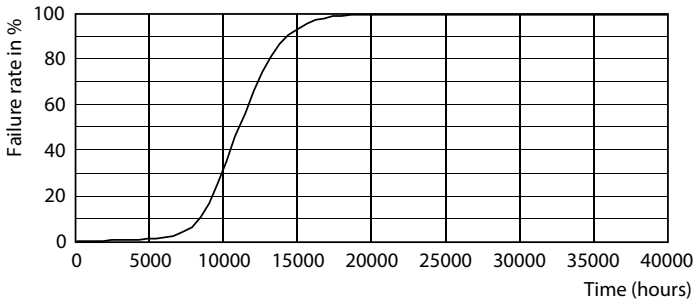

LEDspot ESS 50W GU5.3 MR16 827 12D ND RCA

© 2022 Signify Holding Все права защищены. Signify никоим образом не гарантирует точность и полноту представленной здесь информации и не несет ответственности за любые действия, совершенные в этой связи. Информация, представленная в данном документе, не является коммерческим предложением и не является частью какого-либо предложения или контракта, если иное не подтверждено Signify. Philips и логотип Philips являются зарегистрированными товарными знаками компании Koninklijke Philips N.V.