СвтС ЗАО ЛИТ

Дата создания 20/04/2015 15:04:00 *Дата последней редакции07/11/16*

Лампа ДБ 300 (DB 300)

Основные технические данные

Технические параметры	Значение	Отклонение
Мощность УФ излучения на начало срока службы, Вт	87	±3
Гарантированный срок службы, ч	12500*/12000**	
Общий срок службы, ч	18000*/16000**	
Мощность УФ излучения на конец гарантированного срока службы, Вт	79*/74**	
Мощность лампы, Вт	235	±10
Ток лампы, А	1.85	±0.05
Мощность лампы и ЭПРА, Вт	не более 265	
Тип(ы) ЭПРА	Л~220-1х300-2202-16	
Расположение	Горизонтальное	
Дополнительные примечания	Чехол ∅28.8 стенка 1.9 разъем PPFE JP 147	

Габаритный чертеж

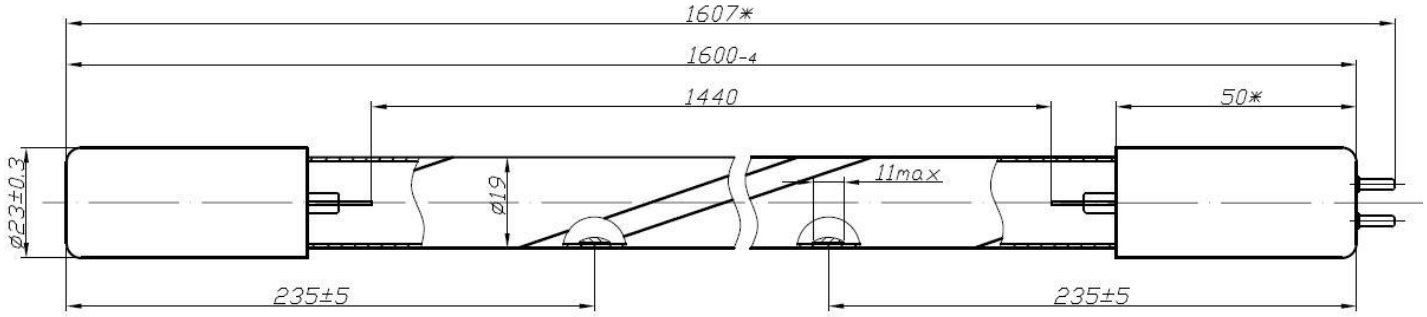

Схема соединения выводов в цоколе

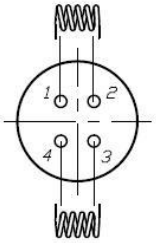

* - Лампы производства ЛИТ

** - лампы производства Light Tech, Philips