Перейти к продукции

ЗАО «Центрстройсвет»

ПАСПОРТ

СВЕТОДИОДНЫЙ СВЕТИЛЬНИК

CSVT Slim-38 / Tube

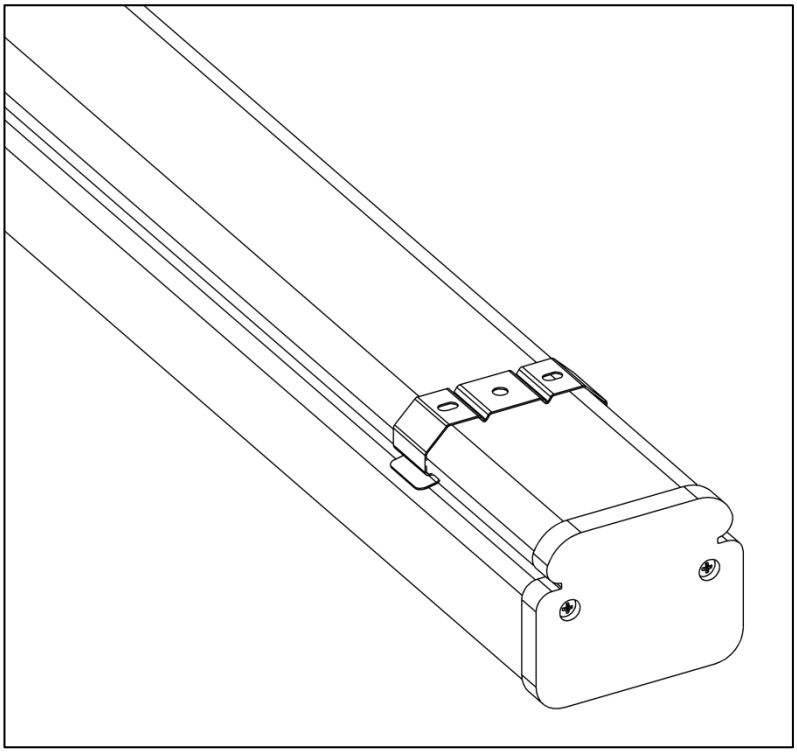

1 НАЗНАЧЕНИЕ И ОСНОВНЫЕ СВЕДЕНИЯ

1.1 Светодиодные светильники серии CSVT SLIM-TUBE предназначены для общего освещения помещений с повышенным содержанием пыли и влаги.
1.2 Светильники монтируются на опорную поверхность или подвес.
1.3 Светильники изготавливаются в исполнении УХЛ. Категории размещения 2 по ГОСТ 15150.
1.4 Степень защиты светильников – IP65.
1.5 Светильники рассчитаны для работы в сети переменного тока с номинальным напряжением 230 В, 50 Гц.

2 ОСНОВНЫЕ ТЕХНИЧЕСКИЕ ХАРАКТЕРИСТИКИ

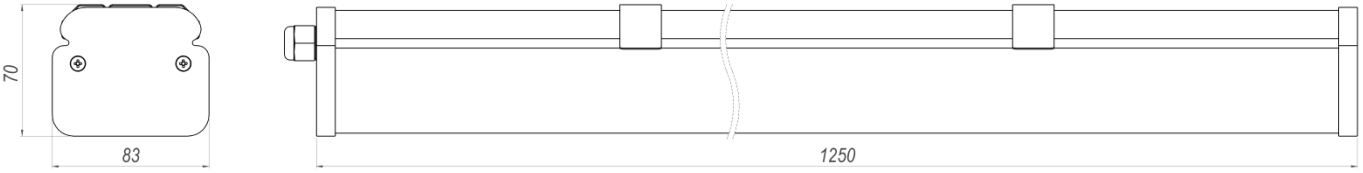

Коэффициент мощности	более 0,90
Класс светораспределения	П
Тип КСС	Д
Индекс цветопередачи, Ra	более 80
Цветовая температура*	3 000 K / 4 000 K / 5 000 K / 6500 K
Потребляемая мощность светильника	39 Вт
Световой поток светильника**	4100 лм
Диапазон рабочих температур	-15 … + 45 °C
Масса светильника (нетто)	2,4 кг

* Указано на этикетке
** Указано для цветовой температуры 5000 К

3 КОМПЛЕКТ ПОСТАВКИ

В комплект поставки входит:

- Светильник в сборе –1 шт.
- Скобы для монтажа на поверхность – 2 шт.
- Герметичный ввод – 1 шт.
- Паспорт – 1 шт.
- Индивидуальная упаковка – 1 шт.

4 ТРЕБОВАНИЯ ПО БЕЗОПАСНОСТИ

4.1 Светильники выполнены по I классу защиты от поражения электрическим током по ГОСТ Р МЭК 60598-1-2011 и должны быть надежно заземлены.
4.2 Запрещается эксплуатация светильника без заземления.
4.3 Запрещается эксплуатация светильника после окончания срока службы.
4.4 Светильник может быть установлен на опорную поверхность из нормально воспламеняемого материала

ВНИМАНИЕ! Запрещается производить монтаж, демонтаж и обслуживание светильника при включенном электропитании!
Рекомендуется проводить монтаж светильников специалистам, имеющим допуск для проведения соответствующих работ

5 ПОДГОТОВКА К РАБОТЕ, УСТАНОВКА, ЭКСПЛУАТАЦИЯ

5.1 Освободить светильник от упаковки и проверить комплектность поставки.
5.2 Закрепить монтажные скобы (рисунок 1) к опорной поверхности. При креплении монтажных скоб использовать метизы соответствующие типу опорной поверхности (в комплект поставки не входят).
5.3 Подключить кабель питания светильника к сети переменного тока 230 В, 50/60 Гц согласно цветовой маркировке проводов фаза (L) – чёрный (коричневый), ноль (N) – синий, земля – жёлто-зелёный.
5.4 Закрепить корпус светильника, защелкнув в монтажные скобы.
5.5 Светильник готов к эксплуатации.
5.6 Эксплуатация светильника должна осуществляться в соответствии с «Правилами технической эксплуатации электроустановок потребителей» ПТЭЭП.

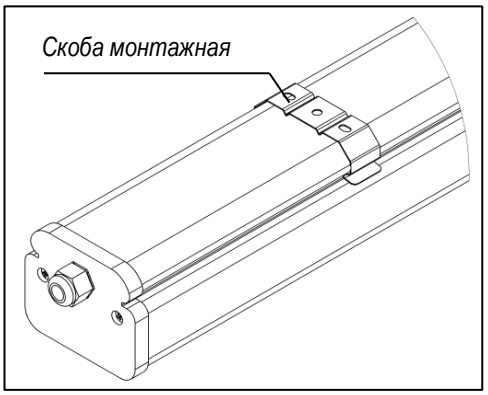

Рисунок 1

6 СВИДЕТЕЛЬСТВО О ПРИЕМКЕ

Светильник CSVT SLIM-TUBE **сертифицирован на соответствие требованиям Технического Регламента Таможенного Союза**:

- **ТР ТС 004/2011** «О безопасности низковольтного оборудования»
- **ТР ТС 020/2011** «Электромагнитная совместимость технических средств»

Светильник соответствует ТУ 3461-002-62828212-2011 и признан годным к эксплуатации.

7 ГАРАНТИЙНЫЕ ОБЯЗАТЕЛЬСТВА

7.1 Гарантийный срок светильника составляет 5 лет со дня продажи, при соблюдении потребителем условий эксплуатации, но не более 64 месяцев с даты изготовления (дата изготовления указана в маркировке на световом модуле)
7.2 В случае выхода светильника из строя во время гарантийного срока, при соблюдении правил эксплуатации, производитель гарантирует замену или ремонт светильника
7.3 Гарантия не распространяется на изделия, имеющие: механические повреждения, следы проникновения влаги внутрь корпуса, следы воздействия агрессивных сред, следы самостоятельного ремонта и изменения конструкции.
7.4 Для обеспечения гарантийных обязательств просьба обращаться по месту приобретения продукции
7.5 Срок службы светильника 10 лет

8 СВЕДЕНИЯ ОБ УТИЛИЗАЦИИ

Светильники не содержат дорогостоящих и токсичных материалов и утилизируются обычным способом.

9 ХРАНЕНИЕ

Хранение светильников осуществляется в упаковке изготовителя. Светильники должны храниться в сухих помещениях с температурой воздуха от плюс 5 до плюс 40 °С. Хранение осуществляется по ГОСТ 15150-69.

ВНИМАНИЕ!
Предприятие-изготовитель оставляет за собой право вносить любые изменения в выпускаемую ей продукцию без предварительного уведомления об этом.
Безопасность эксплуатации светотехнического оборудования обеспечивается тщательным соблюдением настоящей инструкции. В связи с этим ее следует сохранять и передавать пользователям, а также лицам, осуществляющим монтаж и эксплуатацию указанных светильников.

ВНИМАНИЕ! Запрещается монтировать, демонтировать светильник при подключенном напряжении!